OPERATING INSTRUCTIONS EN

ISTRUZIONI D'USO IT

MODE D'EMPLOI FR

BEDIENUNGS-ANLEITUNG DE

INSTRUCCIONES DE USO ES

MANUAL DE INSTRUÇÕES PT

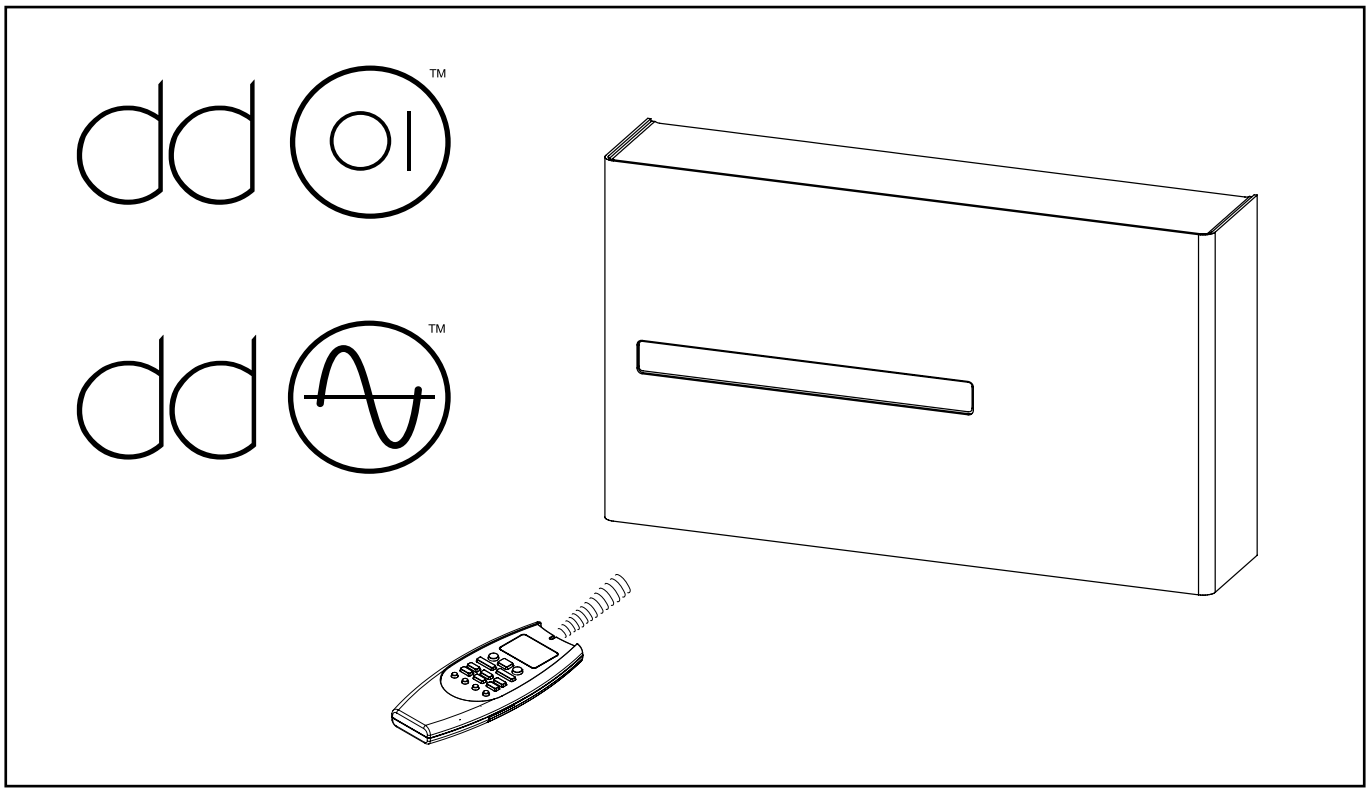

Air conditioner without outdoor unit

Climatizzatore senza unità esterna

Climatiseur sans unité extérieure

Klimagerät ohne Ausseneinheit

Acondicionador de aire sin unidad exterior

Ar condicionado sem unidade externa

37.4254.090.00 06/2018

INHALTSVERZEICHNIS

SICHERHEITSANWWEISUNGEN	2
ANZEIGEN	3
BENUTZUNG DER FERNBEDIENUNG	4
FERNBEDIENUNG	5
EINSTELLUNG DER UHR	6
KÜHLUNG	6
HEIZUNG	6
AUTOMATISCHER BETRIEB	6
ENTFEUCHTUNG	6
VENTILATION	7
WAHL DER VENTILATOR-GESCHWINDIGKEIT	7
NACHT-PROGRAMM	7
HIGH POWER PROGRAMM	7
TIMER-EINSTELLUNG	8
1-STUNDE TIMER-EINSTELLUNG	8
HOLIDAY TIMER - EINSTELLUNG	8
LUFTSTROM-EINSTELLUNG	9
BETRIEBSWEISE OHNE FERNBEDIENUNG	9
RATSCHLÄGE FÜR HÖCHSTEN KOMFORT UND NIEDRIGSTEN VERBRAUCH	9
FESTSTELLUNG UND BEHEBUNG VON BETRIEBSSTÖRUNGEN	10
WIE DIE KONDENSWASSER ZU ENTLEEREN	11
PFLEGE UND WARTUNG	11

DE

SICHERHEITSANWEISUNGEN

- **Lesen Sie dieses Handbuch aufmerksam durch, bevor Sie die Klimaanlage anschließen. In Zweifelsfällen wenden Sie sich bitte an den Händler oder an das autorisierte Kundendienstzentrum.**
- **Diese Klimaanlage wurde konzepiert, um ideale klimatische Bedingung in Ihrem Zimmer zu schaffen. Sie soll nur für diesen spezifischen Zweck und wie in diesem Handbuch beschrieben, benutzt werden.**

WARNUNG

- Niemals Benzin oder andere entzündbare Flüssigkeiten in der Nähe der Klimaanlage anwenden oder aufbewahren. Dies ist sehr gefährlich. **Dazu keine Schaltgeräte, die keinen Schutz IPX1 (Schutz gegen senkrechten Wasseranfall) haben, unter der Einheit installieren.**
- Der Hersteller übernimmt keinerlei Verantwortung in den Fällen, in denen die Sicherheits- und Unfallverhütungs-Vorschriften nicht beachtet werden.

VORSICHT

- **Weder dem Stromversorgungs- Hauptschalter noch dem Gerätestecker benutzen, um das Klimagerät ein/ auszuschalten. Immer die ON/OFF-Taste benutzen.**
- **Niemals Gegenstände in die Klimaanlage hineinstecken. Es ist sehr gefährlich, da sich der Ventilator mit hoher Geschwindigkeit dreht.**
- **Kinder nicht mit der Klimaanlage spielen lassen.**
- **Das Zimmer nicht zu stark abkühlen, wenn sich darin kleine Kinder oder Kranke aufhalten.**
- **Reinigen Sie die Einheit nur mit neutralen Reinigungsmitteln und wie im entsprechenden Abschnitt beschrieben.**
- **Stellen Sie keine Gegenstände auf die Einheit.**
- **Lehnen Sie sich nicht oder setzen Sie sich nicht auf die Einheit.**
- **Gießen Sie keine Flüssigkeiten auf die Einheit.**
- **Reinigen Sie den Luftfilter regelmäßig, wie im entsprechenden Abschnitt beschrieben.**

- **Dieses Klimagerät sollte von Kindern ab 8 Jahren und von Personen mit eingeschränkten körperlichen, sensoriellen und geistigen Fähigkeiten, Personen mit wenig Verfahrung und Kenntnis über dem Umgang mit dem Klimagerät bedient werden. Im Bedarfsfall sind solche Personen von einer verantwortlichen Person entsprechend zu überwachen oder einzuweisen, so dass, sie di auftretenden Gefahren vestehen konnen.**
- **Benutzerreinigung un Wartung mussen nicht von Kindern ohne Aufsicht durchgeführt werden.**
- **Vor Beginn der Reinigungs- und Wartungsvorgänge ist die Klimaanlage abzuschalten und der Stecker aus der Steckdose zu ziehen. Auf dem Fall von Bewegung, entleeren Sie das eventuelle Kondenswasser in dem Boden der Einheit.**

1 - ANZEIGEN

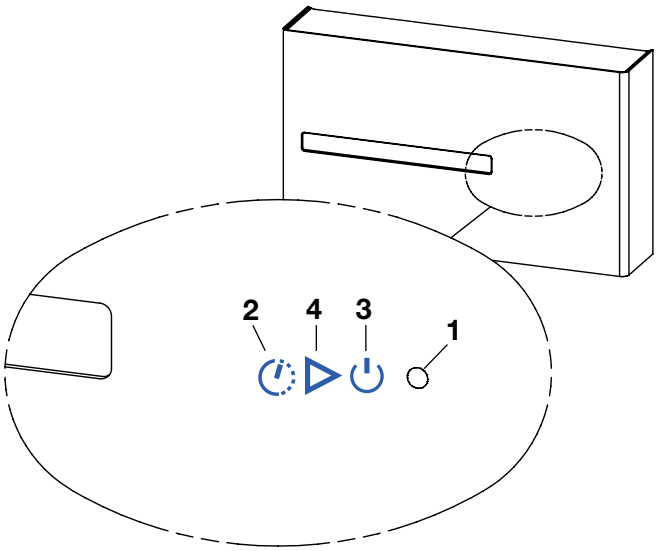

1. **Empfänger:** empfängt die von der Fernbedienung ausgesandten Signale.
2. **Timeranzeigelampe (TIMER):** Sie leuchtet auf, wenn das Klimagerät vom Timer kontrolliert wird.
3. **Warteanzeigelampe (STANDBY):** Sie leuchtet auf, wenn das Klimagerät auf den Start wartet oder die gewünschte Temperatur erreicht ist.
4. **Betriebsanzeigelampe (OPERATION):** leuchtet bei Inbetriebnahme des Klimageräts auf.

WARNUNG

Die Position OFF unterbricht die Stromversorgung nicht. Den Hauptschalter zum Ausschalten des Klimageräts benutzen.

ANMERKUNGEN

- **Es ist möglich das Klimagerät einzustellen, do daß die Anzeigen OPERATION, TIMER und STANDBY immer ausgeschaltet sind, auch während des Betriebs.**
  Drücken Sie die Taste IFEEL und FAN der Fernbedienung während 5 Sekunden.
  Wiederholen Sie dasselbe Verfahren, um die normalen Betriebsbedingungen einzustellen.
- **Wenn das System des Klimageräts feststellt Betriebsstörungen, werden die korrekte Anzeigen aufgeleuchtet, auch wenn sie für Ausschaltung eingestellt sind. Sehen Sie für weitere Details das Paragraph FESTSTELLUNG UND BEHEBUNG VON BETRIEBSSTÖRUNGEN.**
- **Wenn das Klimagerät ausgeschaltet ist, sind die Anzeigen ausgeschaltet, um den Verbrauch zu reduzieren.**

DE

BENUTZUNG DER FERNBEDIENUNG

EINSETZEN DER BATTERIEN

- Die Abdeckung auf der Rückseite der Fernbedienung entfernen und überprüfen Sie, daß die Schalter wie in Abbildung aufgestellt sind:

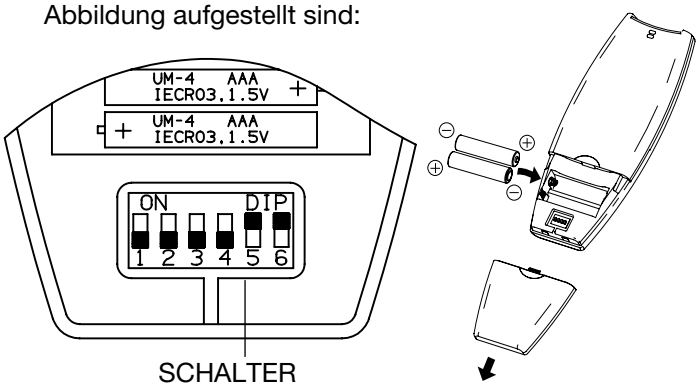

- Zwei Batterien von 1,5 V-DC Art AAA alkaline einsetzen. Die Pole, wie auf der Fernbedienung angegeben, beachten.Die Uhrzeitanzeige auf dem Bildschirm blinkt. Drücken Sie die Taste ST und stellen Sie die Zeit ein.
- Die mittlere Betriebsdauer der Batterien ist 6 Monate. Sie hängt davon ab, wie oft die Fernbedienung benutzt wird. Die Batterien bei längerer Nichtbenutzung der Fernbedienung (mehr als 1 Monat) herausnehmen.
  Die Batterien auswechseln, wenn die Leuchtanzeige zur Signalübetragung von der Fernbedienung nicht blinkt oder, wenn das Klimagerät auf die Fernbedienungsbefehle nicht reagiert.
- Die Batterien der Fernbedienung enthalten verunreinigen Substanzen. Die erschöpfte Batterien sollen gemäß der örtlichen Vorschriften beseitigt werden.

WIE DIE BATTERIEN ZU ENTFERNEN

- Die Abdeckung entfernen.
- Drucken Sie die Batterie nach dem negativen Pol und entfernen Sie sie vom positiven Pol (wie in Abbildung gezeigt ist).
- Entfernen Sie ebenso die andere Batterie.

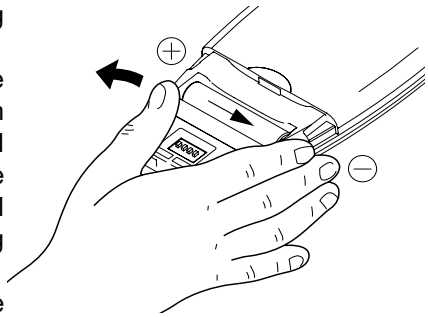

WAHLSCHALTER DES TEMPERATURSENSORS

- Unter Normalbedingungen wird die Raumtemperatur vom Temperatursensor in der Fernbedienung ermittelt und kontrolliert (auf dem Bildschirm erscheint das FEEL-Symbol).Diese Funktion erlaubt die beste Raumtemperatur zu haben, weil die Fernbedienung die Temperatur von dem Platz überträgt, wo Sie sich befinden. Indem Sie diese Funktion benutzen, muß die Fernbedienung immer auf dem Klimagerät richten werden, darum ist es angebracht, daß sie sichtbar von der Inneneinheit ist (zum Beispiel, legen Sie sie nicht in eine Schublade).
- Man kann den Temperatursensor durch Druck auf die IFEEL-Taste ausschalten. In dem Fall erlischt das entsprechende Symbol auf dem Bildschirm und nur der Sensor im Innern des Geräts wird eingeschaltet.

ANMERKUNG

Die Fernbedienung sendet Signale zu der Inneneinheit jedes Mal, wenn Sie eine Tasten drucken und wenn es gibt eine Änderung von Temperatur. Im Falle von Problemen (Schwache Batterien, die Fernbedienung ist nicht sichtbar von der Inneneinheit,...) wird automatisch der Sensor der Inneneinheit zur Überwachung der Raumtemperatur eingeschaltet. In solchen Fällen kann die Temperatur in der Nähe der Fernbedienung von der in der Umgebung des Geräts abweichen.

BETRIEBSWEISE MIT FERNBEDIENUNG

Die Fernbedienung auf den Empfänger auf dem Klimagerät richten.

WIE DAS KLIMAGERÄT EIN ODER AUS-ZUSCHALTEN

Drücken Sie die Taste ON/OFF der Fernbedienung, um das Klimagerät ein oder auszuschalten.
Die Bertriebsanzeigelampe einschaltet, um zu zeigen, daß die Einheit in Betrieb ist oder umgekehrt.

HINWEIS

Die Klimagerät wird 30 Sekunden nach Erhalt des Abschaltesignals weiter betrieben.

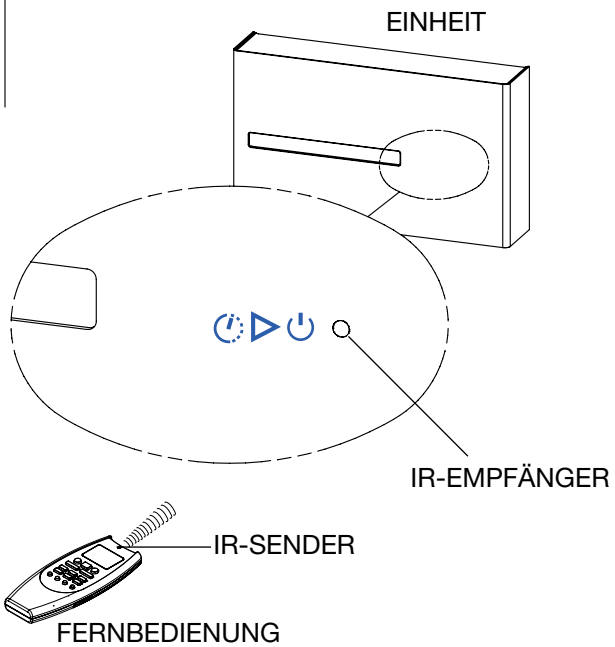

FERNBEDIENUNG

ANZEIGE
Zeigt Informationen an, wenn die Fernbedienung in Betrieb ist.

Es zeigt an, dass die Klimaanlage in der Betriebsart I FEEL funktioniert (der Fernbedienungssensor ist eingeschaltet)

Filter Ti02 (eingeschaltet)

Datenverkehrsbestatigung oder Fernbedienung Sperre

Zeigt die Timer Typen

Orologio

Betriebsweise

- Automatik
- Kuhlung
- Heitzung
- Entfeuchtung
- Ventilation

Raumtemperatur

Eingegebene Temperatur

Nacht - Programm

HIGH POWER-Programm

Ventilator - Geschwindigkeit

- Automatisch
- Hohe Geschwindigkeit
- Mittlere Geschwindigkeit
- Niedrige Geschwindigkeit

BETRIEBSWEISE TASTE

Diese Taste drücken, um die Betriebsweise des Klimagerätes zu ändern.

(Kühlung)

Das Klimagerät kühlt die Luft und senkt die Raumtemperatur.

(Entfeuchtung)

Das Klimagerät senkt die Raumfeuchte.

(Automatik)

Wird die Position "Automatik" eingestellt, wählt der Mikroprozessor zwischen Kühlung und Heizung aufgrund des Unterschieds zwischen der Raumtemperatur und der auf der Fernbedienung eingestellten Temperatur.

(Ventilation)

Das Klimagerät funktioniert nur als Ventilator.

SENSOR
Ein Temperatursensor im Innern der Fernbedienung mißt die Raumtemperatur.

SENDER
Wenn die Fernbedienungs-Tasten gedrückt werden, leuchtet die Lampe auf dem Display auf, um die Einstellungsänderungen des Klimagerätes überzutragen.

BETRIEBSWEISE TASTE

Diese Taste drücken, um die Betriebsweise des Klimagerätes zu ändern.

(Heizung)

Das Klimagerät erwärmt den Raum.

(automatik)

Wird die Position "Automatik" eingestellt, wählt der Mikroprozessor zwischen Kühlung und Heizung aufgrund des Unterschieds zwischen der Raumtemperatur und der auf der Fernbedienung eingestellten Temperatur.

HINWEIS: Das DCI-Symbol ist sowohl beim Inverter Modell als auch beim ON / OFF-Modell aktiv

TEMPERATURWAHLTASTEN

- (kälter)
Diese Taste zur Senkung der gewählten Temperatur drücken.

+ (wärmer)
Diese Taste zur Erhöhung der gewählten Temperatur drücken.

TASTE ON/OFF (ein/aus)
Diese Taste dient zum Ein- und Ausschalten des Klimageräts.

TASTE FLAP (Luftverteilung)

Diese Taste drücken, um die Klappen-bewegungsfunktion zu aktivieren.

Fest: 6 position

Die Anhaltende bewegung

Die automatische bewegung

TASTE "FAN" (Ventilator-Geschwindigkeit)

- Die Ventilator-Geschwindigkeit wird automatisch vom Mikroprozessor gewählt.
- Hohe Ventilator-Geschwindigkeit.
- Mittlere Ventilator-Geschwindigkeit.
- Niedrige Ventilator-Geschwindigkeit.

WAHLSCHALTER DES IFEEL/IFEE C SENSORS
Drücken Sie diese Taste, um die Einstellung des eingeschalteten Temperatursensors zu verändern (von Fernbedienung auf Klimaanlage und umgekehrt).

TASTE NIGHT

Diese Taste drücken, um die Funktion NIGHT zu aktivieren.

TASTE FILTER Ti0$_2$- MENÜ

Diese Taste drücken, um die Funktion zu aktivieren oder halten Sie sie nieder, um das Funktionsmenü zu öffnen.

TASTE "HIGH POWER"

Diese Taste drücken, um die Funktion HIGH POWER zu aktivieren.

EINSTELLUNG DER UHR UND TIMERZEIT TASTE

Drücken Sie diese Taste, um die folgende Funktionen zu wahlen:

- Einstellung der Uhr
- Timer ON/OFF Einstellung

Für Einzelheiten siehe Beispiel "EINSTELLUNG DER UHR" und "TIMER EINSTELLUNG".

TASTEN VON EINSTELLUNG DER UHR UND MINUTEN

Durch Drücken der Taste "Program" wird die Einstellung aktiviert. Für Einzelheiten siehe Beispiel "EINSTELLUNG DER UHR" und "TIMER EINSTELLUNG".

TIMER WAHLSCHALTER
Indem Sie die Taste TIMER drücken wird auf dem Display dad Verfahren aktiviert, um die ON/OFF Timer Einstellung.
Für Einzelheiten siehe Beispiel "TIMER EINSTELLUNG".

DE

EINSTELLUNG DER UHR

1. Die Taste ST dreimal drücken.
   Die Stundenangabe beginnt zu blinken.
2. Die Taste H solange drücken, bis die gewünschte Stunde angezeigt wird. Die Taste M solange drücken, bis die gewünschten Minuten angezeigt werden. Die Stundenanzeige auf dem Display hört nach 10 Sekunden automatisch zu blinken auf.

KÜHLUNG

DE

ANMERKUNG

Nachprüfen, daß die Einheit an die Stromversorgung verbunden ist.

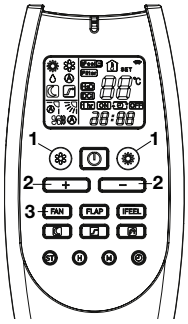

1. Die Taste drücken, bis das Zeichnen KÜHLUNG auf dem Display erscheint.
2. Die Tasten +/- (Wahl der Temperatur) drücken, um die gewünschte Temperatur einzugeben (Der Einstellungsbereich liegt zwischen 10 °C minimum und 32 °C maximum).

DER GEWÄHLTE TEMPERATURWERT WIRD ANGEZEIGT.

5 SEKUNDEN NACH DER EINSTELLUNG DER GEWÄHLTEN TEMPERATUR DIE RAUMTEMPERATUR WIRD WIEDER ANGEZEIGT.

3. Die Taste FAN drücken, um die Ventilator-Geschwindigkeit einzugeben.

HEIZUNG

1. Die Taste drücken, bis das Zeichnen HEIZUNG auf dem Display erscheint (festes oder blinkendes Symbol).
2. Die Tasten +/- (Wahl der Temperatur) drücken,um die gewünschte Temperatur einzugeben (Der Einstellungsbereich liegt zwischen 10 °C minimum und 32 °C maximum).

DER GEWÄHLTE TEMPERATURWERT WIRD ANGEZEIGT.

5 SEKUNDEN NACH DER EINSTELLUNG DER GEWÄHLTEN TEMPERATUR DIE RAUMTEMPERATUR WIRD WIEDER ANGEZEIGT.

3. Die Taste FAN drücken, um die Ventilator-Geschwindigkeit einzugeben.

ANMERKUNG

Wird die Funktion “Heizung” gewählt, hältet der Ventilator der Inneneinheit an, um einen Kaltluftstrom zu vermeiden. Die Ventilator-Drehzahl nimmt erst zu, wenn der Wärmeaustauscher der Inneneinheit warm genug ist. Während dieses Vorgangs leuchtet die STANBY-Anzeige auf.

ABTAUUNG DER KONDENSATOREINHEIT (AUßENEINHEIT)

Wenn die Außentemperatur unter 0 °C absinkt, vermindert Eisbildung auf der Kondensatoreinheit die Heizleistung. In diesem Fall wird eine Schutz-Funktion aktiviert, die die Abtauung der Kondensatoreinheit erlaubt. Während dieser Funktion bleibt der Ventilator der Inneneinheit stehen. Je nach Raum-und Außentemperatur arbeitet das Gerät nach einigen Minuten wieder.

AUTOMATISCHER BETRIEB

1. Die Taste oder drücken, bis das Zeichnen AUTOMATIK Ⓐ auf dem Display erscheint.
2. Die Tasten +/- (Wahl der Temperatur) drücken, um die gewünschte Temperatur einzugeben (Der Einstellungsbereich liegt zwischen 10 °C minimum und 32 °C maximum).

DER GEWÄHLTE TEMPERATURWERT WIRD ANGEZEIGT.

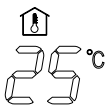

5 SEKUNDEN NACH DER EINSTELLUNG DER GEWÄHLTEN TEMPERATUR DIE RAUMTEMPERATUR WIRD WIEDER ANGEZEIGT.

Das Klimagerät wählt automatisch zwischen Heizung und Kühlung (bzw. umgekehrt), so daß die festgestellte Temperatur ständig gehalten wird.

3. Die Taste FAN drücken, um die Ventilator-Geschwindigkeit einzugeben.

Beispiel eines Betetriebsschema in Ⓐ (Auto) Betriebsweise mit einer eingestellten Raumtemperatur von **23°C**.

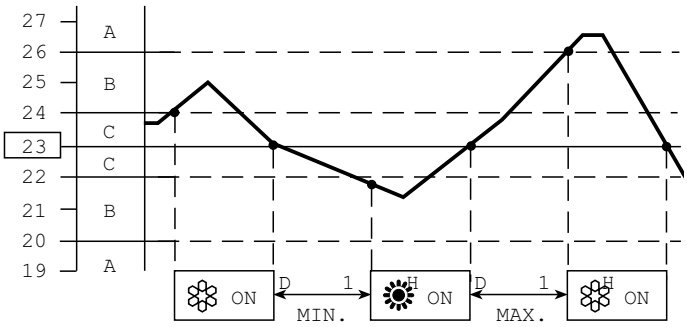

HINWEIS

Das Klimagerät wechselt die Betriebsweise (von kalt auf warm oder umgekehrt) je nach dem welcher Fall auftritt:

- **BEREICH A:** ändert, wenn die temperatur mindestens 3°C von der auf der Fernbedienung eingegebenen temperatur variiert.
- **BEREICH B:** ändert nach einer stunde nach dem der kompressor gestoppt wurde, wenn die temperatur mindestens 1°C von der auf der Fernbedienung eingegebenen temperatur variiert.
- **BEREICH C:** ändert nie, wenn die temperatur nicht mindestens mehr als 1°C gegenÜber der auf der Fernbedienung eingegebenen temperatur variiert.

ENTFEUCHTUNG

1. Die Taste drücken, bis das Zeichnen ENTFEUCHTUNG auf dem Display erscheint.
2. Die Tasten +/- (Wahl der Temperatur) drücken, um die Raumtemperatur einzugeben (Der Einstellungsbereich liegt zwischen 32 °C Maximum und 10 °C Minimum).

DER GEWÄHLTE TEMPERATURWERT WIRD ANGEZEIGT.

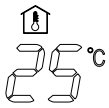

5 SEKUNDEN NACH DER EINSTELLUNG DER GEWÄHLTEN TEMPERATUR DIE RAUMTEMPERATUR WIRD WIEDER ANGEZEIGT.

ANMERKUNG

- Wählen Sie die Funktion “Entfeuchtung”, wenn Sie die Raumluftfeuchte senken wollen.
- Wenn die Raumtemperatur erreicht den auf der Fernbedienung eingestellten Wert (Thermostat), wiederholt das Gerat das ON/OFF Programm automatisch.
- Wenn die Funktion “Entfeuchtung” gewählt wird, läuft der Ventilator mit automatischer Geschwindigkeit (Symbol der Fernbedienung), um nicht zu zu kühlen.
- Die Funktion “Entfeuchtung” darf bei einer Innentemperatur unter 10 °C nicht gewählt werden!

VENTILATION

Will man lediglich die Luft im Zimmer umwälzen, ohne die Temperatur zu verändern, drücken Sie die Taste , bis nur das Ventilationssymbol angezeigt wird.

WAHL DER VENTILATOR-GESCHWINDIGKEIT

AUTOMATIK

Mit der Taste FAN die Position “AUTO” eingeben. Der Mikroprozessor wird automatisch die Ventilator-Geschwindigkeit kontrollieren. Beim Anlauf des Klimageräts, in Heizung oder Kühlung, ändert sich die Ventilator-Geschwindigkeit entsprechend der thermischen Belastung des Raumes.

ANMERKUNG

Die automatische Geschwindigkeit ist nicht verfügbar im Ventilationsmodus.

MANUELL

Zur manuellen Einstellung der Ventilator-Geschwindigkeit die Taste FAN betätigen und die gewünschte Geschwindigkeit wählen.

Hohe Geschwindigkeit	Mittlere Geschwindigkeit	Niedrige Geschwindigkeit

NACHT-PROGRAMM

1. Die Taste oder drücken, um Kühlung, Entfeuchtung oder Heizung einzustellen.
2. Die Taste drücken.
3. Das Symbol erscheint auf dem Display. Zum Löschen desselben nochmals die Taste NIGHT drücken.

Was ist das Nacht-Programm?
Wenn dieses Programm wird gewählt, begrenzt das Klimagerät automatisch die Leistung, um den Komfort während der Nacht zu erhöhen.

ANMERKUNG

Während des Nachtprogrammes ist die Ventilatorgeschwindigkeit automatisch niedriger, indem er das Geräusch reduziert.

HIGH POWER PROGRAMM

Das High Power Programm kann nur während Kühlung oder Heizung Betriebsweise und nicht während automatischer, Entfeuchtung und Ventilation Betriebsweise ausgewählt werden. Das High Power Programm ermöglicht die maximale Kühlung oder Heizung (Wärmepumpe) Leistung des Klimagerätes zu erhalten. Sie können das High Power Programm mit der Fernbedienung aktivieren, nachdem Sie die Kühlung oder Heizung Betriebsweise ausgewählt haben. Unter diesen Bedingungen wird das Klimagerät seine maximale Heizleistung erreichen; es wird empfohlen, das High Power Programm nur verwenden, wenn die Außentemperatur extrem ist und die gewünschte Raumtemperatur schwierig zu erreichen ist. Im Gegenteil, um die beste Leistung in Effizienz und Laufruhe zu erzielen, wird es nicht empfohlen das High Power Programm zu verwenden, indem Sie das Klimagerät im Normalzustand arbeiten lassen (werkseitiges Standard-Programm).

Um das High Power Programm zu aktivieren, ist es nötig (nachdem Sie die Kühlung oder Heizung Betriebsweise gewählt haben) die Taste HIGH POWER zu drücken. Das Symbol wird angezeigt.

ANMERKUNG

- Das Programm HIGH POWER bleibt aktiv, auch wenn Sie die Betriebsweise von KALT auf WARM oder umgekehrt ändern und wenn Sie das Klimagerät ausschalten und dann wiedereinschalten.

DE

TIMER - EINSTELLUNG

A) WIE DIE EINSCHALT-UHRZEIT EINZUSTELLEN IST (ON)

1. Nur einmal die Taste STdrücken. Die Anzeige ON und die Uhrzeit beginnen zu blinken.
2. Die Taste H solange drücken, bis die gewünschte Stunde angezeigt wird. Die Taste M solange drücken, bis die gewünschten Minuten angezeigt werden. Die Anzeige auf dem Display zeigt die laufende Zeit wieder nach 10 Sekunden an.
3. Die Taste ON/OFF drücken, um das Klimagerät zu starten.
4. Die Taste drücken, um den Timer auf die Funktion “ON TIME” einzustellen. (Start).

B) WIE DIE AUSSCHALT-UHRZEIT EINZUSTELLEN IST (OFF)

1. Zweimal die Taste ST drücken. Die Anzeige OFF und die Zeitanzeige beginnen zu blinken.
2. Die Taste H solange drücken, bis die gewünschte Stunde angezeigt wird. Die Taste M solange drücken, bis die gewünschten Minuten angezeigt werden. Die Anzeige auf dem Display zeigt nach 10 Sekunden wieder die laufende Zeit an.
3. Die Taste ON/OFF drücken, um das Klimagerät zu starten.
4. Die Taste zweimal drücken, um den Timer auf die Funktion “OFF TIME” (Ausschalten) einzustellen.

C) WIE DAS TAGES-PROGRAMM EINSCHALTEN/AUSSCHALTEN (ODER UMGEKEHRT) EINZUSTELLEN IST

1. Den Timer wie unter den Punkten “A” und “B” beschrieben einstellen.
2. Die Taste ON/OFF drücken, um das Klimagerät zu starten.
3. Die Taste dreimal drücken, um das Programm des Timers eingeschaltet/ausgeschaltet, oder umgekehrt, einzustellen.

ANMERKUNG

Nach der Timereinstellung die Taste ST drücken, um die eingegebene Ein/Aus-Uhrzeit zu kontrollieren.

1-STUNDE TIMER-EINSTELLUNG

Durch diese Einstellung läuft das Klimagerät eine Stunde lang, sei es, daß es ein- oder ausgeschaltet ist.

TIMER-EINSTELLUNG.

- Betätigen Sie 4 mal die Taste . Dann erscheint auf der Anzeige das Symbol 1-STUNDE TIMER.

1-STUNDE TIMER-EINSTELLUNGS-LOESCHEN.

- Die Taste ON/OFF zum Ausschalten des Klimagerätes drücken.
- Warten, bis das Klimagerät ausgeschaltet ist.
- Nochmals die Taste ON/OFF zum Wiedereinschalten des Klimagerätes drücken.

HOLIDAY TIMER - EINSTELLUNG

Die Funktion Holiday Timer ermöglicht es Ihnen, die Inneneinheit (entweder sie die einzige von einem monosplit System oder eine Einheit von einem multisplit System ist) mit einer programmierbaren Verzögerungszeit bis zu 99 Tagen, für die bereits in diesem Handbuch beschriebene Funktionen Tages-Programm Zeitschaltuhr, On Zeitschaltuhr, Off Zeitschaltuhr (nicht gültig für 1 STUNDE TIMER) einzuschalten.
Mit dieser Funktion können Sie das Einschalten des Klimageräts nach einem langen Wochenende oder einem Urlaub von einer Woche oder mehr programmieren.

Um diese Funktion zu aktivieren, müssen Sie die folgenden Schritte beachten:

1. Drücken und halten Sie die Taste der Fernbedienung “TIMER WAHLSCHALTER” (Uhr-Symbol) für mehr als 6~7 Sekunden. Dadurch werden Sie das Menü zur Auswahl der Anzahl von Verzögerungstagen eintreten.
2. Wählen Sie die gewünschte Zeitschaltuhr (Tages-Programm Zeitschaltuhr, On Zeitschaltuhr, Off Zeitschaltuhr), indem Sie dieselbe Taste “TIMER WAHLSCHALTER” drücken.
3. Stellen Sie mit der Taste “+” den gewünschte Anzahl von Verzögerungstagen ein.
4. Drücken und halten Sie wieder die Taste “TIMER WAHLSCHALTER” für mehr als 6~7 Sekunden. Sie kehren zum regulären Menü der Fernbedienung.

Nun wird das Symbol der gewünschte Timer-Anzeige blinken und wird der entsprechenden Timer nur nach den eingestellten Verzögerungstagen aktiviert.

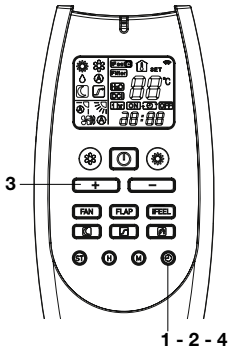

LUFTSTROM-EINSTELLUNG

Sich vergewissern, daß die Fernbedienung eingeschaltet ist. Die Taste FLAP drücken. Sich vergewissern, daß die Fernsteuerung eingeschaltet ist. Taste FLAP betätigen: Um das automatische Schwingen oder eine der sechs manuellen Einstellungen auszuwählen.

VORSICHT

Die Luftleitlamelle nicht mit den Händen bewegen bei Inbetriebnahme der Einheit auf.

Klappenbewegungsfunktion
Die Klappe bewegt sich automatisch nach oben und unten, um Luft über den gesamten Klappenbewegungsbereich strömen zu lassen.

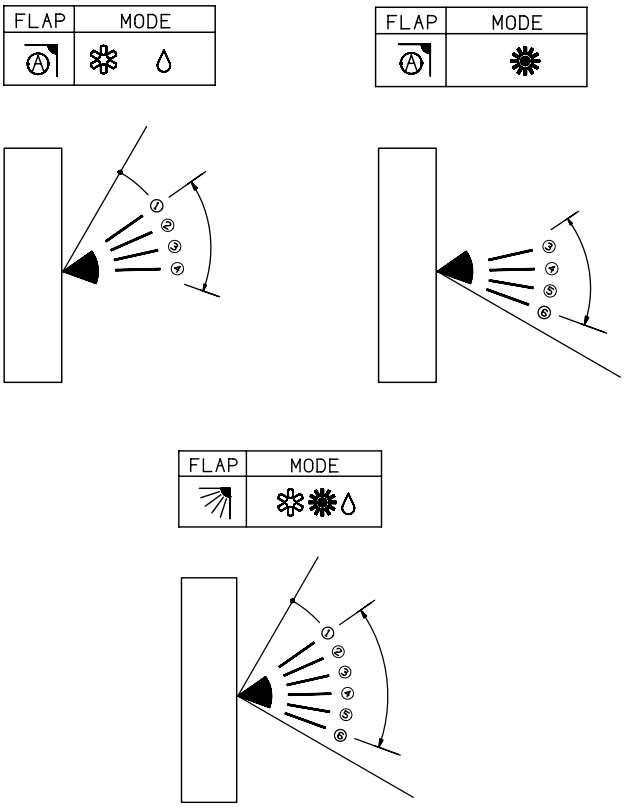

ANMERKUNGEN

- Beim Ausschalten des Geräts schließt sich die Klappe automatisch.
- Während des Heizbetriebs ist die Gebläsedrehzahl zunächst sehr niedrig, und die Klappe befindet sich in der horizontalen Position (Position **4**), bis Warmluft aus dem Gerät zu strömen beginnt. Sobald sich die Luft erwärmt, ändern sich Klappenposition und Gebläsedrehzahl auf die mit der Fernbedienung angegebenen Einstellungen.

VORSICHT

- **Die Klappentaste (FLAP) an der Fernbedienung verwenden, um die Klappe auf die gewünschte Position einzustellen. Wenn die Klappe von Hand verstellt wird, stimmt ihre tatsächliche Position nicht mehr mit der an der Fernbedienung registrierten Stellung überein. In einem solchen Fall das Gerät ausschalten, warten, bis sich die Klappe schließt, und das Gerät dann wieder einschalten. Dadurch wird die normale Klappenposition wiederhergestellt.**

BETRIEBSWEISE OHNE FERNBEDIENUNG

Wenn die Fernbedienung nicht funktioniert oder verloren ging, wie folgt vorgehen:

1. KLIMAGERÄT AUSSER BETRIEB

Wenn Sie das Klimagerät in Betrieb setzen wollen, ist die Betriebstaste zu drücken, um die gewünschte Funktion auszuwählen (COOL oder HEAT).

ANMERKUNG

Die Klimaanlage beginnt in der HOHEN Gebläse-Drehzahl.
Die Temperatur-Einstellung wird 25°C für die Kühlung Betriebsweise und 21°C für die Heizung Betriebsweise sein.

2. KLIMAGERÄT IN BETRIEB

Wollen Sie das Klimagerät abstellen, ist die Betriebstaste zu drücken, bis zum Ausschalten der Betriebsanzeigelampe.

Betriebstaste

Um auf die Taste zugreifen zu können, muss das Unterpanel entfernt werden.

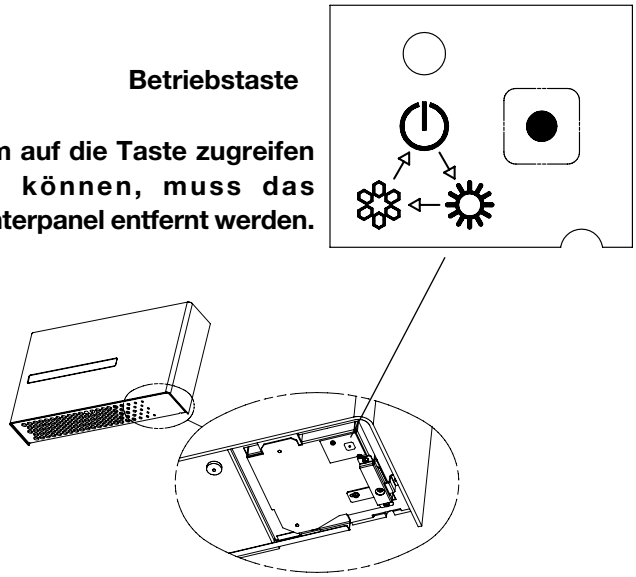

ANMERKUNG

Stromunterbrechung während des Betriebs.
Beim Auftreten einer Stromunterbrechung hält das Kilmagerät an. Wird die Versorgung wiederhergestellt, schaltet sich das Klimagerät nach 3 Minuten automatisch wieder ein.

RATSCHLÄGE FÜR HÖCHSTEN KOMFORT UND NIEDRIGSTEN VERBRAUCH

VERMEIDEN SIE:

- Den Luftzufuhr und Luftansauggrill der Einheit zu versperren. Sind diese nicht frei, arbeitet die Einheit nicht einwandfrei und könnte Schaden erleiden.
- Notfalls Sonnenschutz benutzen oder Vorhänge zuziehen, um Sonnenbestrahlung des Raumes zu verhindern.

ÜBERPRÜFEN SIE:

- Daß der Luftfilter immer sauber ist. Ein schmutziger Filter vermindert den Luftdurchlauf und setzt die Leistung der Einheit herab.
- Daß Fenster und Türen geschlossen sind, um das Eindringen nicht konditionierter Luft zu vermeiden.

DE

FESTSTELLUNG UND BEHEBUNG VON BETRIEBSSTÖRUNGEN

Falls das Klimagerät nicht richtig funktioniert, führen Sie bitte die unten aufgeführten Überprüfungen durch, bevor Sie den technischen Kundendienst rufen. Falls die Störung bleibt, wenden Sie sich an den Händler oder den Technischen Kundendienst.

DE

Störung: Das Klimagerät läuft überhaupt nicht.
Mögliche Ursache:
1. Keine Stromzufuhr.
2. Niederdruckschalter wurde ausgelöst.
3. Betriebstaste ist ausgeschaltet (OFF).
4. Batterien in der Fernbedienung sind erschöpft.

Abhilfe:
1. Für erneute Stromzufuhr sorgen.
2. Wenden Sie sich an eine Kundendienststelle.
3. Taste ON/OFF erneut drücken.
4. Batterien auswechseln.

Störung: Schlechte Kühl- oder Heizleistung.
Mögliche Ursache:
1. Luftfilter ist schmutzig oder zugesetzt.
2. Eine Wärmequelle oder viele Leute befinden sich im Raum.
3. Türen und/oder Fenster sind geöffnet.
4. Ein Hindernis befindet sich in der Nähe des Lufteinlasses oder -auslasses.
5. Die mit der Fernbedienung geregelte Temperatur ist zu hoch.
6. Außentemperatur ist zu niedrig.

Abhilfe:
1. Luftfilter reinigen.
2. Die Wärmequelle möglichst abschalten.
3. Diese schließen, damit keine Wärme bzw. Kälte von außen eindringt.
4. Hindernis entfernen, um einen unbehinderten Luftstrom zu gewährleisten.
5. Regeln Sie wieder die Temperatur mit der Fernbedienung.
6. Ein zweites Heizgerät einsetzen.

Störung: Knackgeräusche werden vom Klimagerät gehört.
Mögliche Ursache:
1. Während dem Betrieb können plötzliche Temperaturwechsel eine Ausdehnung bzw. ein Schrumpfen von Künststoffteilen verursachen. In einem solchen Fall werden u.U. Knackgeräusche gehört.

Abhilfe:
1. Dies ist normal, und die Geräusche wieder aufhören, wenn eine beständige temperatur erreicht wird.

SELBSTDIAGNOSE TABELLE

DD	DD DCI	Timer	Operation	Standby	Beschreibung
Level					
100	100	✳	✳	✳	Testfehler (nur für die Fabrik)
14	14	O	✳	X	Niederdruckfehler (LP)
12	12	✳	✳	X	Fehlerhafter Internen Luftsensor oder nicht angeschlossen (RAT)
11	11	X	✳	✳	Fehlerhafter Internen Tauscher Sensor oder nicht angeschlossen (ICT)
10	10	✳	X	✳	Fehlerhafter Kompressor Sensor oder nicht angeschlossen (CDT)
9	9	X	✳	✳	Fehlerhafter Aussenluftsensor oder nicht angeschlossen (OAT)
8	8	O	✳	✳	Fehlerhafter externen Tauscher Sensor oder nicht angeschlossen (OCT)
-	7	✳	✳	X	Kompressor Störung (CMP)
-	5	X	X	✳	Fehler von inverter PCB (PFC)
-	4	X	O	✳	Kommunikationsfehler mit inverter PCB
3	3	O	X	✳	Fehler von Aussenventilator
2	2	O	O	✳	Fehler von Innenventilator
1	1	X	✳	X	Fehler von Kondenswasserablauf System
-	-	✳	O	✳	Der ausgewählte Modus ist nicht korrekt

X = Ausgeschaltete Lampe

O = Eingeschaltete Lampe

✳ = die Lampe blinkt

WIE DIE KONDENSWASSER ZU ENTLEEREN

Das Klimagerät beseitigt die Luftfeuchte, die automatisch ablaufen lassen wird, aber auf besonderen Fälle könnte die Kondenswasser in dem Boden der Einheit bleiben. Jedes Mal sollen Sie die Einheit für einen längeren Zeitraum nicht benutzen, entleeren Sie das eventuelle Kondenswasser durch dem Dienstkappe, der sich unter dem Unterpanel der Einheit befindet:

- Haken Sie das Unterpanel aus und entfernen Sie es.
- Entfernen Sie die Kappe und leeren Sie das Kondenswasser.
- Ersetzen Sie die Kappe und ersetzen Sie das Panel.

WARNUNG

- Schalten Sie immer das Klimagerät aus, bevor man den Stecker aus der Steckdose zieht.
- Den Stecker aus der Steckdose ziehen, bevor man das innere Kondenswasser ausläßt.

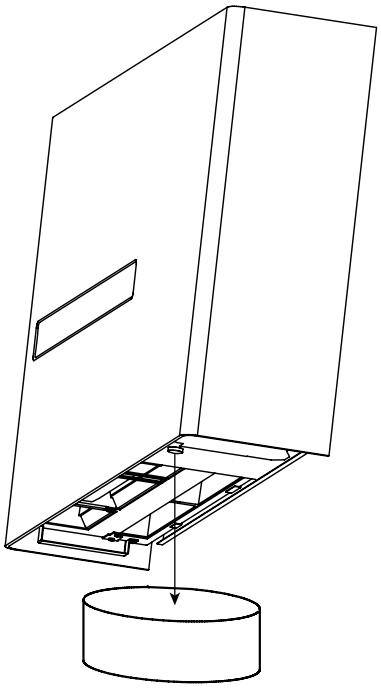

DE

WARTUNG UND PFLEGE

VORSICHT! Vor Beginn der Reinigungs-und Wartungsvorgänge ist das Klimagerät abzuschalten und der Stecker aus der Steckdose zu ziehen.

1. **Filterreinigung.**
   Der Luftfilter muß wenigstens einmal alle zwei Betriebswochen überprüft und gereinigt werden. Der Betrieb mit schmutzigen oder verstopften Filter kann die Leistung des Klimagerätes verkleinern. Der Filter befindet sich unter dem Unterpanel:
   - Haken Sie das Unterpanel aus und entfernen Sie es.
   - Entfernen Sie den Filter und befreien Sie ihn von den Anschlägen.
   - Zur Staubentfernung einen Staubsauger benutzen. Sollte dies nicht ausreichen, den Filter mit lauwarmen Seifenwasser waschen, gut mit frischem Wasser abspülen und trocknen lassen.
   - Setzen Sie den Filter zurück in seinen Sitz und setzen Sie wieder das Panel.
2. **Gehäusereinigung.**
   Das Gehäuse nur mit weichem feuchtem Tuch abwischen. Wenn das Gehäuse Flecken aufweist, mit etwas lauwarmen Seifenwasser abwischen. Auf keinem Fall mit heißen Wasser, angreifenden chemischen Mitteln oder Benzin reinigen. Kein Wasser auf die Einheit gießen. Es könnte die inneren Komponenten beschädigen oder einen Kurzschluß verursachen.
3. **Nach dem Verbraucher.**
   Wenn Sie sollen die Einheit für einen längeren Zeitraum nicht benutzen, reinigen Sie den Filter und vergewissern Sie sich, daß kein Kondenswasser sich in dem Boden der Einheit befindet (Sehen Sie “WIE DAS KONDENSWASSER ZU ENTLEEREN”). Keine schweren Gegenstände auf das Gerät legen.
4. **Transport .**
   Das Gerät nur senkrecht transportieren.
5. **Aus Sicherheitsgründen das Stromkabel regelmäßig auf Schäden überprüfen; die elektrische Verbindung der Einheit ist Y-Type, mit dem auf spezialer Weise vorbereiteten Kabel; wenn es beschädigt ist, lassen Sie es durch einen Servicefachmann ersetzen.**

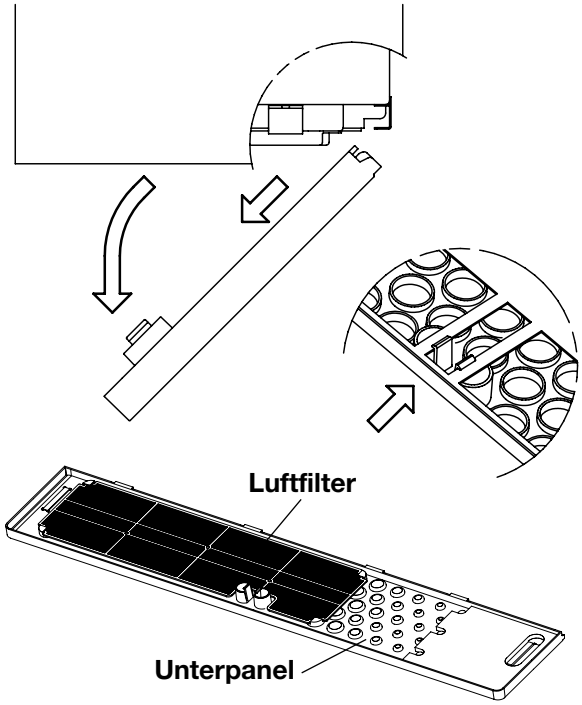

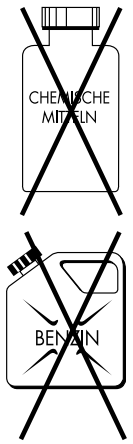

FALSCH!

DE

HINWEIS FÜR DIE KORREKTE ENTSORGUNG DES PRODUKTS IN ÜBEREINSTIMMUNG MIT DER EUROPÄISCHEN RICHTLINIE 2012/19/EU

Am Ende seiner Nutzzeit darf dieses Gerät nicht zusammen mit dem Hausmüll beseitigt werden.
Es darf zu den örtlichen Sammelstellen oder zu den Fachhändlern, die einen Rücknahmeservice anbieten, gebracht werden.
Die getrennte Entsorgung eines elektrischen und elektronischen Gerätes vermeidet mögliche negative Auswirkungen auf die Umwelt und die menschliche Gesundheit, die durch eine nicht vorschrichtsmäßige Entsorgung bedingt ist. Zudem ermöglicht wird die Wiederverwertung der Materialen, aus denen sich das Gerät zusammensetzt, was wiederum eine bedeutende Einsparung an Energie und Ressourcen mit sich bringt
Zur Erinnerung an die Verpflichtung, die diese Geräte getrennt zu beseitigen, ist das Produkt mit einer durchgestrichen Mülltonne gekennzeichnet.

ENTSORGUNG VON BATTERIEN GEMÄSS EG-RICHTLINIE 2006/66/EG

Batterien werden ausgewechselt, wenn sie leer sind: bitte entsorgen Sie diese Batterien nicht zusammen mit dem Hausmüll. Bringen Sie die Batterie in die entsprechenden Sammelstellen in Ihrem Wohnort oder zu Geschäften, die diesen Service anbieten. Die getrennte Entsorgung von Batterien verhindert Umwelt- und Gesundheitsschäden, die durch unsachgemäße Entsorgung entstehen. Zudem können die Komponenten ggf. recycelt werden, um Energie und Rohstoffe zu sparen. Diese Batterien sind in jedem Fall getrennt zu entsorgen und das Symbol mit dem durchgestrichen Mülltonne weist Sie genau darauf hin.

argoclima S.p.A.

Via Alfeno Varo, 35 - 25020 Alfianello - BS - Italy

Tel. +39 0331 755111 - Fax +39 0331 755501

www.argoclima.com

S.A.C. - Printed in italy