argo

Technibel

emix TANK

EG
I
F
D
E
P
GR
SE

OPERATING AND INSTALLATION INSTRUCTIONS • ISTRUZIONI D'USO E D'INSTALLAZIONE
NOTICE D'UTILISATION ET D'INSTALLATION • BEDIENUNGS-UND INSTALLATIONSANLEITUNG
INSTRUCCIONES DE USO Y INSTALACION • MANUAL DE INSTRUÇÕES E INSTALAÇÃO
ΟΔΗΓΙΕΣ ΧΡΗΣΗΣ ΚΑΙ ΕΓΚΑΤΑΣΤΑΣΗΣ • ANVÄNDNINGS- OCH INSTALLATIONSHANDBOK

Emix Tank 200 V2

Emix Tank 300 V2

04/2017

KONFORMITÄTSERKLÄRUNG

Dieses Produkt ist mit CE -Zeichen gekennzeichnet, weil es den folgenden Richtlinien entspricht:
– LVD 2014/35/EU (Standard: EN 60335-1:2012 + A11:2014; EN 60335-2-21:2012).
– EMC 2014/30/EU (Standard: EN 55014-1:2006 + A1:2009 + A2:2011; EN 55014-2:1997 + A1:2001 + A2:2008; EN 61000-3-2:2014; EN 61000-3-3:2013).
– RoHS2 n.2011/65/EU + 2015/863/EU zur Änderung von ANHANG II.
– ERP 2009/125/EG (Verordnung EU Nr. 814/2013 Anforderungen an die umweltgerechte Gestaltung).
– ERP 2010/30/EU (Verordnung EU Nr. 812/2013 Energieeffizienzkennzeichnung).
Bei falschem Einsatz des Gerätes und/oder Nichtbeachtung auch nur von Teilen der Bedienungsanleitung und der Installatinsanweisungen wird diese Erklärung ungültig.

INHALTSVERZEICHNIS

D

AUFSTELLUNGSORT	4
ELEKTRISCHE ERFORDERNISSE	4
ZUSÄTZLICHES ZUBEHÖR FÜR DIE AUFSTELLUNG (NICHT GELIEFERT)	4
LEISTUNGSSCHILD	5
EINFÜHRUNG	5
KOMBINATION DER MODELLEN	6
BEGRENZUNG DER VERROHRUNGSLÄNGE UND DES ERHÖHUNGSUNTERSCHIEDS	7
INSTALLATIONSANLEITUNGEN	8
ELEKTRISCHE ANSCHLÜSSE	13
JUMPERS EINSTELLUNG (STEUERKARTE)	16
SWITCHES EINSTELLUNG (STEUERKARTE)	17
EMIX TANK ANSCHLÜSS - NUR WARMWASSERANWENDUNG	17
ANSCHLÜSS VON EMIX TANK AN EINE THERMOSOLARANLAGE	17
TRENNUNG UND DEINSTLLATION VON EMIX TANK	18
SYSTEMPLÄNE	19
BEDIENUNGSANLEITUNGEN	22
STEUERPANEEL	23
BETRIEB VON EMIX TANK	24
KONFIGURATION VON EMIX TANK	24
BETRIEB DER ELEKTRISCHEN WIDERSTÄNDE	26
ANTILEGIONELLENZYKLUS	26
AUTODIAGNOSE TABELLE	27
PFLEGE UND WARTUNG	27
SCHALTPLAN	28

VERORDNUNG (EU) F-Gase Nr. 517/2014

Das Gerät enthält R410A, fluorierte Treibhausgase mit einem Treibhauspotential (GWP) = 2087.50.
Zerstreuen Sie R410A in Atmosphäre nicht.

BETRIEBSBEREICH

- Raumtemperatur
  Max : 35°C
  Min. : 5°C
- Relative Luftfeuchtigkeit
  Max : 95 %
  Min. : 0 %
- Wasserdruck
  Max : 6 bar

TRINKWASSER-/BRAUCHWASSERKREISLAUF

Emix Tank ist ein Gerät, durch das Trinkwasser geleitet wird; der Brauchwasserkeislauf von Emix Tank wurde mit Komponenten und Materialien realisiert, die der europäischen Vorschrift 98/83/EG entspricht, welche die Eigenschaften von Materialien vorschreibt, die mit Trinkwasser in Berührung kommen.

Stromversorgung:

230 V ~ 50 Hz

WICHTIG!
Bitte vor Installationsbeginn lesen
Dieses System muss strengen Sicherheits- und Betriebsstandards gerecht werden.
Für den Installateur oder Bediener dieser Anlage ist es wichtig, sie so einzubauen oder zu reparieren, dass ein sicherer und effizienter Betrieb gewährleistet wird.

Empfehlungen
- Das mit der Annahme des Geräts beauftragte Personal muss zunächst eine Sichtkontrolle desselben vornehmen und eventuelle Transportschäden feststellen: Kältemittelkreislauf, Schaltschrank, Gestell und Verkleidung.
- Es ist verboten, während Installations-, Wartungs- und Instandsetzungsarbeiten Rohrleitungen als Trittleiter zu benutzen. Unter solchen Beanspruchungen kann die Leitung brechen und das austretende Kältemittel schwere Brandverletzungen verursachen.

Für eine sichere Installation und einen sorgenfreien Betrieb müssen Sie:
- Diese Anleitung vor Arbeitsbeginn aufmerksam lesen.
- Jeden Installations- oder Reparaturschritt entsprechend der Beschreibung ausführen.
- Alle örtlichen, regionalen und landesweiten Vorschriften zum Umgang mit Elektrizität (und für die Sicherheit) befolgen.
- Alle Hinweise zur Warnung und Vorsicht in dieser Anleitung aufmerksam beachten.
- Eine eigene elektrische Zuleitung für die Versorgung benutzen.
- Die Einheit von qualifiziertem Personal installieren lassen.

D

WARNUNG

Dieses Symbol bezieht sich auf eine Gefahr oder eine unsachgemäße Verwendung der Anlage, die Körperverletzungen oder Tod verursachen können.

VORSICHT

Dieses Symbol bezieht sich auf eine Gefahr oder eine unsachgemäße Verwendung der Anlage, die Schäden am Gerät oder am Gebäude verursachen können.

Fragen Sie um Rat, wenn das notwendig ist
Diese Anleitungen sind für die meisten Einbauten und Wartungsbedingungen ausreichend. Wenn Sie wegen eines besonderen Problems Rat benötigen, wenden Sie bitte an unser Verkaufs-/Wartungsbüro oder Ihren autorisierten Händler.

Im Falle unsachgemäßer Installation
Der Hersteller ist in keinem Fall für unsachgemäße Installation und Wartung verantwortlich, wenn die in dieser Anleitung enthaltenen Anweisungen nicht beachtet werden.

BESONDERE VORSICHTSMASSNAHMEN
- Zur Installation erst die Kühlleitungen und die Hydraulikleitungen, danach die elektrischen Leitungen verbinden; zum Abbau der Anlage gehen Sie umgekehrt vor.

WARNUNG **Beim Ausführen der Verkabelung**

STROMSCHLÄGE KÖNNEN SCHWERE KÖRPERVERLETZUNGEN UND TOD ZUR FOLGE HABEN.
DIE VERLEGUNG UND HANDHABUNG DER ELEKTRISCHEN ANLAGE DARF NUR VON QUALIFIZIERTEN UND ERFAHRENEN ELEKTRIKERN DURCHGEFÜHRT WERDEN.

- Die Einheit darf erst dann mit Strom versorgt werden, wenn alle Kabel und Rohre komplett verlegt oder wieder angeschlossen wurden und die Erdung überprüft wurde.
- Für diesen elektrischen Kreislauf werden Spannungen eingesetzt, die sehr gefährlich sein können. Beziehen Sie sich zur Ausführung der Anschlüsse auf den Schaltplan und die vorliegenden Anweisungen.
  Unsachgemäße Anschlüsse und eine unzureichende Erdung können Verletzungen oder den Tod verursachen.
- **Die Erdung ist** entsprechend der örtlich geltenden Vorschriften **auszuführen**.
- Der gelb/grüne Leiter darf ausschließlich für den Erdanschluss verwendet werden.
- Die Kabel fest anschließen. Lockere Verbindungen können Überhitzung an den Verbindungspunkten erzeugen und ein mögliches Feuerrisiko bedeuten.
- Verwenden Sie keine Mehraderkabel für die Verdrahtung der Stromversorgung und Steuerleitungen. Benutzen Sie separate Kabel für jeden Leitungstyp.

Transport
Heben und bewegen Sie das Geräte mit großer Vorsicht. Lassen Sie sich von einer dritten Person helfen und beugen Sie die Knie, um die Belastung auf den Rücken zu verringern. Scharfe Kanten oder die dünnen Aluminiumrippen des Gerätes können Schnittwunden an den Fingern verursachen.

Installation
Versichern Sie sich, daß der Boden stark genug ist, das Gewicht des Gerätes zu tragen. Es mag notwendig sein, einen starken Holz- oder Metallrahmen zu konstruieren, um zusätzliche Unterstützung zu erhalten.

Isolieren Sie vollständig jede im Zimmer verlegte Röhre, um “Schwitzen” und Tropfen zu verhindern, was zu Wasserschäden an Wänden und Böden verursachen kann.

Verlegung der Kühlrohre
- Stellen Sie möglichst kurze Rohrleitungen her (max. 10m), entsprechend der zulässigen Abstände von der Außeneinheit (siehe Anleitungen).
- Verbinden Sie die Rohre mit der Bördelmethode.
- Streichen Sie vor dem Zusammenfügen Kühlschmierfett auf die Bördelränder und ziehen Sie dann die Anschlüsse mit einem Drehmomentenschlüssel an, um eine dichte Verbindung zu erhalten.
- Vor dem Testlauf (test run) prüfen Sie genau, ob eventuelle Lecks vorhanden sind.
- Isolieren Sie die Rohre mit geschäumter Polyethylen (Dicke: min. 8 mm).

Verlegung der Hydraulikrohre
- Stellen Sie möglichst kurze Rohrleitungen her.
- Isolieren Sie die Rohre.
- Vor dem Testlauf (test run) prüfen Sie genau, ob eventuelle Lecks vorhanden sind.

Während der Reparaturen
- Trennen Sie das Gerät über den Hauptschalter von der Stromversorgung, bevor Sie es für die Kontrolle oder Reparatur von elektrischen Teilen öffnen.
- Säubern Sie nach Abschluss der Arbeiten und stellen Sie sich sicher, dass keine Metallabfälle oder Kabelstücke in dem gewarteten Gerät liegen bleiben.
- Belüften Sie den Raum während der Installationsarbeiten und der Prüfung des Kühlmittelkreislaufs; stellen Sie zudem sicher, dass keinerlei Kühlgas austritt, da dieses in Kontakt mit Flammen oder Wärmequellen giftig und sehr gefährlich sein kann.

D

AUFSTELLUNGSORT

- Es wird empfohlen, dieses Gerät von einem qualifizierten Techniker unter Beachtung der beiliegenden Installationsanweisung aufstellen zu lassen.

WARNUNG

- Dieses Gerät nicht an Orten aufstellen, in denen Rauch, brennbares Gas oder viel Feuchtigkeit vorhanden sind, wie z.B. in einem Treibhaus.
- Die Einheit nicht in der Nähe von anderen Geräten, die übermäßig Hitze erzeugen, aufstellen.
- Das Gerät nicht an Orten aufstellen, in denen es nass werden kann (z.B. Waschküche).
- Das Gerät nicht an Orten aufstellen, in denen es hohe Feuchtigkeit und Dampfproduktion gibt (im Bad, zum Beispiel).
- Installieren Sie die Einheit nicht draußen.
- Das Gerät nicht an Orten mit Frostgefahr aufstellen.

WICHTIG ! Der Raum, in dem das Produkt aufgestellt ist, muss mit angeschlossenen an Abwassersystem Bodenablauf ausgestattet werden.

VERMEIDEN SIE
- Direkte Sonneneinstrahlung.
- Bereiche, wo Leckgasen erwartet werden können.
- Die Installationen an Stellen, an denen die Geräte starkem Öldunst ausgesetzt sind (wie z.B. in Küchen oder in der Nähe von Fabrikmaschinen). Ölverschmutung kann zu Betriebsstörungen führen.
- Löcher im Bereich mit elektrischen Kabeln und Rohrkabeln zu bohren.

WICHTIG !

In Abwesenheit der oben beschriebenen Vorsichtsmaßnahmen, kann DER HERSTELLER nicht für Schäden verantwortlich gemacht werden.

ELEKTRISCHE ERFORDERNISSE

- Vergewissern Sie sich vor der Aufstellung, dass die Netzspannung der auf dem Typenschild des Gerätes angegebenen Spannung entspricht.
- Alle elektrische Anschlüsse müssen den örtlichen elektrischen Vorschriften entsprechen. Weitere Details erhalten Sie von Ihrem Händler oder einem Elektriker.
- Jede Einheit muss ordnungsgemäß mit einer Masseleitung geerdet sein.
- Die elektrischen Anschlüsse müssen von einem spezialisierten Elektriker durchgeführt werden.
- Der Schutz auf den Spannungsausgängen werden an den verbundenen Gerät gesendet.

ZUSÄTZLICHES ZUBEHÖR FÜR DIE AUFSTELLUNG (NICHT GELIEFERT)

- Deoxidierte und geglühte Kupferrohre für die Verlegung von Kühlrohren zwischen den beiden Einheiten, mit geschäumter Polyethylenisolierung (Dicke: min. 8 mm). Für Abmessungen siehe Abschnitt KÄLTEMITTELANSCHLUSS.
- Kühlschmierfett für Plattenanschlüsse (ca. 30g).
- Elektrisches Kabel: isolierten Kupferkabeln benutzen; Kabel-Typ, Querschnitt und Länge sind im Paragraph “ELEKTRISCHE ANSCHLÜSSE” angezeigt.
- Rohre für die Wasser.
- Wenn die Wasserhärte ist über 20°F (1°F = 10 mg Calciumcarbonat pro Liter Wasser) empfehlen wir den Einbau eines Polyphosphat Behandlungssystem oder ähnlich, das den geltenden Vorschriften entspricht (DPR 59/09 UNI 8065).

HINWEISEN

1. Prüfen Sie auch das Wasser pH-Wert, das zumindest neutral (Werte von 6,9 zu 7) sein sollte. Werte unter 6,9 können die Korrosion der Materialien verursachen.
2. Es ist notwendig das System nach der Installation und bevor der Verwendung gründlich zu waschen.

Für die Installation notwendige Erzeugnisse (nicht mitgeliefert)

1.Standardschraubenzieher
2.Kreuzschraubenzieher
3.Abisoliermesser
4.Meßband
5.Wasserwaage
6.Hohlfräser-Spitze
7.Bügelsäge
8.Bohrer ø 8
9.Teflon oder Hanf
10.Hammer
11.Bohrmaschine
12.Rohrabschneider
13.Bördelgerät
14.Drehmomentenschlüssel
15.Verstellbarer Schraubenschlüssel
16.Abgratzwerkzeug
17.Sechskanteinsteckschlüssel

Außerdem ist es erforderlich:
- ein Ausdehnungsgefäß (mindestens 18 Liter)
- ¾”-Filter, der vor dem Emix Tank zu installieren ist
- ein- und Ablasshähne am Emix Tank
- einen Druckminderer (prüfen Sie die Hydraulikpläne).

LEISTUNGSSCHILD

D

	Emix Tank 200	Emix Tank 300
Stromversorgung	230 V /1/50 Hz - 400 V /3N/50 Hz	
Maximale Stromaufnahme	60 W	
Maximale Stromaufnahme mit elektrischen Widerständen	2x1000 W	
Hydraulische Anschlüsse von Brauchwasserkreislauf	3/4” G – 3/4” G	
Anschlüsse des Kältemittels R410A	3/8” – 3/8”	
Attacchi serpentina solare	1” G	
Maximaler Betriebsdruck	6 bar	
Nettogewicht	103 Kg	133 Kg
Verpacktes Gewicht	115 Kg	145 Kg
Nettoabmessung (H/B/T)	1460x620x640 mm	1875x620x640 mm

EINFÜHRUNG

Emix Tank ist eine innovative Inneneinheit, die über das ganze Jahr, unabhängig vom Klima-/Heizungssystem, warmes Brauchwasser aus einer thermodynamischen Quelle produzieren kann.

Emix Tank dient zur Produktion von warmem Brauchwasser über Tankweiche unter Verwendung der direkt von der Wärmepumpe erzeugten Energie (also erneuerbare Energie) und kann dies gleichzeitig zur Heizung oder Kühlung der Räume ausführen.

Emix Tank 200 und 300 Liter

Emix Tank 200 und 300 Liter bietet eine Komplettlösung mit:
- Komponenten und Konzept von Emix.
- 200 oder 300 Liter Tank aus Porzellan Stahl.
- Eine Serpentine aus Fe P195GH für den Anschluss einer Thermosolaranlage.
- Zwei elektrische Widerstände mit je 1 kW, die über die elektronische Steuerung von Emix Tank gesteuert werden.
- Thermostatmischer zur Temperaturregelung des warmen Wassers.

Emix Tank ist gleichzeitig ein Behälter bei Verwendung als Wärmepumpe und ein elektrischer Boiler.

Emix Tank wird an den speziellen EMIX-Port der Wärmepumpe angeschlossen (mit Ausnahme von G30 und G42 Ausseneinheiten, die einen Standard-Kältemittelport haben, an denen Emix Tank mit Hilfe des Adapters von 3/8” auf 1/4” angeschlossen werden kann).
Weitere Informationen im Kapitel “ Nur Warmwasseranwendung”.

Im Fall von Außeneinheit Fehler, kann Emix Tank als elektrischer Boiler ohne die Wärmepumpe eingesetzt werden.

KOMBINATION DER MODELLEN

Emix Tank muss an eine kompatible Außeneinheit angeschlossen werden.
Für bestimmte Modelle, siehe Katalog.(*)

(*) : Die Modelle OHNE EMIX-PORT unterstützten nicht dieses neue Gerät für die Produktion von warmem Brauchwasser.

In diesem Handbuch werden einige Abkürzungen von kompatiblen Modellen der Ausseneinheiten vom Katalog verwenden (Zum Beispiel G30 bedeutet AEI1G30EMX-GR9FI30).

Das nachfolgende Schema stellt das oben dargelegte Konzept dar und zeigt eine Systemkonfiguration mit drei Innengeräten mit direkter Expansion, ein Hydrokit für eine Bodenanlage und ein Emix Tank, alle an ein G110 angeschlossen.

D

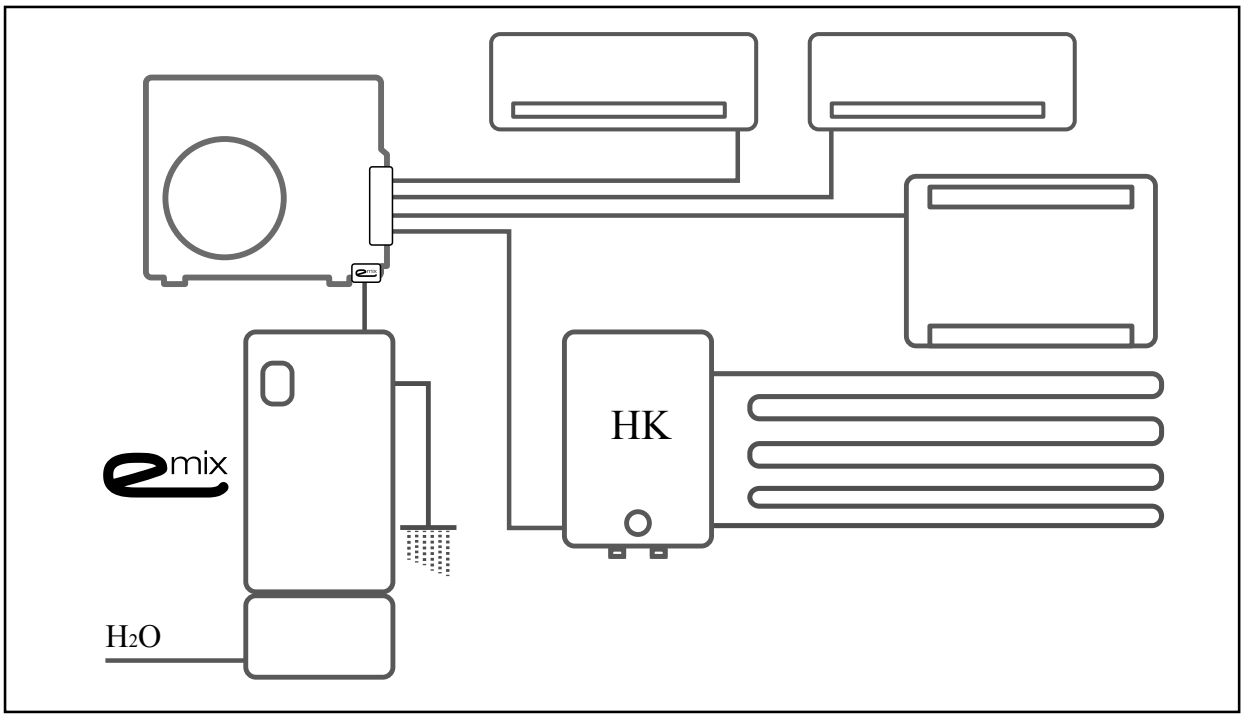

Emix Tank arbeitet immer im Heizbetrieb, auch wenn die Wärmepumpe für Kühlung der Räume arbeitet gerade. In dieser Betriebsart ist Emix Tank in der Lage die Wärme zurückzugewinnen, die sonst außerhalb in der Luft verloren würde, indem es die Energieeffizienz des gesamten Systems deutlich steigert.

Mit Emix Tank sind zahlreiche Konfigurationen möglich und die oben gezeigte ist nur eine von vielen.

BEGRENZUNG DER VERROHRUNGSLÄNGE UND DES ERHÖHUNGSUNTERSCHIEDS

Kaltkreise

Emix Tank ist eine Komponente, die gleichzeitig mit anderen Innengeräte angeschlossen werden kann. Hierzu wird der spezielle Kühlanschluss für Emix verwendet, unter Berücksichtigung der Leitungslängen von Emix Tank, die zur vorgesehenen Gesamtlänge des Außengeräts hinzugerechnet werden müssen (wir empfehlen eine spezifische Dämmung der Emix Tank-Leitungen, um den Energieverlust auf ein Minimum zu beschränken).

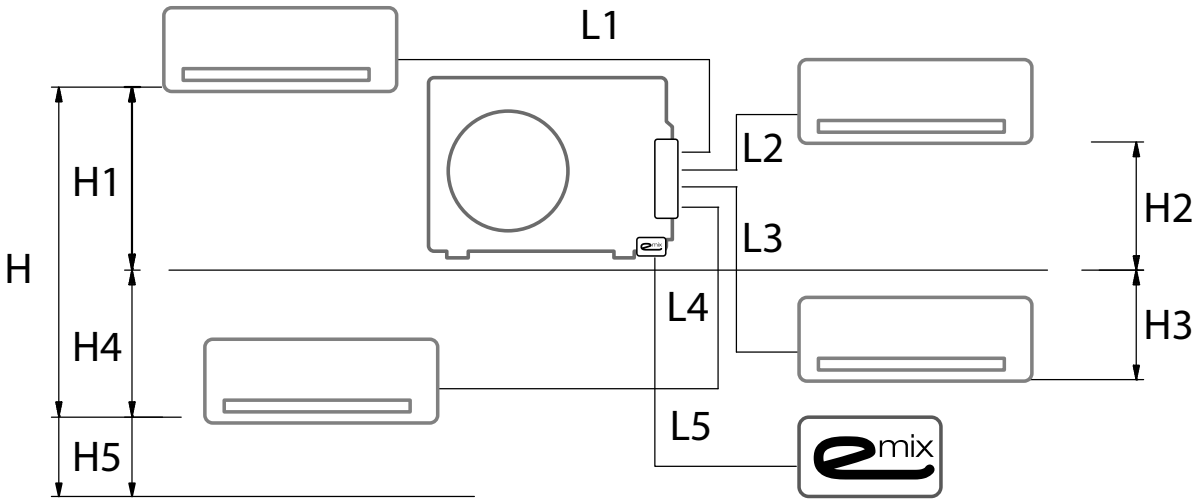

FÜR VERROHRUNGSLÄNGE UND ERHÖHUNGSUNTERSCHIED, SEHEN SIE INSTALLATIONSANLEITUNGEN VON AUSSENEINHEIT.
BEACHTEN SIE EMIX TANK ALS EINE INNENEINHEIT DES SYSTEMS.
FÜR DIE BESTE LEISTUNG, HALTEN SIE DIE ROHRLEITUNGEN VON EMIX TANK SO KURZ WIE MÖGLICH (MAX. 10m)

Die zusätzliche Kältemittelmenge für die Emix-Tank-Leitung (wenn erforderlich) beträgt 15 g/m für Verrohrung 3/8” - 3/8” oder 20g/m für Verrohrung 1/2” - 1/2”.

Beispiel Nr. 1
- Außengerät: G80
- Anzahl Innengeräte: 4 Größe A (vervierfachen Anwendung)
- Gesamtlänge der Leitungen: 30 Meter
- Länge der Emix Tank-Leitungen: 5 Meter
- Gesamtlänge der Leitungen (einschließlich Emix Tank): 35 Meter

Das Höchstmaß der G80 in vervierfachen Anwendung (ohne zusätzliche Kältemittelmenge) beträgt 40 Meter. Das System ist ok.

Beispiel Nr. 2
- Außengerät: G80
- Anzahl Innengeräte: 4 Größe A (vervierfachen Anwendung)
- Gesamtlänge der Leitungen: 50 Meter
- Länge der Emix Tank-Leitungen: 7 Meter
- Gesamtlänge der Leitungen (einschließlich Emix Tank): 57 Meter

Das Höchstmaß der G80 in vervierfachen Anwendung (mit zusätzlicher Kältemittelmenge) beträgt 65 Meter.
Es müssen 15 g/m x 17 m hinzugefügt werden.

D

A ENTFERNEN DER UNTEREN ABDECKUNG

Die Abdeckung wird einfach aus dem unteren Bereich herausgezogen. Nachdem die Abdeckung zum Teil herausgezogen wurde, muss sie nach Ihnen gezogen werden.

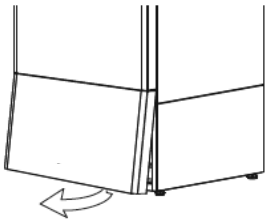

D

B KOMPONENTEN

1 Steuerpaneel
2 Kaltwassereintritt
3 Warmwasseraustritt
4. Eingang Solarserpentine
5 Ausgang Solarserpentine

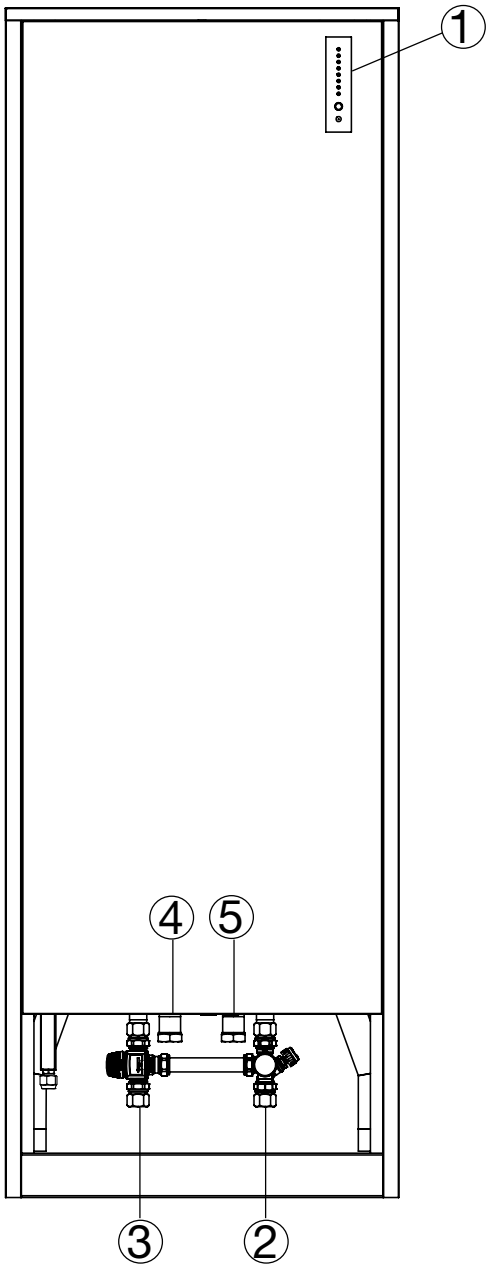

C ZUSATZINFORMATIONEN

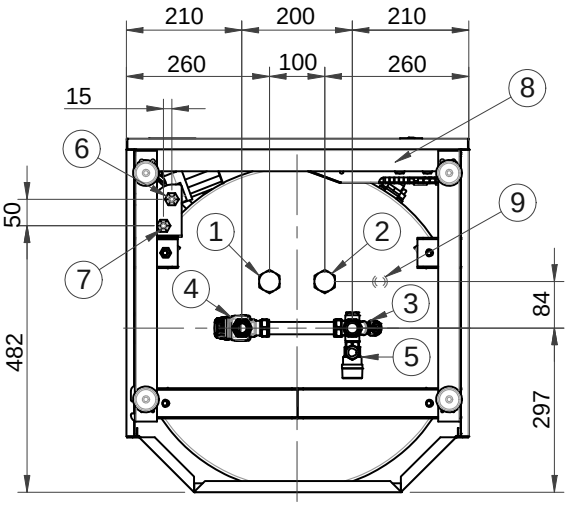

1 EINGANG SERPENTINE SOLARANLAGE
2 AUSGANG SERPENTINE SOLARANLAGE
3 KALTWASSEREINTRITT
4 WARMWASSERAUSTRITT
5 AUSGANG SICHERHEITSVENTIL (6 bar)
SIEHE HIWEISEN UNTEN
6 KÄLTEMITTELEINTRITT
7 KÄLTEMITTELAUSTRITT
8 ELEKTRISCHE ANSCHLÜSSE
9 NISCHE FÜR TEMPERATURSONDE DES BEHÄLTERS
10. MAGNESIUM ANODE
11. ELEKTRISCHE WIDERSTÄNDE
12. SCHICHTUNG SENSOREN
13. WASSERABLAUFANSCHLUSS + AUSDEHNUNGSGEFÄSS
14. THERMOSTATMISCHER
15. KALTWASSEREINTRITT-VENTIL

D

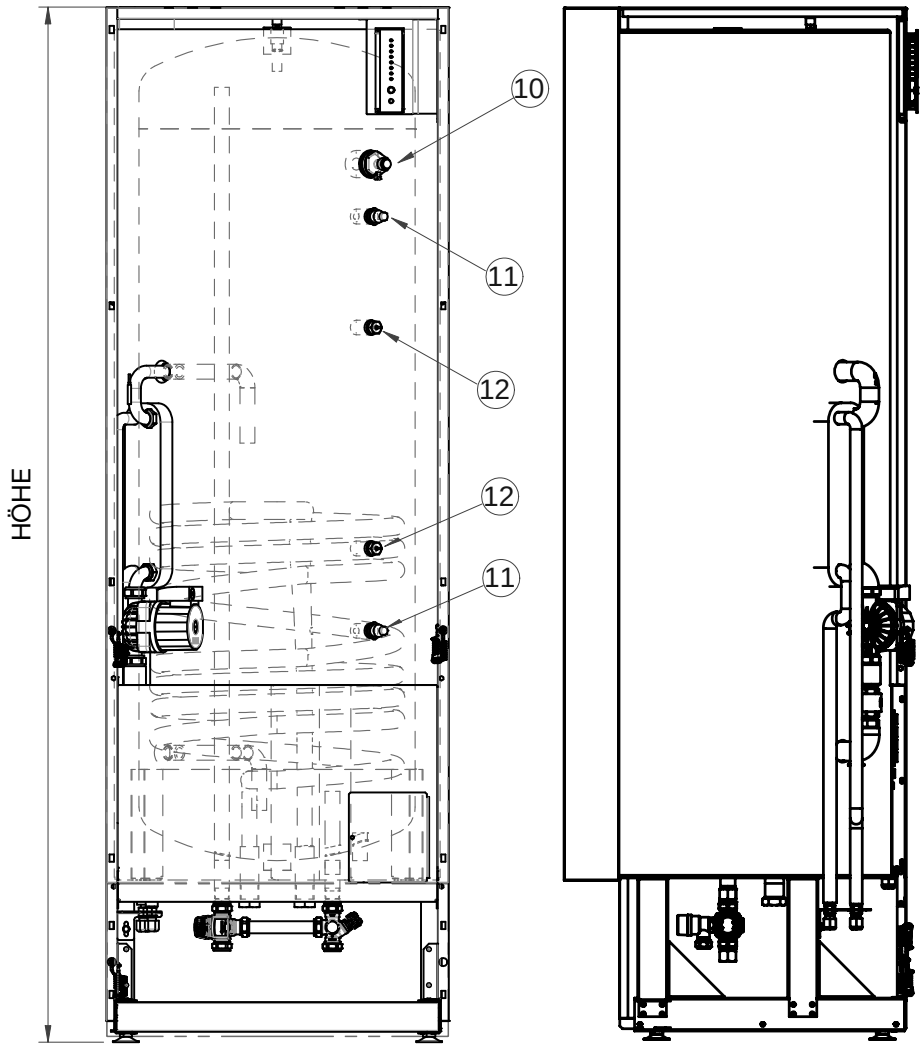

HÖHE

200 LITER 1460 mm
300 LITER 1875 mm

GEWICHT

200 LITER 103 Kg
300 LITER 133 Kg

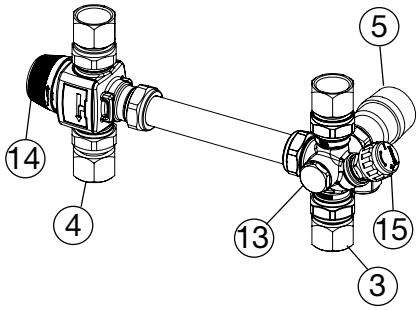

NOTE

WICHTIG ! AUSGANG SICHERHEITSVENTIL (5)

- Der Ausgang der Sicherheitsgruppe Entleerung muss entsprechend den Anforderungen der DTU (Unified technisches Dokument) bemessen sein und darf auf keinen Fall behindert werden.
  Er muss an einem vertikalen Abgasrohr angeschlossen werden, indem Sie einen Trichter benutzen, der mindestens ein Abstand von 20 mm erlaubt; der Durchmesser des Abgasrohres muss mindestens gleich des Gerätsverbindungsrohres sein.
- Der Ausgang der Sicherheitsgruppe Entleerung muss in einer Umgebung installiert werden, in der er von der Gefahr des Einfrierens geschützt wird und er muss nach unten geneigt werden.

VORSICHT !

In Abwesenheit einer solchen Vorsichtsmaßnahme, konnte das Eingreifen des Sicherheitsventils Schäden an Personen, Tieren und Sachen verursachen; in diesem Fall kann DER HERSTELLER nicht haftbar gemacht werden.

KÄLTEMITTELANSCHLUSS ZWISCHEN EMIX TANK UND AUSSENEINHEIT

G30 / G42 NUR WARMWASSER (SIEHE ABSCHN. “NUR WARMWASSERANWENDUNG”)

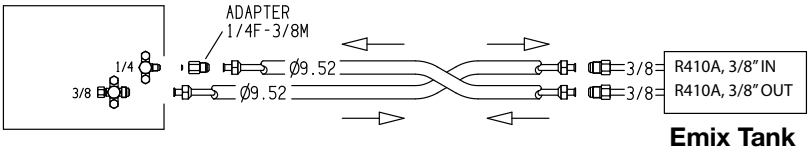

G140

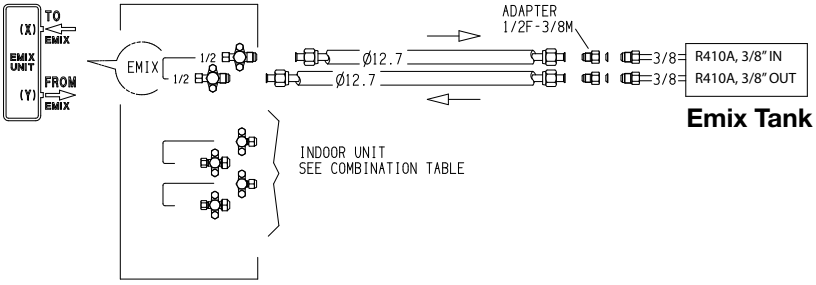

ANDERE AUSSENEINHEITEN

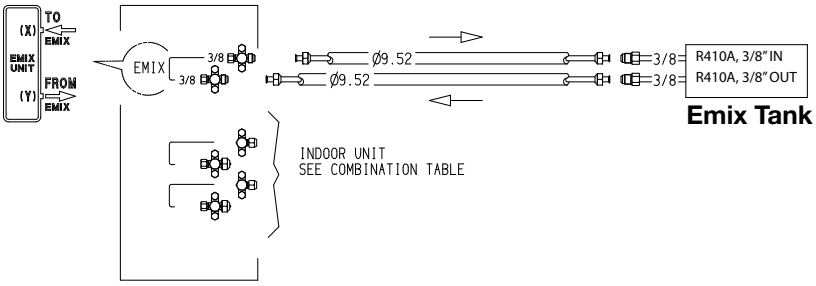

- Die Hähne des Ports an die Außeneinheit schließen.
- Für Anwendungen „NICHT NUR WARMWASSER“: den Bypass von den Hähnen des Emix-Ports trennen (und für den Fall der Entfernung von Emix Tank aufheben).
- Emix Tank-Kühlleitungen an die Außeneinheit anschließen (verwenden Sie möglichst gut gedämmte Kupferrohre).
  Im unteren Bereich sind zwei Anschlüsse zu sehen; diese dienen für den Kältemittelkreislauf zwischen Außeneinheit und Emix Tank; hier befindet sich das unten aufgeführte Schild:

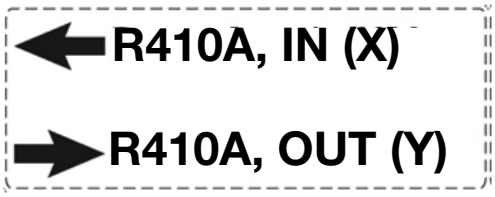

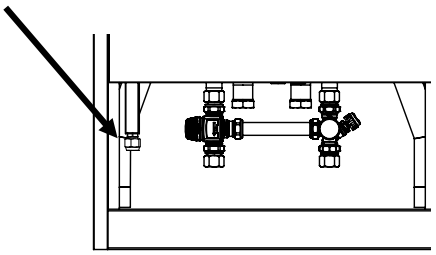

R410A, IN (X) ist die Leitung vom Außeneinheit
R410A, OUT (Y) ist die Leitung zum Außeneinheit

Die Anschlüsse müssen sehr sorgfältig beachtet werden, sowohl bei Anschluss von Emix Tank an den Emix-Port als auch bei Anschluss an den Standard-Kältemittelport.

- In dem Fall wird Emix Tank an den Emix-Port:

  - schließen Sie den Port (X) von der Außeneinheit an den Anschluss R410A, IN (X) von Emix Tank
  - schließen Sie den Port (Y) von der Außeneinheit an den Anschluss R410A, OUT (Y) von Emix Tank

- In dem Fall wird Emix Tank an einen Standard-Kältemittelport angeschlossen (G30 / G42):

- schließen Sie den Gasanschluss 3/8” von der Außeneinheit an den Anschluss R410A, IN (X) von Emix Tank
- schließen Sie den Flüssigkeitanschluss 1/4” von der Außeneinheit an den Anschluss R410A, OUT (Y) von Emix Tank

Verwenden Sie den Adapter in Abbildung.

- Den üblichen Vorgang zur Herstellung des Vakuums ausführen.
- Öffnen Sie die Hähne des Ports von der Außeneinheit, wo Emix Tank angeschloßen ist.

E HYDRAULIKANSCHLUSS ZWISCHEN EMIX TANK UND BRAUCHWASSERKREISLAUF

- Den Behälter an den Wasserkreislauf anschließen. Schließen Sie ein Ausdehnungsgefäß mit mindestens 18 Litern und Wartungshähne an die Wasseranschlüsse an, um die späteren Wartungsarbeiten zu erleichtern. Einen Abfluss an das Sicherheitsventil anschließen.
- Bauen Sie, vor dem Kaltwasseranschluss, einen Filter und einen Entkalker (oder ein Polyphosphat Behandlungssystem) ein, um Kalkablagerungen zu vermeiden.

Unten werden die Anschlüsse der Wasserleitungen und die Einstellung vom Thermostatmischer gezeigt.

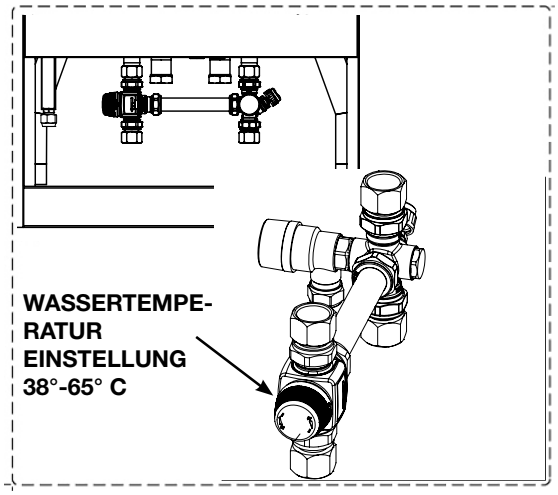

D

F WIE DAS AUSDEHNUNGSGEFÄSS ZU INSTALLIEREN

Wir empfehlen den Einbau des Ausdehnungsgefäß, um Sanitär-Probleme von Emix Tank zu verhindern (zB in Bezug auf plötzliche Druckänderungen im Eingangskreis Wasser) und vor allem, um den Druckanstieg entgegenzuwirken aufgrund der Erwärmung des Wasser.

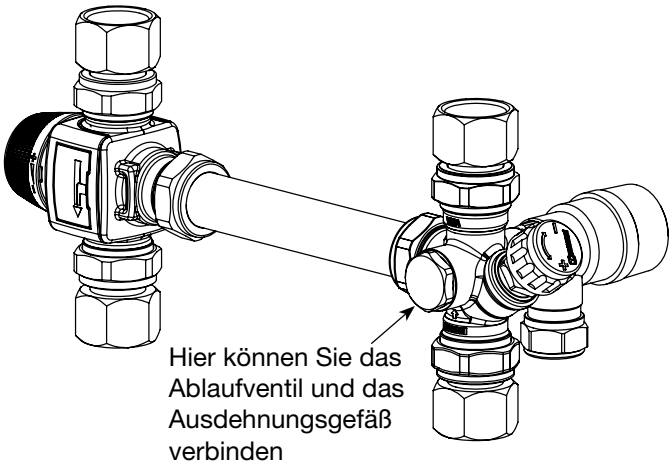

1. Die Kappe entfernen.
2. Installieren Sie ein Ventil, um Wasser aus dem Kreislauf zu entleeren (bei Bedarf).
3. Installieren Sie das Ausdehnungsgefäß min. 18 Liter (½ “-Anschluss).

G ANSCHLUSS VOM DURCHFLUSSSCHALTER AUF DEN WARMWASSERHAHN (OPTIONAL)

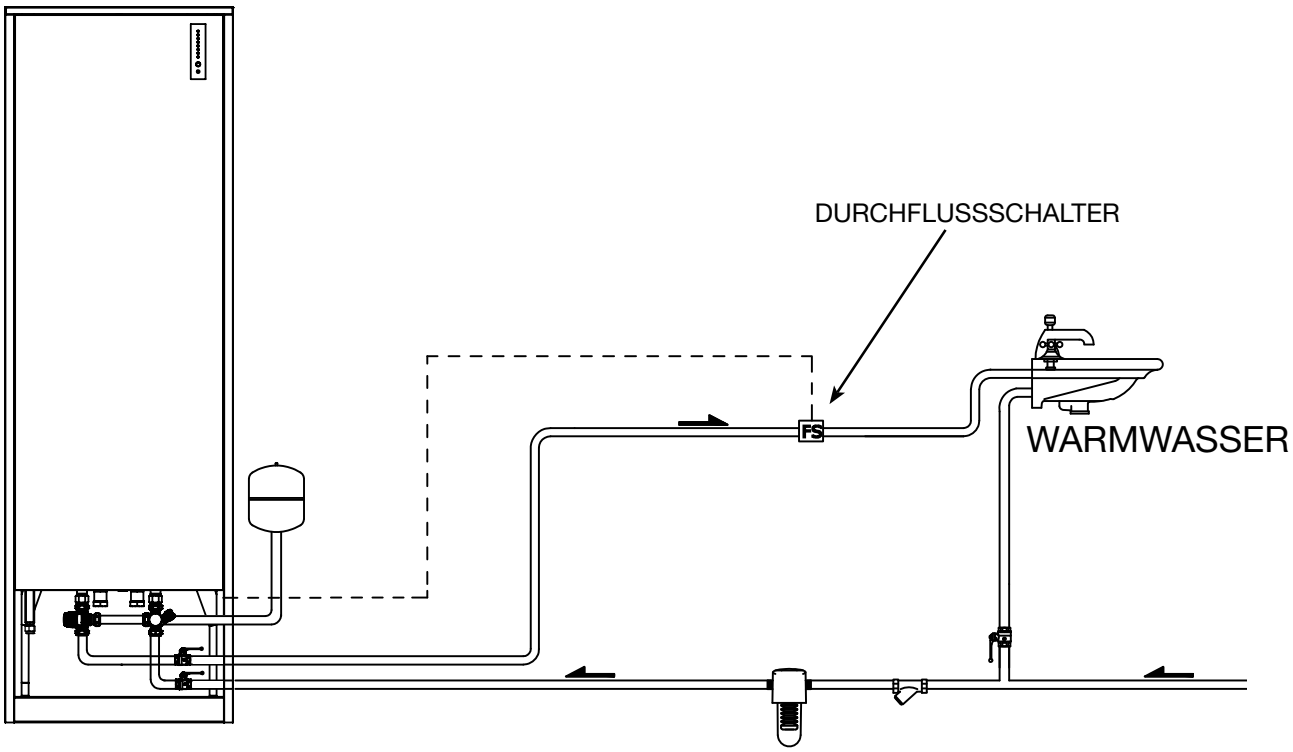

D

Stellen Sie den Durchflussschalter auf dem Warmwasserhahn wie in Abbildung gezeigt ist.
Schließen Sie den Durchflussschalter an den J14-Anschluss auf der Hauptschaltkarte.

MERKMALE VOM DURCHFLUSSSCHALTER:
Durchmesser: 3/4”
Mindestdurchfluss: 1l/m

Konvention: wenn es gibt Durchfluss (Wasserentnahme) muss der Durchflussschalter geschlossen sein (Trockenkontakt).

ELEKTRISCHE ANSCHLÜSSE

Allgemeines
- Während des Betriebs ist eine Spannungsschwankung von ±10% tolerierbar.
- Die Anschlussleitungen müssen fest verlegt sein.
- Gerät der Klasse 1.

Hauptversorgung und Signalkabel
Emix Tank muss immer getrennt vom Außengerät an den Strom angeschlossen werden, an das es nur mit einem geschirmten, zweiadrigen Buskabel angeschlossen wird, wie das auch für alle sonstigen Innengeräte der Fall ist.
- Entsprechend der geltenden Vorschriften muss die Stromversorgung über eine Schutzvorrichtung mit Trennschalter (nicht mitgeliefert) erfolgen.
- Der Schutz muss über einen zweipoligen Schalter (nicht mitgeliefert) gewährleistet werden.

ZUGANG AN DIE ELEKTRISCHE ANSCHLÜSSE

D

- Das Frontpaneel auf die gleiche Weise abnehmen, wie die untere Abdeckung (es gibt keine Schrauben zu entfernen oder Kabel getrennt zu werden).
- Hinter dem Frontpaneel befindet sich der Behälter.
- Unten rechts ist die Abdeckung der elektrischen Anschlüsse zu sehen.

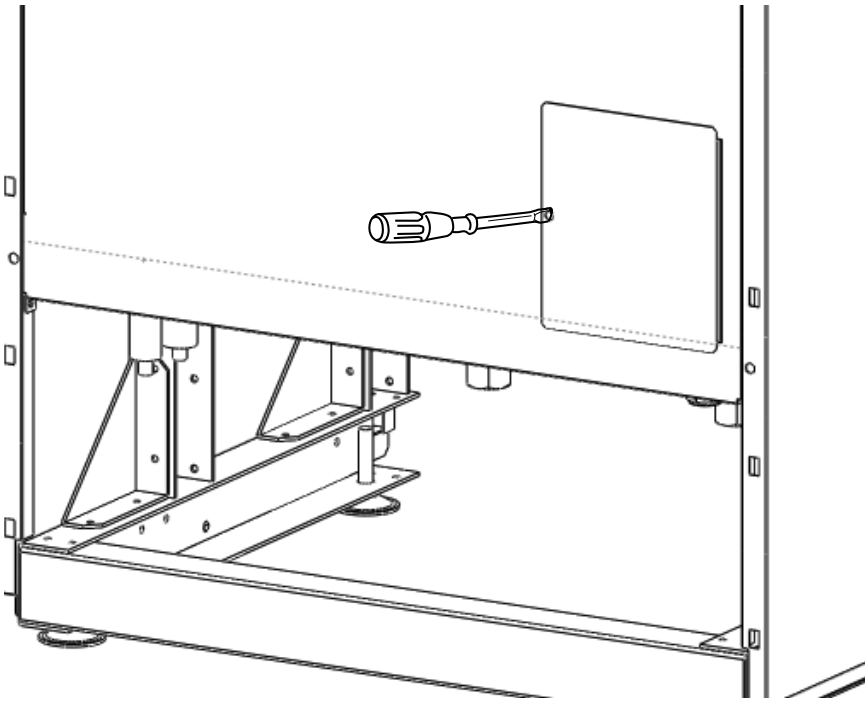

ABNEHMEN DER ABDECKUNG DER ELEKTRISCHEN ANSCHLÜSSE

- Die Befestigungsschraube lösen.
- Den Deckel abnehmen.

HINWEIS

DAS FRONTPANEEL UND DIE SCHUTZABDECKUNG DER ELEKTRISCHEN ANSCHLÜSSE MÜSSEN WÄHREND DES BETRIEBS DER EINHEIT SICHER BEFESTIGT WERDEN.

ELEKTRISCHE ANSCHLÜSSE
KLEMMENBLOCK UND ELEKTRISCHE ANSCHLÜSSE

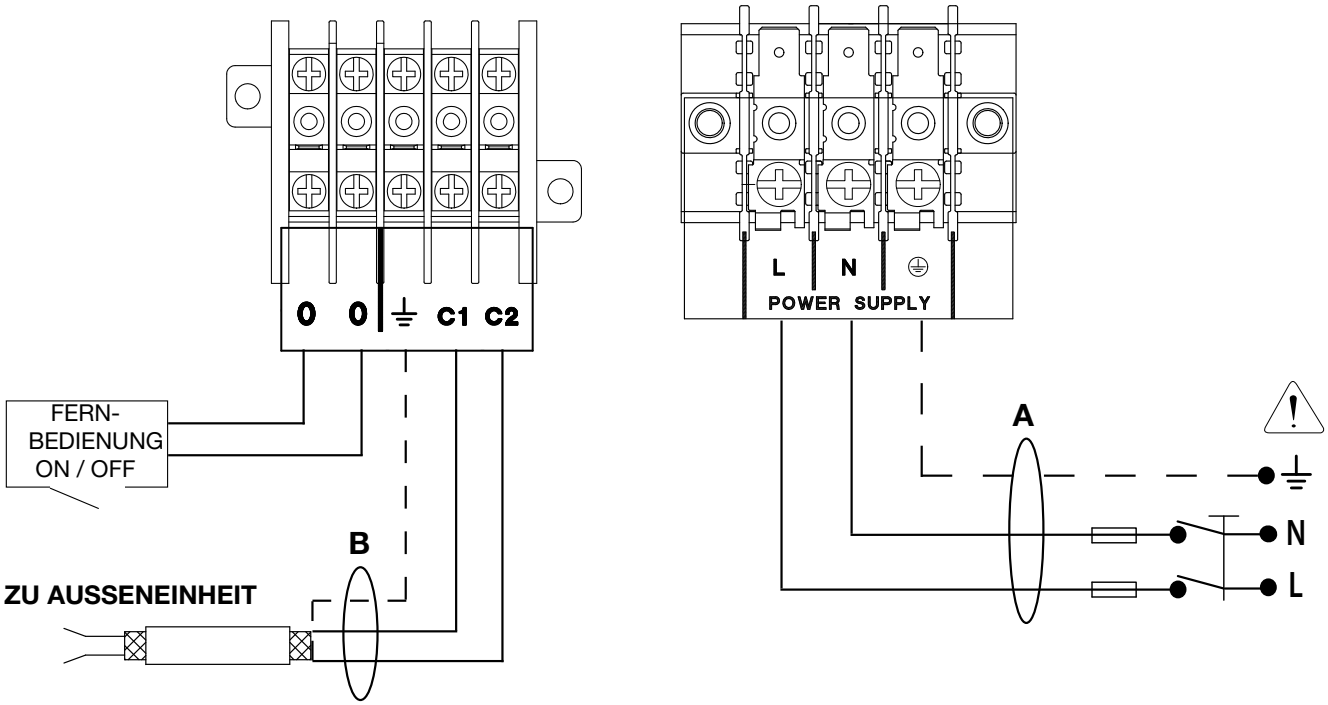

D

TRÄGE SICHERUNG

Der Unterbrechungsmechanismus für die Stromversorgung muß über eine Kontakt-Trennung, in allen Polen, die die ganze Unterbrechung in der Bedingungen der Überspannungsschutz Kategorie III verfügt.

HIMWEIS : Eine eigene elektrische Zuleitung für die Versorgung benutzen.

VORSICHT !
Verbinden Sie immer die Phase zu L und Neutral zu N.
VERTAUSCHE DIE KABEL NICHT, SONST FUNKTIONIERT DIE WASSERPUMPE NICHT RICHTIG.

Das zweipolige, geschirmte Kommunikationskabel an die Klemmen C1 und C2 anschließen, indem Sie die Polarität zwischen Außengerät und Emix Tank beachten. Die Schirmung an die Erdungsklemme anschließen. Bei einem Fehler wird die fehlende Kommunikation angezeigt (alle LEDs blinken). SIEHE AUTODIAGNOSE TABELLE.
Die FERNBEDIENUNG ist ein Anschlüss, das die Steuerung von Emix Tank von einer entfernten Stelle, zum Beispiel von der Steuerung einer Solaranlage oder von einer Schaltuhr, erlaubt. (Siehe Abschnitt “Home Automation Anschlüsse”)
Der Schaltplan ist mit einem Klebeetikett auf dem Paneel der elektrischen Komponentenkasten aufgebracht.

Einstellung der elektrischen Widerstände

Die elektrische Widerstände von Emix Tank sind beide aktiviert (Werkseinstellung). Es ist möglich die Einstellung zu ändern, indem Sie den Schalter **SW1** benutzen, um den niedrigen Widerstand oder den oberen auszuschließen, aber **in jedem Fall ist es zwingend erforderlich zumindest einen aktivierten elektrischen Widerstand zu lassen**.
Wenn Sie nicht verwenden mindestens einen Widerstand, könnte das System nicht richtig funktionieren; darüber hinaus sichern die elektrischen Widerstände warmes Wasser auch im Fall von Außeneinheit Fehler zu.

Werkseinstellung
2 elemente
1+1kW
niedriger +
oberer

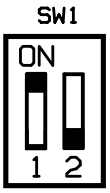

1 element
1kW
niedriger

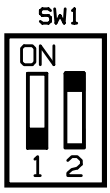

1 element
1kW
oberer

KABEL-LÄNGE, QUERSCHNITT UND TRÄGE SICHERUNGEN

A		B		
L (m)	S (mm²)	L (m)	S (mm²)	
15	2,5	S. AUSSENGERÄT	0,75	16 A

Stromversorgungskabel A:
Elektrisches mehradriges Kabel; Querschnitt und Länge des Kabels sind in der Tafel angezeigt. Das Kabel soll als H07RN-F-Typ sein (gemäß CEI 20-19 CENELEC HD22). Versichern Sie sich, daß die aktive Leitungen sich vor der Erdungsleitung spannen.

Verbindungskabel B (ABGESCHIRMT):
Elektrisches zweipoliges Abschirmkabel; Querschnitt und Länge des Kabels sind in der Installationsanleitungen von der Ausseneinheit angezeigt (beachten Sie Emix Tank als eine Inneneinheit).
Das Kabel soll nicht leichter als H05VVC4V5-K-Typ sein (gemäß CEI 20-20 CENELEC HD21).

D

Verbindung und die Wartung des Stromversorgungskabels

- Die elektrische Verbindung der Einheit ist Typ Y.
- Die Installation des Kabels muss von qualifiziertem Personal durchgeführt werden.
- Wenn das Kabel wird aus der Verwendung beschädigt, für den Ersatz, wenden Sie sich an den Kundendienst oder qualifizierten Personal.

Home Automation Anschlüsse

Emix Tank kann zu einem Home Automation System nach der folgenden Anleitungen angeschlossen werden:

FERNBEDIENUNG

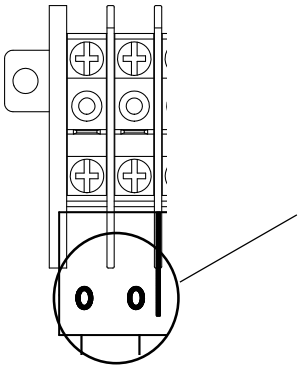

Benutzen Sie die Klemmen O und O (Siehe die ELEKTRISCHE ANSCHLÜSSE) nur im Falle des Anschlusses an ein externes Eingangssignal, das zur Aktivierung oder Deaktivierung von Emix Tank dient (werkseitig gebrückter Trockenkontakt); beispielsweise eine Solarsteuerung, die Emix Tank je nach Wärmebedarf ein- oder ausschaltet, oder ein Programmiergerät zur Einschaltung des Geräts zu verschiedenen Tageszeiten.
Für den Anschluss, entfernen Sie das vorinstallierte Jumper und schließen Sie den externen Controller.
Konvention:
OFFEN KONTAKT: EMIX TANK IM STANDBY
GESCHLOSSENEN KONTAKT: EMIX TANK IN FUNKTION

Anschluss vom Durchflussschalter auf den Warmwasserhahn (Optional)
Schließen Sie den Durchflussschalter an den J14-Anschluss.
SIEHE ABSCHNITT G

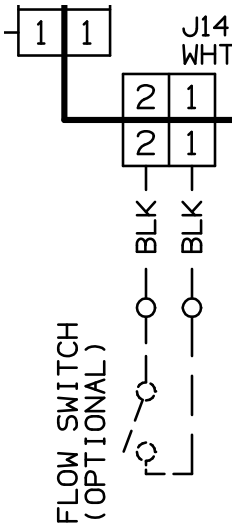

D

JUMPERS EINSTELLUNG (STEUERKARTE)

WERKSEINSTELLUNG

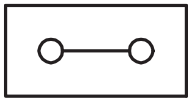
JP1

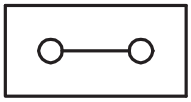
JP2

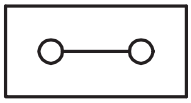
JP3

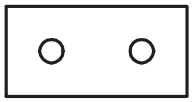
JP4

JP1= GESCHLOSSEN

JP2= GESCHLOSSEN

JP3= GESCHLOSSEN (NICHT VERÄNDERN)

JP4= OFFEN (NICHT VERÄNDERN)

WARNUNG !
Trennen Sie das System vor der Änderung der Einstellung.

JP1
Anwendungsart Auswahl:
GESCHLOSSEN: schließen Sie das Gerät an den spezifischen Emix Port (wenn Emix Tank ist Teil eines Systems).
OFFEN: schließen Sie das Gerät an den Kältemittelport auf der Außeneinheit (wenn es gibt keinen speziellen Emix Port) - Siehe nur Warmwasseranwendung mit Ausseneinheit G30 / G42.

JP2
Internen Gebrauch. Werkseinstellung nicht verändern. Wenn geändert, wird die Einheit nicht einwandfrei ausführen.

JP3
Internen Gebrauch. Werkseinstellung nicht verändern. Wenn geändert, wird die Einheit nicht einwandfrei ausführen.

JP4
Internen Gebrauch. Werkseinstellung nicht verändern. Wenn geändert, wird die Einheit nicht einwandfrei ausführen.

SWITCHES EINSTELLUNG (STEUERKARTE)

WARNUNG !
Trennen Sie das System vor der Änderung der Einstellung.

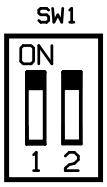

SW1: EINSTELLUNG DER ZUSÄTZLICHEN ELEKTRISCHEN WIDERSTÄNDE

Siehe Abschnitt "**Einstellung der elektrischen Widerstände**".

SW3: EINSTELLUNG DES VOLUMENS VOM BEHÄLTER

Stellen Sie **SW3** ein, um das Volumen des Behälters zu wählen. **SW3** ist im Werk voreingestellt.

OFF - OFF = 300 l

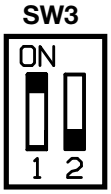

ON - OFF = 200 l

D

EMIX TANK ANSCHLUSS- NUR WARMWASSERANWENDUNG - G30 / G42

Emix Tank kann zusammen mit den Außengerät G30 und G42 in einer spezifischen Konfiguration zur Erstellung eines Wärmepumpensystem nur zur Wassererwärmung eingesetzt werden.

Nur Warmwasseranwendung: G30/G42 + Emix Tank

Die Emix-Tank Einheit an den einzelnen Kältemittelport (G30) oder an den Kältemittelport A (G42) des Außengeräts mit dem Adapter 1/4 -> 3/8 anschließen (er ist zusammen mit dem Außengerät mitgeliefert).
Das System läuft immer im Heizbetrieb.
JP1 von der Steuerkarte der Emix-Tank Einheit entfernen, bevor Sie das System einschalten.
Bei dieser Betriebsart kann G42 nicht an andere Inneneinheiten angeschlossen werden.

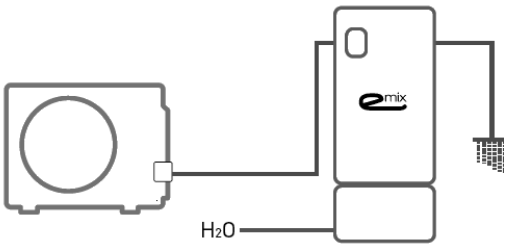

ANSCHLUSS VON EMIX AN EINE THERMOSOLARANLAGE

Emix Tank kann an jede Solaranlage mit Zwangszirkulation angeschlossen werden (Siehe Beispiel im Systemplan). Das Paneel wird direkt an die Serpentine im Behälter des Emix Tank angeschlossen (die Anschlüsse befinden sich im unteren Bereich des Behälters). Die Temperatursonde des Behälters wird in der Nische, im unteren Teil der Einheit positioniert (hierzu das untere Paneel entfernen - siehe Abschnitt C).

Länge der Serpentine: 13,2 m
Material: Fe P195GH
Durchmesser: 33,7mm
Oberfläche: 1,4m^2
Position: Im Innern des Behälters

Druckverluste im Solartauscher

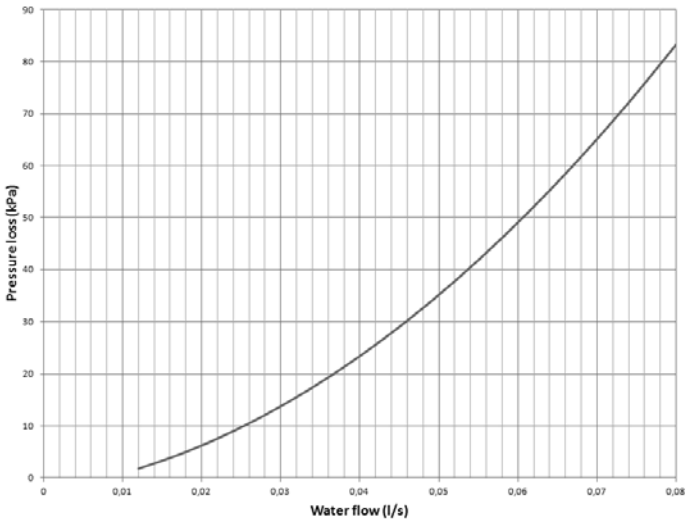

TRENNUNG UND DEINSTALLATION VON EMIX TANK

Wie die Kältemittelkreislauf zu trennen

Ist Emix Tank an einen normalen Port für Innengeräte (zum Beispiel mit G30 oder G42) angeschlossen, erfordert der Ausbau von Emix Tank die gleichen Schritte, die für den Ausbau eines beliebigen Innengeräts erforderlich sind. Auf der Ausseneinheit das Umkehrventil elektrisch trennen, um das System bei der Kühlung zu zwingen.

Ist Emix Tank an den spezifischen Emix-Port angeschlossen und muss aus irgend einem Grund ausgetauscht werden, muss der Ausbau mit Hilfe eines Kältemittelabsauggeräts erfolgen:

- die Hähne der Kreisläufe, mit denen Emix Tank an das Außengerät angeschlossen ist, schließen;
- das Kältemittelabsauggerät an einen der beiden Hähne anschließen;
- das Gas aus den Leitungen und aus dem Emix Tank absaugen;
- Emix Tank trennen;
- den neuen Emix Tank anschließen;
- das Vakuum in den Leitungen herstellen;
- das abgesaugte Gas in den Kreislauf des Emix Tank zurückleiten;
- das Kältemittelabsauggerät trennen;
- die Hähne der Kreisläufe, mit denen Emix Tank an das Außengerät angeschlossen ist, wieder öffnen.

D

Ist Emix Tank an den spezifischen Emix-Port angeschlossen und muss aus irgend einem Grund entfernt werden, muss der Ausbau mit Hilfe eines Kältemittelabsauggeräts erfolgen:

- die Hähne der Kreisläufe, mit denen Emix Tank an das Außengerät angeschlossen ist, schließen;
- das Kältemittelabsauggerät an einen der beiden Hähne anschließen;
- das Gas aus den Leitungen und aus dem Emix Tank absaugen;
- Emix Tank trennen;
- an Stelle von Emix Tank den Bypass montieren, der vor der Installation von Emix Tank bereits installiert war;
- das Kältemittelabsauggerät trennen;
- das Vakuum im Bypass herstellen;
- die Hähne der Kreisläufe, mit denen Emix Tank an das Außengerät angeschlossen ist, wieder öffnen;
- die Außeneinheit in der Kühlbetriebsart einschalten;
- das abgesaugte Gas in das System zurückleiten, hierzu das Kältemittelabsauggerät an ein Ansaugventil der Innengeräte oder an die Druckeinlaßstutzen anschließen;
- das Kältemittelabsauggerät trennen.

Wie den Wasserbehalter zu entleeren

Wenn Emix Tank muss entfernt oder ausgetauscht werden, verfahren Sie wie folgt, um den Wasserbehalter zu entleeren:

- schließen Sie den Hahn des Wassereinlass von Emix Tank;
- öffnen Sie die Wannen-Hähne, die zu Emix Tank angeschlossen sind. Alternativ öffnen Sie das Entlüftungsventil auf der Oberseite des Behälters;
- verbinden Sie ein Entladungsrohr für das Wasser des Behälters zu Rohr 1 (siehe Abbildung);
- das Wasser wird aus dem Behälter durch den verbundenen Schlauch herauskommen.

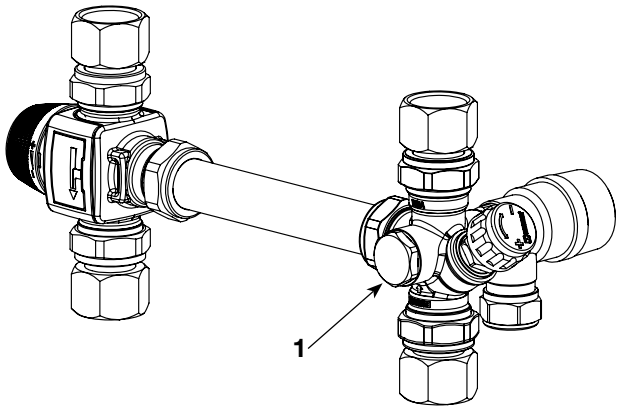

INFORMATIONEN FÜR DIE KORREKTE ENTSORGUNG DES PRODUKTES GEMÄSS DER EU-RICHTLINIE 2012/19/EU

Am Ende seiner Lebensdauer darf dieses Gerät nicht im Haushaltsmüll entsorgt werden.
Das Produkt über zweckmäßige Sammelstellen oder Händler, die diesen Service anbieten, entsorgen lassen.
Die getrennte Entsorgung elektrischer oder elektronischer Geräte und der entsprechenden Batterien verhindert Umweltbelastungen und negative Auswirkungen auf die menschliche Gesundheit. Die Wiedergewinnung der Konstruktionsmaterialien ermöglicht zudem eine erhebliche Ressourcen- und Energieeinsparung.
Um auf die Verpflichtung der getrennten Entsorgung dieser Geräte und der Batterien hinzuweisen, ist auf dem Produkt das Symbol der durchgestrichenen Abfalltonne angebracht.
Die unsachgemäße Entsorgung durch den Benutzer kann zur Auferlegung der in der geltenden Bestimmung angeführten Verwaltungsstrafen führen.

PRINZIPHYDRAULIKPLAN – ANSCHLUSS EMIX TANK 200/300

1 Außengerät EMX
2 Einheit Emix Tank 200/300
3 Ausdehnungsgefäß mindestens 18 Liter (nicht geliefert; für weitere Angaben siehe Abschnitt)
4 Siebfilter (nicht geliefert)
5 Polyphosphat-Filter oder Entkalkungssystem (nicht geliefert)
6 Thermostatmischer (auf Einheit Emix Tank installiert)
7 Durchflussschalter (Optional - nicht geliefert)
8 Druckminderer (nicht geliefert)

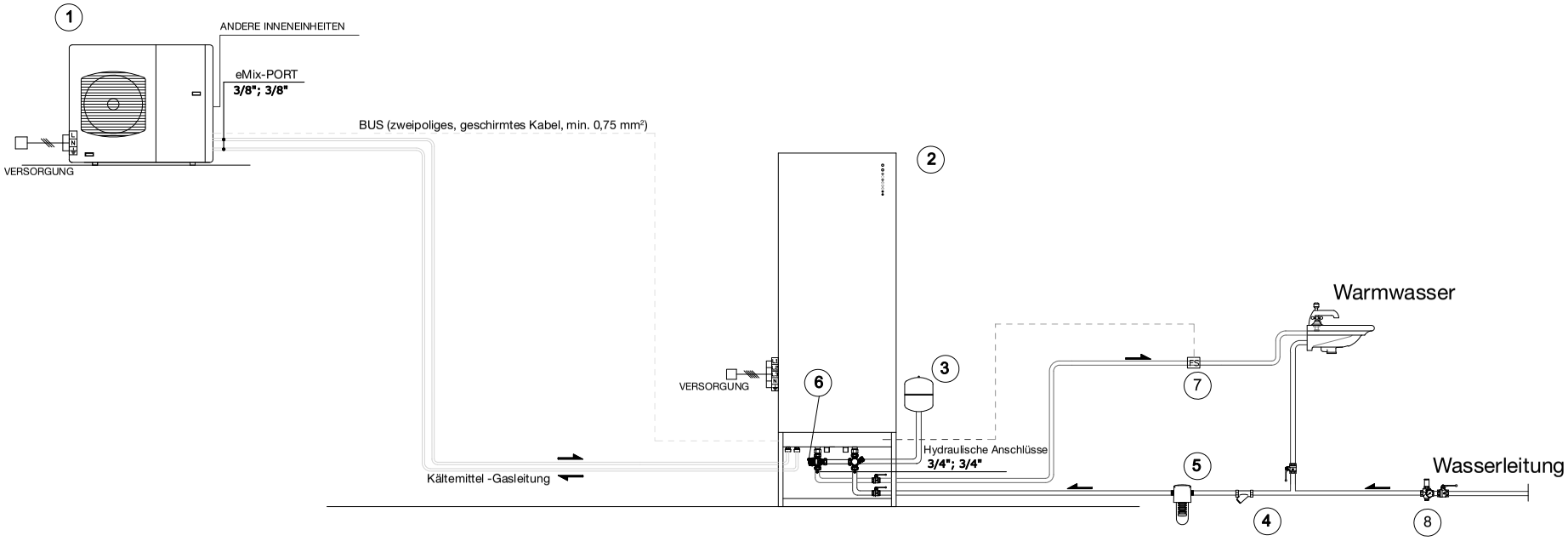

PRINZIPHYDRAULIKPLAN – ANSCHLUSS EMIX TANK 200/300 AN SOLARANLAGE MIT ZWANGSZIRKULATION

1 Außengerät EMX
2 Einheit Emix Tank 200/300
3 Ausdehnungsgefäß mindestens 18 Liter (nicht geliefert; für weitere Angaben siehe Abschnitt)
4 Siebfilter (nicht geliefert)
5 Polyphosphat-Filter oder Entkalkungssystem (nicht geliefert)
6 Thermostatmischer (auf Einheit Emix Tank installiert)
7 Nische für Temperatursonde des Behälters (auf Einheit Emix Tank installiert)
8 Anschluss Serpentine Solaranlage
9 Solaranlage mit Zwangszirkulation
10 Durchflussschalter (Optional - nicht geliefert)
11 Druckminderer (nicht geliefert)

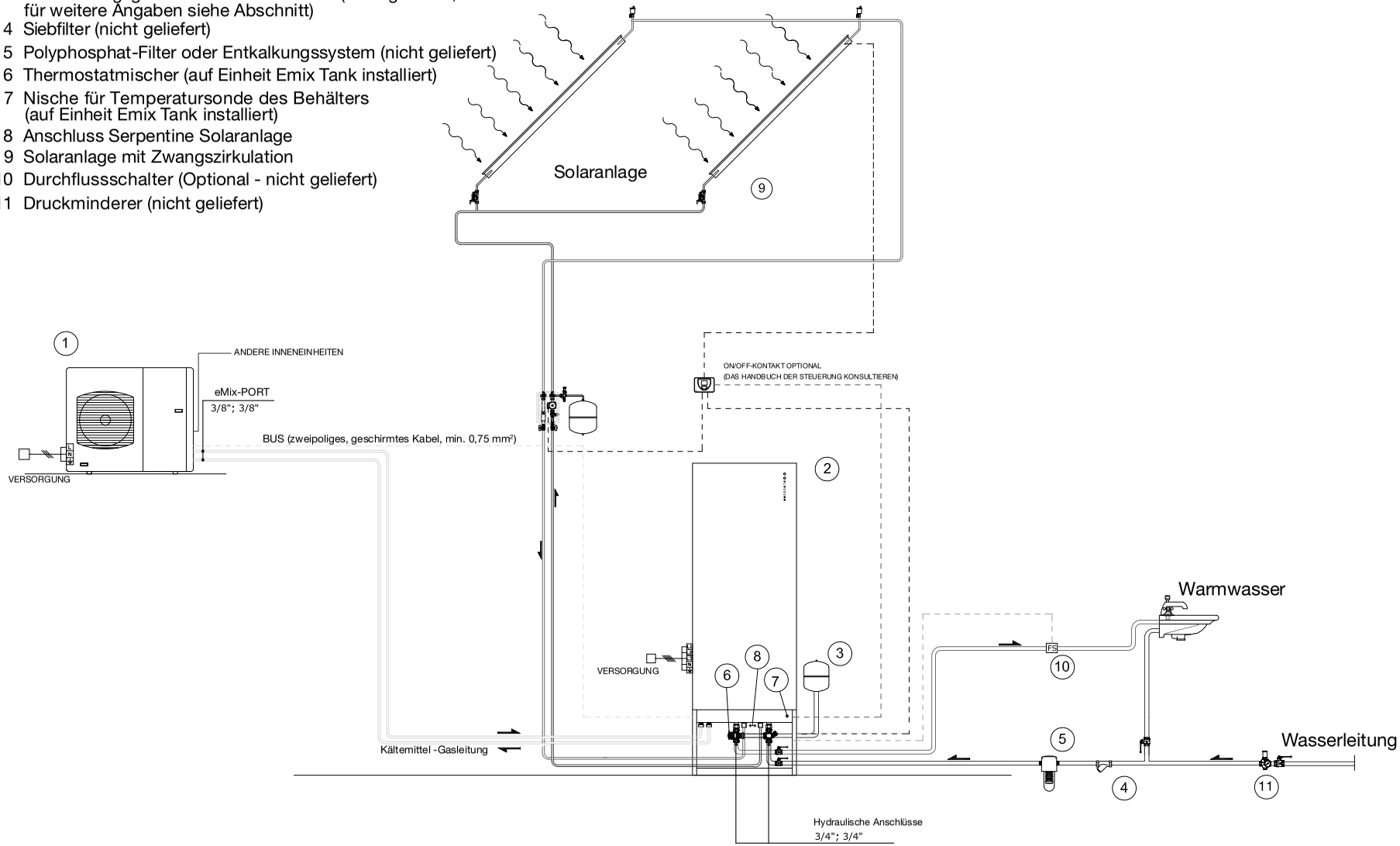

PRINZIPHYDRAULIKPLAN – ANSCHLUSS EMIX TANK 220/300 MULTI-KONFIGURATION

1 Außengerät ISeries EMX
2 Einheit eMix Tank 220/300
3 Ausdehnungsgefäß mindestens 18 Liter (nicht geliefert)
4 Siebfilter (nicht geliefert)
5 Polyphosphat-Filter oder Entkalkungssystem (nicht geliefert)
6 Mischhahn (auf Einheit eMix Tank installiert)
7 Durchflussschalter (Optional - nicht geliefert)
8 Druckminderer (nicht geliefert)

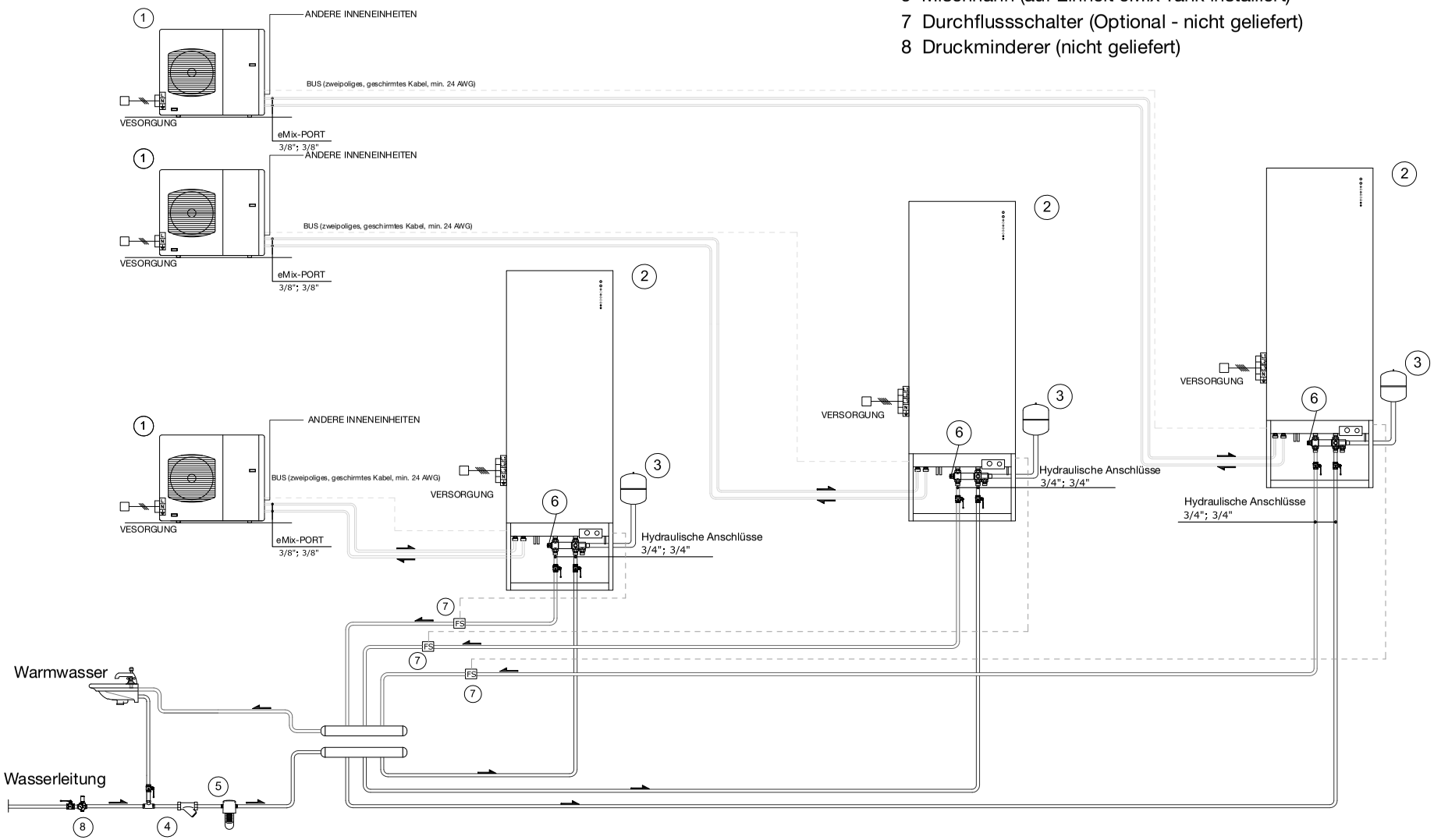

BEDIENUNGSANLEITUNGEN

Sicherheitsanweisungen

- Lesen Sie diese Anleitung aufmerksam durch, bevor Sie die Anlage in Betrieb setzen. Bei Fragen oder Problemen wenden Sie sich bitte an den Händler oder an das autorisierte Kundendienstzentrum.
- Dieses Gerät wurde entwickelt, um heißes Wasser im Hausgebrauch zu bieten. Es darf nur für diesen spezifischen Zweck und wie in dieser Anleitung beschrieben verwendet werden.

VORSICHT! Das Gerät Verwendung ist VERBOTEN, wenn der Tank nicht mit Wasser gefüllt ist.

WARNUNG

- Niemals Benzin oder andere entzündbare Flüssigkeiten in der Nähe der Anlage anwenden oder aufbewahren. Dies ist sehr gefährlich.
- Keine Schaltgeräte, die keinen Schutz IPX1 (Schutz gegen senkrechten Wasseranfall) haben, unter der Einheit installieren.
- Die Einheiten dürfen nicht mit feuchten Händen angefasst werden.
- Der Hersteller übernimmt keinerlei Verantwortung in den Fällen, in denen die Sicherheits- und Unfallverhütungs-Vorschriften nicht beachtet werden.

D

VORSICHT

- Niemals den Stromversorgungs- Hauptschalter benutzen, um das Gerät ein/auszuschalten. Immer den Wahlschalter auf der Einheit benutzen.
- Kinder nicht mit der Anlage spielen lassen.
- Dieses Gerät sollte nicht von Personen mit eingeschränkten körperlichen, sensoriellen und geistigen Fähigkeiten, Personen mit wenig Erfahrung und Kenntnis im Umgang mit dem Gerät und von Kindern bedient werden, außer sie werden entsprechend von einer verantwortlichen Person überwacht oder wurden ausreichend eingewiesen.

HINWEIS

Nach längeren Stillstandzeiten schalten Sie die Stromversorgung des Geräts mindestens 1 Stunde vor der tatsächlichen Inbetriebnahme ein.

STEUERPANEEL

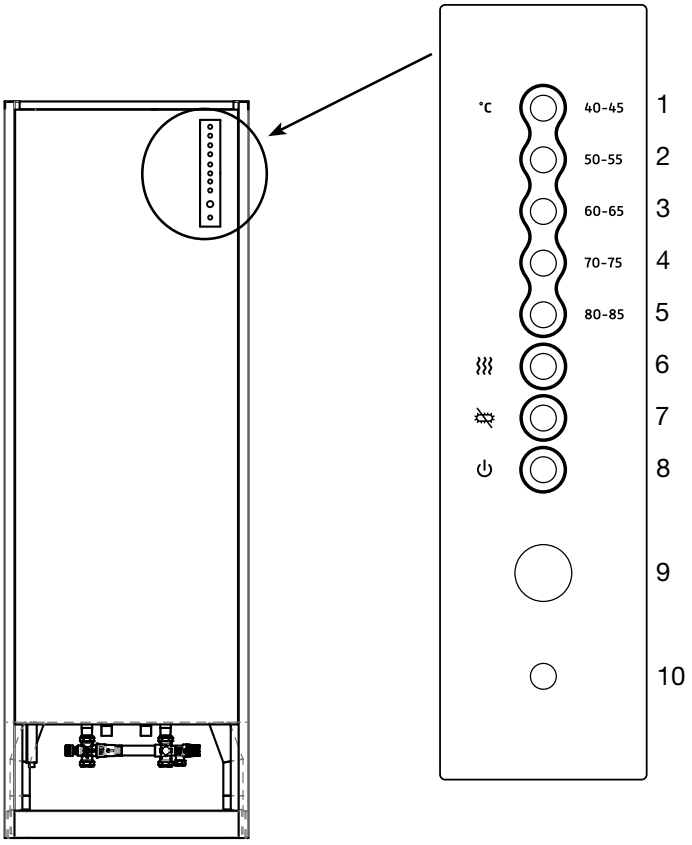

Das Steuerpaneel befindet sich auf der Vorderseite von Emix Tank. Wir können von oben nach unten sehen:

1...5: GRÜNE LEDs: sie zeigen die Wassertemperatur in der Aufstellungsphase (gewünschte Temperatur) und in der Betriebsphase (Ist-Temperatur).

6 BLAUE LED: sie zeigt die Aktivierung der elektrischen Widerstände.
Feste: ein oder mehrere aktive Wiederstände.
Blinkende: Betriebsart BOOSTER gewählt.

7 GELBE LED: sie zeigt den Zustand vom Antilegionellenzyklus.
Feste: aktiver Zyklus
Blinkende: aktiver Zyklus, aber nicht abgeschlossen.

8 ROTE LED: sie zeigt an, dass die Einheit im Standby ist.

9 TASTE für die Konfiguration der Betriebseinstellungen.

10 EMPFÄNGER des Infrarotsignals von der Fernbedienung (derzeit nur zur Nutzung eines für werkseitige Vorgänge verwendeten IR-Signals).

D

ANAZEIGE DER WASSERTEMPERATUR ODER DER EINGESTELLTEN TEMPERATUR:

°C	LED 1	LED 2	LED 3	LED 4	LED 5
40	F	○	○	○	○
45	●	○	○	○	○
50	●	F	○	○	○
55	●	●	○	○	○
60	●	●	F	○	○
65	●	●	●	○	○
70	●	●	●	F	○
75	●	●	●	●	○
80	●	●	●	●	F
85	●	●	●	●	●

F Blinkende LED

● Eingeschaltete LED

○ Ausgeschaltete LED

BETRIEB VON EMIX TANK

Nachdem die Emix Tank richtig angeschlossen wurde und mit Strom versorgt ist, leuchtet die rote LED und zeigt den Standby-Zustand an.

Einschalten /Ausschalten von Emix Tank

Zum Einschalten von Emix Tank, halten Sie die TASTE vier Sekunden lang gedrückt, bis die ROTE LED ausgeht und die GRÜNE LEDs der Wassertemperatur aufleuchten. Emix Tank ist so gebaut, dass sie nie ausgeschaltet werden muss.
Zum Ausschalten von Emix Tank, halten Sie die TASTE vier Sekunden lang gedrückt, bis die GRÜNE LEDs ausgehen und nur die ROTE LED leuchtet. An dieser Stelle loslassen Sie die TASTE.
Sobald Emix Tank eingeschaltet ist, zeigt es die Wassertemperatur im Behälter an.

Einstellung der gewünschten Wassertemperatur (Sollwert)

Die TASTE mehrfach kurz drucken und loslassen, bis die LED der gewünschten Temperatur aufleuchtet (siehe Tabelle). Nach 5 Sekunden ohne Tastendruck verlässt das System den Einstellungsmodus und zeigt erneut die Temperatur des Wassers im Behälter an.

D

Aktivierung der Betriebsart Super Booster

Wenn die Betriebsart Super Booster wird aktiviert, werden alle elektrischen Widerstände gleichzeitig und zusammen mit der Wärmepumpe aktiviert.
Sobald der Sollwert erreicht wird, schalten sich alle elektrischen Widerstände wieder aus und wird die Betriebsart Super Booster automatisch deaktiviert.
Zum Aktivieren die Betriebsart Super Booster, halten Sie die TASTE gedrückt, bis die BLAUE LED aufleuchtet. An dieser Stelle loslassen Sie die TASTE.
3 aufeinanderfolgende Pieptöne bestätigen die Einstellung.

Zum Deaktivieren die Betriebsart Super Booster, halten Sie die TASTE gedrückt, bis die GRÜNE LEDs ausgehen und die BLAUE LED aufleuchtet. An dieser Stelle loslassen Sie die TASTE.
3 aufeinanderfolgende Pieptöne bestätigen die Deaktivierung.

HINWEIS

Als Werkseinstellung, ist die Betriebsart Super Booster deaktiviert.

KONFIGURATION VON EMIX TANK

Wenn Emix Tank ist eingeschaltet, können Sie die Einstellung einiger Parameter ändern.
Um das Konfigurationsmenü zu gelangen, halten Sie die TASTE gedrückt, bis die BLAUE, GELBE und ROTE LEDs gleichzeitig aufleuchten.
An dieser Stelle loslassen Sie die TASTE.
Nach 5 Sekunden ohne Tastendruck verlässt das System den Einstellungsmodus, um zum vorherigen Menü zurückzukehren.

Einstellung der Betriebsart Booster

Die Verwendung der Widerstände des Behälters erlaubt die schnellere Erhitzung des Wassers und die gewünschten Wassertemperaturen auch bei sehr niedrigen Außentemperaturen zu erreichen.
Wenn die Betriebsart Booster wird aktiviert, wird die Software automatisch die elektrischen Widerstände verwalten.
Wird der Sollwert des Wassers 120‘ nach dem Start des Systems nicht erreicht, schaltet sich automatisch das erste elektrische Element ein. Das zweite Element wird nach 120‘ je nach Verlauf der Wassertemperatur eingeschaltet, bis der Sollwert erreicht ist.
Zum Aktivieren / Deaktivieren die Betriebsart Booster, gelangen Sie das Konfigurationsmenü, dann drücken Sie schnell die TASTE, bis nur die BLAUE LED blinkt.
Warten Sie denn ein paar Sekunden, bis alle 5 GRÜNE LEDs aufleuchten, dann drücken Sie das letzte Mal die TASTE.
3 aufeinanderfolgende Pieptöne bestätigen die Einstellung.
Wird die Taste nicht gedrückt, nach einigen Sekunden wird das Display zum Hauptmenü zurückkehren, ohne eine Einstellung vornehmen.

HINWEIS

Als Werkseinstellung, ist die Betriebsart Booster deaktiviert.

Einstellung vom Antilegionellenzyklus

Zum Aktivieren / Deaktivieren den Antilegionellenzyklus, gelangen Sie das Konfigurationsmenü, dann drücken Sie schnell die TASTE, bis nur die GELBE LED blinkt.
Warten Sie denn ein paar Sekunden, bis alle 5 GRÜNE LEDs aufleuchten, dann drücken Sie das letzte Mal die TASTE.
3 aufeinanderfolgende Pieptöne bestätigen die Einstellung.
Wird die Taste nicht gedrückt, nach einigen Sekunden wird das Display zum Hauptmenü zurückkehren, ohne eine Einstellung vornehmen.

HINWEIS

Als Werkseinstellung, ist den Antilegionellenzyklus aktiviert. Wenn der Zyklus wird ausgeschaltet, kann der HERSTELLER nicht haftbar gemacht werden.

Einzelheiten zur Bedienung des Antilegionellenzyklus, siehe Abschnitt “ANTILEGIONELLENZYKLUS”.

Einstellung der Sollwertbegrenzung mit Wärmepumpe

Sie können den maximalen erreichbaren Sollwert einstellen, wenn das System arbeitet nur mit der Wärmepumpe. Diese Grenze kann auf 50°C oder 58°C eingestellt werden.
Um die Einstellung zu ändern, gelangen Sie das Konfigurationsmenü, dann drücken Sie schnell die TASTE, bis die BLAUE und GELBE LEDs blinken.
Warten Sie denn ein paar Sekunden, bis alle 5 GRÜNE LEDs aufleuchten, dann drücken Sie das letzte Mal die TASTE.
3 aufeinanderfolgende Pieptöne bestätigen die Einstellung.
Wird die Taste nicht gedrückt, nach einigen Sekunden wird das Display zum Hauptmenü zurückkehren, ohne eine Einstellung vornehmen.

HINWEIS

Als Werkseinstellung, ist die Grenze auf 50°C eingestellt. Es wird empfohlen, diese Einstellung zu halten, um die Energieeffizienz von Emix Tank zu optimieren.

Einstellung der Temperaturdifferenz für den Neustart der Wärmepumpe

Wenn die Wassertemperatur erreicht den eingestellten Wert oder den erreichbaren Maximalwert mit der Wärmepumpe allein (im Fall von Emix Tank Betrieb ohne andere Inneneinheiten), ausschaltet und wieder einschaltet die Wärmepumpe nur wenn die Wassertemperatur sinkt unter die gewünschte Temperatur von einem bestimmten Wert (Temperaturdifferenz).
Es ist möglich die Temperaturdifferenz für den Neustart der Wärmepumpe zu ändern, indem Sie auf 5°C oder 10°C einstellen.
Um den eingestellten Wert zu ändern, gelangen Sie das Konfigurationsmenü, dann drücken Sie schnell die TASTE, bis die BLAUE und ROTE LEDs blinken.
Warten Sie denn ein paar Sekunden, bis alle 5 GRÜNE LEDs aufleuchten, dann drücken Sie das letzte Mal die TASTE.
3 aufeinanderfolgende Pieptöne bestätigen die Einstellung .
Wird die Taste nicht gedrückt, nach einigen Sekunden wird das Display zum Hauptmenü zurückkehren, ohne eine Einstellung vornehmen.

HINWEIS

Als Werkseinstellung, ist die Temperaturdifferenz für den Neustart der Wärmepumpe auf 10°C eingestellt. Es wird empfohlen, diese Einstellung zu halten, um die Energieeffizienz von Emix Tank zu optimieren.

Auswahl von dem Schichtung Sensor

Emix Tank misst die Wassertemperatur in dem Behälter durch einen der beiden Schichtung Sensoren.
Sie können wählen, welche der beiden Sensoren für die Messung gelesen wird.
Um den Sensor zu ändern, gelangen Sie das Konfigurationsmenü, dann drücken Sie schnell die TASTE, bis die GELBE und ROTE LEDs blinken.
Warten Sie denn ein paar Sekunden, bis alle 5 GRÜNE LEDs aufleuchten, dann drücken Sie das letzte Mal die TASTE.
3 aufeinanderfolgende Pieptöne bestätigen die Einstellung.
Wird die Taste nicht gedrückt, nach einigen Sekunden wird das Display zum Hauptmenü zurückkehren, ohne eine Einstellung vornehmen.

HINWEIS

Als Werkseinstellung, ist den höheren Schichtung Sensor ausgewählt.

Werkseinstellungen wiederherstellen

Um alle Werkseinstellungen zu wiederherstellen, gelangen Sie das Konfigurationsmenü, dann drücken Sie schnell die TASTE, bis die BLAUE, GELBE und ROTE LEDs blinken.
Warten Sie denn ein paar Sekunden, bis alle 5 GRÜNE LEDs aufleuchten, dann drücken Sie das letzte Mal die TASTE.
3 aufeinanderfolgende Pieptöne bestätigen die Wiederherstellung der Werkseinstellungen.
Wird die Taste nicht gedrückt, nach einigen Sekunden wird das Display zum Hauptmenü zurückkehren, ohne eine Einstellung vornehmen.

BETRIEB DER ELEKTRISCHEN WIDERSTÄNDE

Zusätzlich zu der schon beschriebenen Betriebsarten im Abschnitt “KONFIGURATION VON EMIX TANK”, kann die Software von Emix Tank alle zusätzlichen Widerstände unter bestimmten Bedingungen automatisch steuern. Das heißt, diese Betriebsarten brauchen nicht eingestellt zu werden und können auch nicht deaktiviert werden. Es handelt sich hierbei um:

- Betriebsart Antifreeze
- Betriebsart Cold draft prevention
- Betriebsart Durchlauferhitzer (wenn die Wärmepumpe ist nicht aktiv)
- Antilegionellenzyklus

Steuerung zusätzlicher elektrischer Widerstand – Betriebsart Antifreeze

Sinkt die Wassertemperatur im Behälter unter 5° C, schalten sich alle Widerstände ein, bis die Wassertemperatur die 10°C erreicht.

Steuerung zusätzlicher elektrischer Widerstand – Betriebsart Cold draft prevention

Wenn eine oder mehrere Inneneinheiten befinden sich in der Betriebsart Cold draft prevention und der Kompressor ist in Betrieb seit 20’, schalten sich die elektrischen Widerstände einer nach dem anderen alle 20’ ein; sie schalten sich dann einer nach dem anderen wieder aus, sobald keine der Inneneinheiten mehr in der Betriebsart Cold draft prevention ist.

D

Steuerung zusätzlicher elektrischer Widerstand – Betriebsart Durchlauferhitzer

Ist das Außengerät zur Wartung ausgeschaltet, wird Emix Tank automatisch die Widerstände im Behälter steuern, ganz genau wie mit jedem elektrischen Durchlauferhitzer.
Sinkt in diesem Fall die Wassertemperatur über mehr als 10’ unter die gewünschte Temperatur, schalten sich alle elektrische Widerstände ein, bis der Sollwert erreicht ist.
Der Endbenutzer kann Emix Tank ausschalten, wenn er diese Funktion nicht nutzen möchte.

Steuerung zusätzlicher elektrischer Widerstand – Antilegionellenzyklus

Während des Antilegionellenzyklus ein oder mehrere elektrische Widerstände automatisch eingeschaltet werden können. Siehe Abschnitt ANTILEGIONELLENZYKLUS.

ANTILEGIONELLENZYCLUS

Legionellen sind Bakterien, die unter bestimmten Bedingungen in jedem Wassersystem entstehen können.
Die Vermehrung dieser Bakterien hängt von mehreren Faktoren ab und die besten Lebensbedingungen sind in einem Temperaturbereich von 20 bis 45ºC.
Zwar hat jedes Land seine eigenen Bestimmungen zur Vorbeugung eines Legionellenbefalls, doch alle haben die Erhitzung des Wassers auf über 50° C gemein.

Der Antilegionellenzyklus ist eine Sonderfunktion von Emix Tank. Ziel dieser Funktion ist es, das Wasser im Behälter zu erhitzen, um alle Bakterien, die sich eventuell entwickelt haben, abzutöten.

Der Antilegionellenzyklus endet wenn:

- die Wassertemperatur ist über 65°C, oder
- die Wassertemperatur ist über 50°C für einen bestimmten Zeitraum, der sich von der Temperatur selbst abhängt.

Wurde keine der oben genannten Bedingungen im Laufe von 72 Stunden (3 Tage) erfüllt, wird der Zyklus aktiviert.
Während des Zyklus wird die GELBE LED leuchtet.
Es ist möglich, dass die elektrische Widerstände während des Antilegionellenzyklus aktiviert werden.
Während des Zyklus erfolgt eine Kontrolle des Temperaturverlaufs des Wassers: erfasst die Software, dass die ausschließliche Verwendung der Wärmepumpe nicht genug Energie bereitstellt, wird der erste elektrische Widerstand automatisch aktiviert. Der zweite elektrische Widerstand wird nach 120’ eingeschaltet (in Abhängigkeit von der Entwicklung der Wassertemperatur), bis eine der drei Bedingungen vorliegt und der Zyklus abgeschlossen werden kann. Wenn ein Durchflussschalter ist verbunden, wird die Zykluszeit entsprechend der Menge an Wasser im Behälter verringert.

Ist nach 8 Stunden keine der oben genannten Bedingungen eingetreten, wird der Zyklus weiter ausgeführt, aber beginnt die GELBE LED langsam zu blinken, um den Anwender auf den vorliegenden Zustand hinzuweisen.

HINWEIS: der Antilegionellenzyklus ist von grundsätzlicher Bedeutung für die Gesundheit der Menschen; er wird normalerweise dank der thermodynamischen Wärme durchgeführt, es ist aber nicht auszuschließen, dass die Wärmepumpe im Falle von ungünstigen atmosphärischen Bedingungen den Zyklus alleine nicht abschließen kann. Aus diesem Grund ist es wichtig, den/die elektrischen Widerstand/Widerstände zu verwenden. Im Falle einer Trennung der Widerstände, können einige Betriebsbedingungen dazu führen, dass der Antilegionellenzyklus nicht abgeschlossen wird. Hierfür übernehmen wir jedoch keinerlei Haftung.

AUTODIAGNOSE TABELLE

Fehler	Ursache	LED		
		BLAUE	GELBE	ROTE
1	Ausseneinheit Fehler	○	○	F
3	Kommunikationsfehler mit Ausseneinheit	F	F	F
4	Fehlerhafter Sensor FREON OUT (oder nicht angeschlossen)	F	F	○
5	Fehlerhafter Sensor H2O IN (oder nicht angeschlossen)	○	F	F
6	Fehlerhafter Sensor H2O OUT (oder nicht angeschlossen)	F	○	○
8	Nicht eingestellte elektrische Widerstände	F	○	●
9	Fehler: umgekehrte Kältemittelrohre	F	●	○
10	Fehlerhafter Sensor FREON IN (oder nicht angeschlossen)	●	F	○
11	Fehlerhafter Sensor des Behälters (1/3) (oder nicht angeschlossen)	○	F	●
12	Fehlerhafter Sensor des Behälters (2/3) (oder nicht angeschlossen)	○	●	F

F Blinkende LED

● Eingeschaltete LED

○ Ausgeschaltete LED

D

PFLEGE UND WARTUNG

Um eine optimale Effizienz des Produkts zu gewährleisten, ist es notwendig, die folgenden Prüfungen jährlich zu machen:
- Überprüfung des Drucks des Ausdehnungsgefäßes;
- Überprüfung vom Polyphosphat Behandlungssystem; es ist ratsam, sie zu ersetzen, wenn es knapp unter einen Zentimeter bleibt;
- Überprüfen für jegliche Verunreinigungen in dem Wasserversorgungsfilter des Systems;
- Überprüfen der Integrität der Magnesiumanode und ggf. austauschen (sogar alle sechs Monate).

WIRING DIAGRAM - SCHEMA ELETTRICO - SCHÉMA ÉLECTRIQUE - SCHALTPLAN - ESQUEMA ELÉCTRICO - ESQUEMA ELÉTRICO - ΔΙΑΓΡΑΜΜΑ ΣΥΝΔΕΣΜΟΛΟΓΙΑΣ - ELSCHEMA

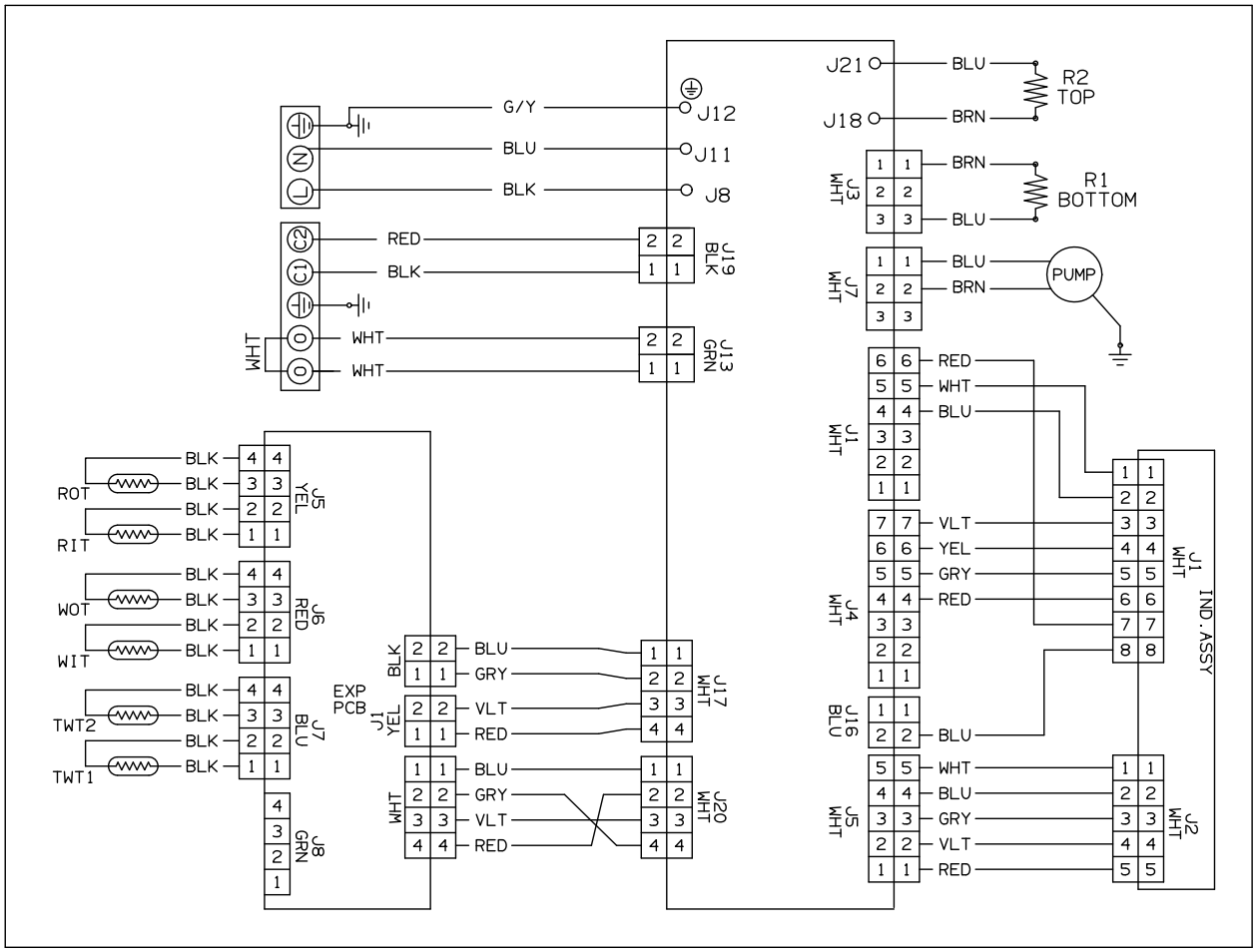

argoclima S.p.A.
Via Alfeno Varo, 35 - 25020 Alfianello - BS - Italy
Tel. +39 0331 755111 - Fax +39 0331 755501
www.argoclima.com