emix TANK

EG
I
F
D
E
P
GR
SE

OPERATING AND INSTALLATION INSTRUCTIONS • ISTRUZIONI D'USO E D'INSTALLAZIONE
NOTICE D'UTILISATION ET D'INSTALLATION • BEDIENUNGS-UND INSTALLATIONSANLEITUNG
INSTRUCCIONES DE USO Y INSTALACION • MANUAL DE INSTRUÇÕES E INSTALAÇÃO
ΟΔΗΓΙΕΣ ΧΡΗΣΗΣ ΚΑΙ ΕΓΚΑΤΑΣΤΑΣΗΣ • ANVÄNDNINGS- OCH INSTALLATIONSHANDBOK

Emix Tank 200 V2

Emix Tank 300 V2

04/2017

DÉCLARATION DE CONFORMITÉ

Ce produit est marqué CE puisque il est conforme aux Directives:
– LVD n° 2014/35/UE (Standard: EN 60335-1:2012 + A11:2014; EN 60335-2-21:2012).
– EMC n° 2014/30/UE (Standard: EN 55014-1:2006 + A1:2009 + A2:2011; EN 55014-2:1997 + A1:2001 + A2:2008; EN 61000-3-2:2014; EN 61000-3-3:2013).
– RoHS2 n.2011/65/UE + 2015/863/UE modifiant ANNEXE II.
– ERP 2009/125/CE (Règlement UE n° 814/2013 Exigences d'écoconception).
– ERP 2010/30/UE (Règlement UE n° 812/2013 étiquetage énergétique.
Cette déclaration sera nulle en cas d'utilisation différente de celle déclarée par le constructeur et/ou de la non-observation, même partielle des instructions d'installation et/ou d'utilisation.

SOMMAIRE

F

EMPLACEMENT D'INSTALLATION	4
PRECAUTIONS ELECTRIQUES	4
MATERIEL ACCESSOIRES POUR L'INSTALLATION (NON LIVRE)	4
PLAQUE SIGNALETIQUE	5
INTRODUCTION	5
COMBINAISON DES MODELES	6
LIMITES LONGUEUR DES LIASONS FRIGORIFIQUES ET DENIVELLATION	7
NOTICE D'INSTALLATION	8
BRANCHEMENT ELECTRIQUES	13
CONFIGURATION DES JUMPERS (CARTE DE COMMANDE)	16
CONFIGURATION DES SWITCHES (CARTE DE COMMANDE)	16
BRANCHEMENT D'EMIX TANK - APPLICATION ECS UNIQUEMENT	17
RACCORDER EMIX TANK A UNE INSTALLATION SOLAIRE THERMIQUE	17
DEBRANCHER ET DESINSTALLER EMIX TANK	18
SCHEMAS DE SYSTEME	19
NOTICE D'UTILISATION	22
PANNEAU DE CONTROLE	23
COMMENT UTILISER EMIX TANK	24
CONFIGURATION EMIX TANK	24
FONCTIONNEMENT DES RESISTANCES ELECTRIQUES	26
CYCLE ANTI-LEGIONELLES	26
TABLEAU AUTODIAGNOSTIC	27
ENTRETIEN	27
SCHÉMA ÉLECTRIQUE	28

REGLEMENT (UE) n ° 517/2014 RELATIF AUX GAZ À EFFET DE SERRE

L'appareil contient R410A, un gaz fluoré à effet de serre, avec un potentiel de réchauffement global (PRG) de 2087.50. Ne déchargez pas de R410A dans l'atmosphère.

CIRCUIT POUR L'EAU POTABLE/SANITAIRE

Emix Tank est un dispositif traversé par l'eau potable. Le circuit sanitaire d'Emix Tank est fabriqué avec des composants et des matériaux conformes à la directive européenne 98/83/CE qui préconise les caractéristiques des matériaux en contact avec l'eau potable.

LIMITES DE FONCTIONNEMENT

- Température ambiante
  Max : 35°C
  Min. : 5°C
- Humidité relative ambiante
  Max : 95 %
  Min. : 0 %
- Pression d l'eau
  Max : 6 bar

Alimentation électrique:

230 V ~ 50 Hz

IMPORTANT !

Veuillez lire ce qui suit avant de commencer

Ce système répond à des normes strictes de fonctionnement et de sécurité.
En tant qu'installateur ou ingénieur de maintenance, une partie importante de votre travail consiste à installer ou entretenir le système de manière à ce qu'il fonctionne efficacement et en toute sécurité.

Recommandations

- Le personnel chargé de la réception de l'appareil, devra faire un contrôle visuel pour mettre en évidence tout dommage qu'aurait pu subir l'appareil pendant le transport : circuit frigorifique, coffret électrique, châssis et carrosserie.
- Pendant les phases d'installation, de dépannage, de maintenance, il est interdit d'utiliser les tuyauteries comme marchepied : sous la contrainte, la tuyauterie pourrait se rompre et le fluide frigorigène pourrait entraîner de graves brûlures.

Pour effectuer une installation sûre et obtenir un fonctionnement sans problème, il vous faut:

- Lire attentivement cette brochure d'information avant de commencer.
- Respecter les consignes à chaque étape de l'installation ou de la réparation.
- Respecter toutes les réglementations électriques (et de sécurité) locales, régionales et nationales.
- Observer toutes les recommandations de prudence et de sécurité données dans cette notice.
- Utiliser une ligne électrique dédiée pour l'alimentation de l'appareil.
- Faire installer l'appareil par un technicien qualifié.

F

AVERTISSEMENT

Ce symbole fait référence à une pratique dangereuse ou imprudente qui peut entraîner des blessures ou la mort.

PRUDENCE !

Ce symbole fait référence à une pratique dangereuse ou imprudente qui peut entraîner des blessures ou des dégâts matériels, soit à l'appareil, soit aux installations.

Si nécessaire, demandez que l'on vous prête assistance

Ces instructions suffisent à la plupart des sites d'installation et des conditions de maintenance. Si vous avez besoin d'assistance pour résoudre un problème particulier, adressez-vous à notre service aprés vente ou à votre revendeur agréé pour obtenir des instructions supplémentaires.

Dans le cas d'une installation incorrecte

Le fabricant ne sera en aucun cas responsable dans le cas d'une installation ou d'une maintenance incorrecte, y compris dans le cas de non-respect des instructions contenues dans ce document.

PRÉCAUTION PARTICULIÈRES

- Pour l'installation, raccorder les liaisons frigorifiques et hydraulique, puis les liaisons électriques ; pour le démontage, procéder de manière inverse.

AVERTISSEMENT **Pendant le câblage**

UNE DÉCHARGE ÉLECTRIQUE PEUT ENTRAÎNER UNE BLESSURE GRAVE OU LA MORT.
SEUL UN ÉLECTRICIEN QUALIFIÉ ET EXPÉRIMENTÉ DOIT EFFECTUER LE CÂBLAGE DE CE SYSTÈME.

- Ne mettez pas l'appareil sous tension tant que tout le système de câbles et de tuyaux n'est pas terminé ou rebranché et vérifié, pour assurer la mise à la terre.
- Des tensions électriques extrêmement dangereuses sont utilisées dans ce système. Veuillez consulter attentivement le schéma de câblage et ses instructions lors du câblage.
  Des connexions incorrectes ou une mise à la terre inadéquate peuvent entraîner des blessures ou la mort.
- **Effectuez la mise à la terre de l'appareil** en respectant les réglementations électriques locales.
- Le câble jaune/vert ne peut en aucun cas être utilisé pour toute autre connexion que celle de la mise à la terre.
- Bien fixer les câbles. Un câble mal fixé peut entraîner une surchauffe au point de connexion et présenter un danger potentiel d'incendie.
- N'utilisez pas de câble multiconducteur pour le câblage des lignes d'alimentation électrique et celles de commande. Utilisez des câbles séparés pour chaque type de ligne.

Lors du transport

Soyez prudent lorsque vous soulevez et déplacez l'appareil. Demandez à un collègue de vous aider, et pliez les genoux lors du levage afin de réduire les efforts sur votre dos. Les bords acérés ou les ailettes en aluminium mince se trouvant sur l'appareil risquent de vous entailler les doigts.

Lors de l'installation

Assurez-vous que le plancher soit suffisamment solides pour supporter le poids de l'appareil. Il peut être nécessaire de construire un solide châssis en bois ou en métal pour offrir un support supplémentaire.

Isolez correctement tout tuyau circulant à l'intérieur d'une pièce pour éviter que de la condensation ne s'y dépose et ne goutte, ce qui pourrait endommager les murs et les planchers.

Connexion des tuyaux de réfrigération
- Limitez au maximum la longueur des tuyaux (max. 10m), en accord avec les distances admissibles de l'unité externe (voir notice).
- Les raccordements sont de type flare.
- Appliquez de l'huile frigorifique sur les surfaces de contact avant de les engager à la main, puis serrez l'écrou avec une clé dynamométrique pour effectuer une connexion sans fuite.
- Recherchez soigneusement la présence de fuites avant d'effectuer l'essai de fonctionnement.
- Isoler les tuyaux avec mousse de polyéthylène d'épaisseur min. de 8mm

Connexion des tuyaux hydrauliques
- Limitez au maximum la longueur des tuyaux.
- Isoler les tuyaux.
- Recherchez soigneusement la présence de fuites avant d'effectuer l'essai de fonctionnement.

Pendant les réparations
- Coupez l'alimentation sur le commutateur principal avant d'ouvrir l'appareil pour vérifier ou réparer le câblage et les pièces électriques.
- Nettoyez le site lorsque vous avez fini, en pensant à vérifier que vous n'avez laissé aucune ébarbure de métal ou morceau de câble à l'intérieur de l'appareil.
- Aérez la pièce pendant l'installation et l'essai du circuit réfrigérant. Assurez-vous qu'après l'installation, il n'y ait pas de fuite de gaz réfrigérant puisque le contact avec des flammes ou des sources de chaleur peut être toxique et très dangereux.

F

EMPLACEMENT D'INSTALLATION

- Il est recommandé de faire installer cet appareil par un technicien qualifié en suivant les instructions d'installation fournies avec l'appareil.

AVERTISSEMENT

- Ne pas installer l'appareil dans un local où l'on détecte des émanations gazeuses ou des gaz inflammables, ni à un endroit extrêmement humide, une serre par exemple.
- Ne pas installer l'unité aux endroits où se trouvent des appareils dégageant une chaleur excessive.
- Éviter d'installer l'appareil dans des pièces où il risquerait d'être aspergé par de l'eau (ex. buanderies).
- Ne pas installer l'unité dans des locaux avec humidité élevée et soumis à une forte production de vapeur (dans la salle de bain, par exemple).
- Ne pas installer l'unité à l'extérieur.
- Ne pas installer l'unité aux endroits exposés au risque de gel.

IMPORTANT! La pièce dans laquelle le produit est installé doit être équipé de puisard dans le plancher, connecté au système d'égout.

ÉVITEZ
- La lumière directe du soleil.
- Les zones dans lesquelles il existe une possibilité de fuites de gaz.
- L'exposition à des vapeurs d'huile (comme dans les cuisines ou près de machines industrielles), car une contamination par de l'huile peut entraîner des problèmes de fonctionnement.
- De faire des trous où il y a des câbles électriques ou des conduits.

IMPORTANT!

En l'absence des précautions décrites ci-dessus, LE FABRICANT ne doit pas être tenu responsable de tout dommage causé.

PRECAUTIONS ELECTRIQUES

- Avant l'installation, s'assurer que la tension du réseau d'alimentation de votre maison ou de votre bureau est la même que celle indiquée sur la plaque signalétique de l'appareil.
- Tous les branchements électriques devront être conformes aux normes et réglementations en vigueur. Consulter éventuellement le revendeur ou un technicien qualifié.
- Chaque unité doit être correctement raccordée à la terre avec une prise de terre.
- Le branchement électrique doit être fait par un technicien qualifié.

ACCESSOIRES POUR L'INSTALLATION (NON LIVRES)

- Lignes en tube cuivre recuit de qualité frigorifique pour le raccordement entre les unités, isolée en mousse de polyéthylène d'épaisseur min. de 8mm. Pour les dimensions voir la section LIAISON FRIGORIFIQUE.
- Huile frigorifique pour connexion flares (30 g. environ).
- Câble électrique: Utiliser câbles en cuivre isolé de type, section et longueur indiquées dans le paragraphe "BRANCHEMENTS ÉLECTRIQUES".
- Tuyaux pour eau.
- Si la dureté de l'eau est supérieure à la valeur de 20 ° F (1 ° F = 10 mg de carbonate de calcium par litre d'eau) il est nécessaire l'installation d'un doseur de polyphosphates ou un système de traitement comparable répondant à la réglementation en vigueur (DPR 59/09 UNI 8065).

NOTES

1. Vérifiez aussi le pH de l'eau qui doit être au moins neutre (valeurs de 6,9 à 7). Les valeurs inférieures à 6,9 peuvent provoquer la corrosion des matériaux.
2. Il faut laver soigneusement le système après l'installation de l'appareil et avant son utilisation.

Outillage necessaire à l'installation (non livré)

1.Tournevis à tête plate
2.Tournevis moyen cruciforme
3.Pince à dénuder
4.Mètre
5.Niveau
6.Scie cloche
7.Scie passe-partout
8.Foret pour perceuse ø 5
9.Téflon ou de chanvre
10.Marteau
11.Perceuse
12.Coupe-tubes
13.Dudgeonnière pour connexion flares
14.Clé dynamométrique
15.Clés fixes et à molette
16.Ebarbeur
17.Clé héxagonale

En outre, il est obligatoire installer:
- un vase d'expansion (MIN. 18 l)
- un filtre 3/4" pour les impuretés à monter avant l'entrée d'eau froide de Emix Tank
- des vannes de service en entrée et sortie de Emix Tank
- un réducteur de pression (Consulter les schémas hydrauliques).

F

PLAQUE SIGNALETIQUE

	Emix Tank 200	Emix Tank 300
Alimentation électrique	230 V /1/50 Hz - 400 V /3N/50 Hz	
Absorption électrique maximale	60 W	
Absorption électrique maximale avec résistances électriques	2x1000 W	
Raccords hydrauliques au circuit sanitaire	3/4" G – 3/4" G	
Raccords du réfrigérant R410A	3/8" – 3/8"	
Raccords serpentin solaire	1" G	
Pression de fonctionnement maximale	6 bar	
Poids net	103 Kg	133 Kg
Poids emballé	115 Kg	145 Kg
Taille réelle (H/L/P)	1460x620x640 mm	1875x620x640 mm

INTRODUCTION

Emix Tank est une unité intérieure innovante. Il produit de l'eau chaude à usage domestique à partir d'une source thermodynamique pendant toutes les saisons, et ce, quel que soit le mode de fonctionnement du système de climatisation/chauffage.

Emix Tank produit de l'eau chaude sanitaire par accumulation, en utilisant l'énergie produite directement par la pompe à chaleur (énergie renouvelable). Le système assure le chauffage et le refroidissement des pièces.

Emix Tank 200 e 300 litres

Emix Tank 200 et 300 litres offre une solution complète comprenant :
- Les composants et le concept d'Emix.
- Un réservoir de 200 ou 300 litres réalisé en acier avec un revêtement en porcelaine.
- Une serpentin réalisé en Fe P195GH pour le raccordement à une installation solaire thermique.
- Deux éléments de 1 kW chacun avec résistances électriques gérées par le réglage électronique de Emix Tank.
- Une vanne mélangeuse thermostatique pour le réglage de la température de l'eau chaude.

Emix Tank est à la fois un réservoir destiné à une utilisation avec une pompe à chaleur et un chauffe-eau électrique.

Emix Tank est relié à un raccord frigorifique approprié "EMIX Port" de la pompe à chaleur (à l'exception des unités extérieures G30 et G42 où Emix Tank peut être connecté à une connexion frigorifique normale de la pompe à chaleur, en utilisant l'adaptateur 3/8" > 1/4" fourni avec l'unité extérieure).
Plus d'informations dans le chapitre «Application ECS uniquement».

En cas de défaillance de l'unité extérieure, Emix Tank peut être utilisé comme chauffe-eau électrique sans la pompe à chaleur.

COMBINAISON DES MODELES

Emix Tank doit être connecté à une unité extérieure dédiée à Emix.
Pour les modèles spécifiques voir catalogue.(*)

(*) : Les modèles SANS RACCORD EMIX ne peuvent pas supporter ce nouveau dispositif pour la production d'eau chaude sanitaire.

Dans ce manuel seront utilisées quelques-unes abréviations des modèles de unités extérieures compatibles du catalogue (Exemple G30 est AEI1G30EMX-GR9FI30).

Le schéma suivant illustre le concept expliqué ci-dessus, montrant une configuration du système dans lequel il y a trois unités internes avec détente directe, un hydrokit pour le chauffage par le sol et un Emix Tank, tous reliés à une G110.

F

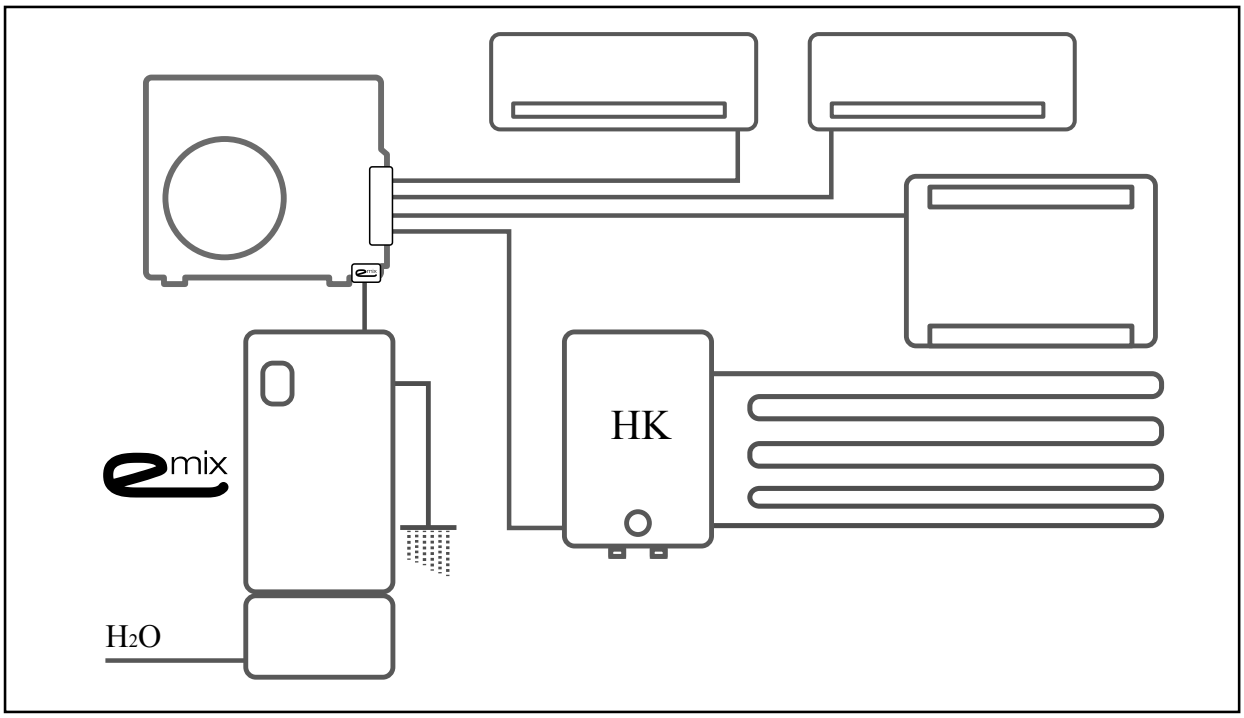

Emix Tank fonctionne toujours en chauffage, même si la pompe à chaleur travaille pour le refroidissement des pièces. Dans ce mode, Emix Tank est capable de récupérer la chaleur qui serait autrement dispersée dans l'air extérieur, ce qui augmente considérablement le rendement énergétique de tout le système.

Il y a beaucoup de configurations possibles avec Emix Tank et celle de l'illustration précédente n'est qu'une possibilité parmi de nombreuses autres.

LIMITES LONGUEUR DES LIASONS FRIGORIFIQUES ET DENIVELLATION

Circuit frigorifique

Emix Tank peut être relié simultanément à d'autres unités intérieures grâce au raccord de réfrigérant pour Emix en tenant compte toutefois de la longueur des tuyaux d'Emix Tank qui devra être ajoutée à la longueur totale prévue par l'unité externe (l'isolation des tuyaux Emix Tank est nécessaire pour garantir une dispersion minimale de l'énergie).

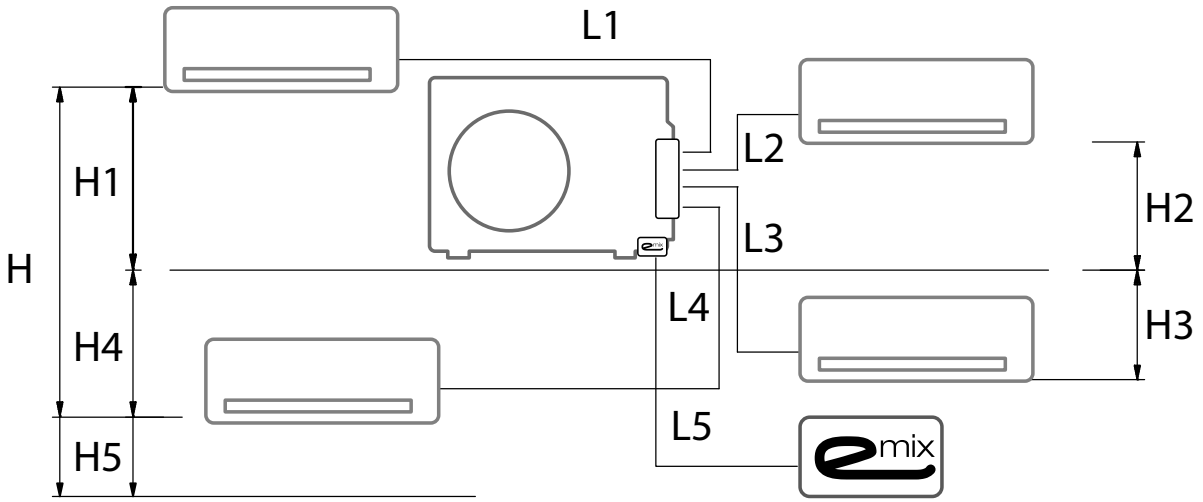

POUR LONGUEUR DES LIAISONS ET DÉNIVELLATION VOIR LA NOTICE D'INSTALLATION DE L'UNITÉ EXTÉRIEURE.
CONSIDÉRER EMIX TANK COMME UNE UNITÉ INTÉRIEURE DU SYSTÈME.
POUR UNE PERFORMANCE OPTIMALE, MAINTENIR LES TUYAUX DE EMIX TANK LES PLUS COURTS POSSIBLES (MAX. 10m)

La charge supplémentaire de réfrigérant pour la ligne Emix Tank (si nécessaire) est de 15 g/m pour tuyaux 3/8" - 3/8" ou 20g/m pour tuyaux 1/2" - 1/2".

Exemple 1
- Unité externe : G80
- Nombre d'unités internes : 4 formats A (quadruple)
- Longueur totale des tuyaux : 30 m
- Longueur des tuyaux Emix Tank : 5 m
- Longueur totale des tuyaux (dont Emix Tank) : 35 m

La limite de la G80 en formule quadruple est, sans charge supplémentaire de réfrigérant, de 40 m. Le système est fonctionnel.

Exemple 2
- Unité externe : G80
- Nombre d'unités internes : 4 formats A (quadruple)
- Longueur totale des tuyaux : 50 m
- Longueur des tuyaux Emix Tank : 7 m
- Longueur totale des tuyaux (dont Emix Tank) : 57 m

La limite de G80 en mode quadruple est, avec charge supplémentaire de réfrigérant, de 65 m.
Il faut ajouter 15 g/m x 17 m.

NOTICE D'INSTALLATION

F

A DÉPOSE DE LA COUVERTURE INFÉRIEURE

La couverture peut être enlevée à partir du bas. Lorsque la couverture est partiellement retirée, l'extraire vers vous.

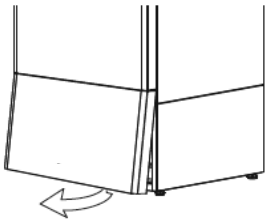

B COMPOSANTS

1. Panneau de contrôle
2. Entrée de l'eau froide
3. Sortie de l'eau chaude
4. Entrée serpentin solaire
5. Sortie serpentin solaire

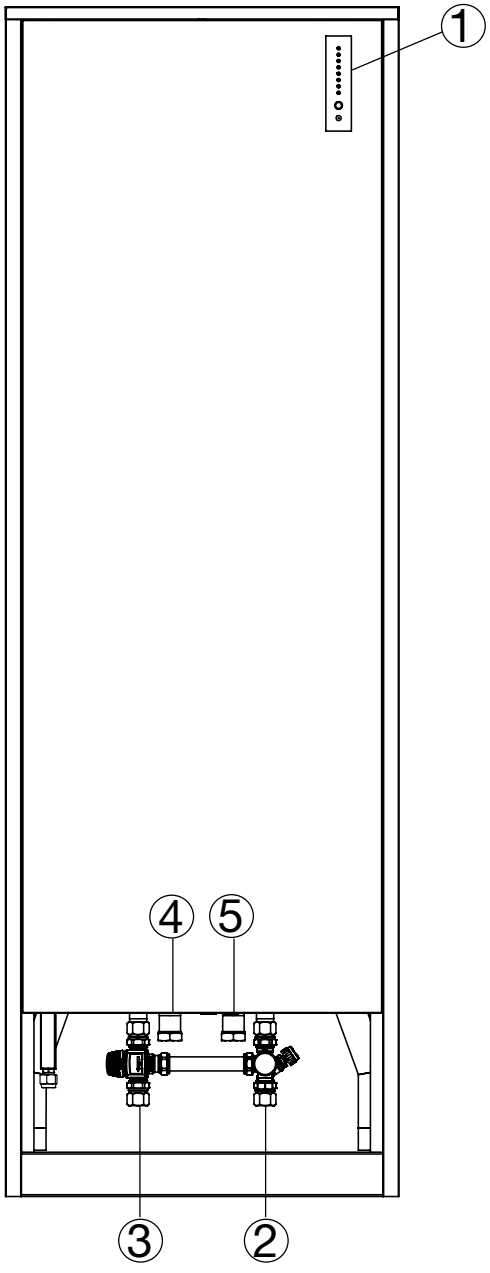

C INFORMATIONS COMPLÉMENTAIRES

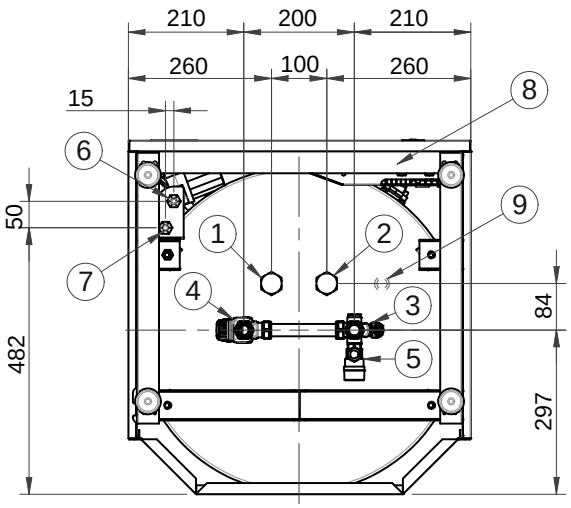

1. ENTRÉE SERPENTIN INSTALLATION SOLAIRE
2. SORTIE SERPENTIN INSTALLATION SOLAIRE
3. ENTRÉE DE L'EAU FROIDE
4. SORTIE DE L'EAU CHAUDE
5. SORTIE VANNE DE SÉCURITÉ (6 bar)
   VOIR REMARQUES DESSOUS
6. ENTRÉE RÉFRIGÉRANT
7. SORTIE RÉFRIGÉRANT
8. RACCORDEMENTS ÉLECTRIQUES
9. PUITS SONDE RÉSERVOIR POUR LE SOLAIRE THERMIQUE
10. ANODE DE MAGNÉSIUM
11. RÉSISTANCES ÉLECTRIQUES
12. CAPTEURS DE STRATIFICATION
13. DÉCHARGE DE L'EAU + CONNEXION DU VASE D'EXPANSION
14. VANNE MÉLANGEUSE THERMOSTATIQUE
15. VANNE ENTRÉE DE L'EAU FROIDE

F

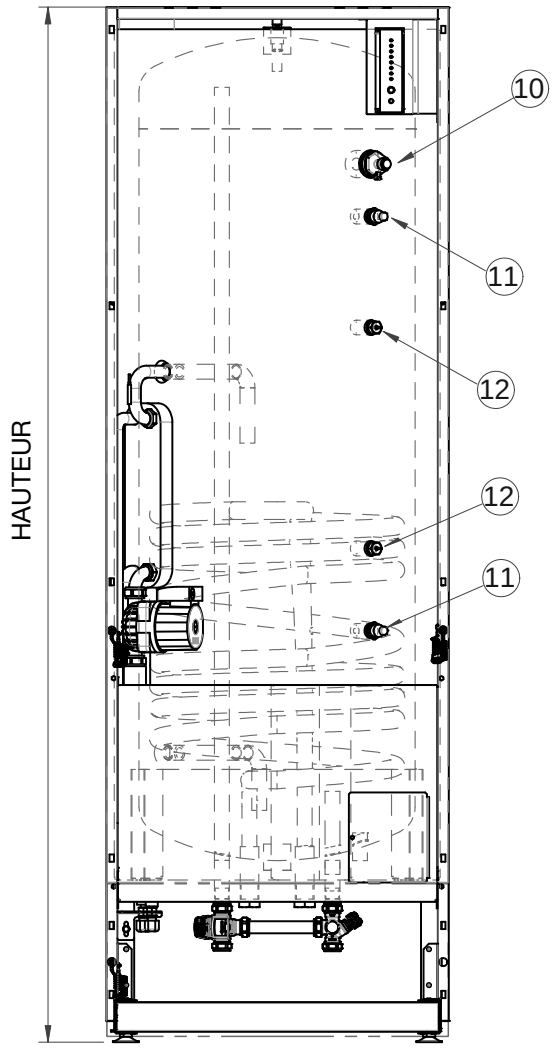

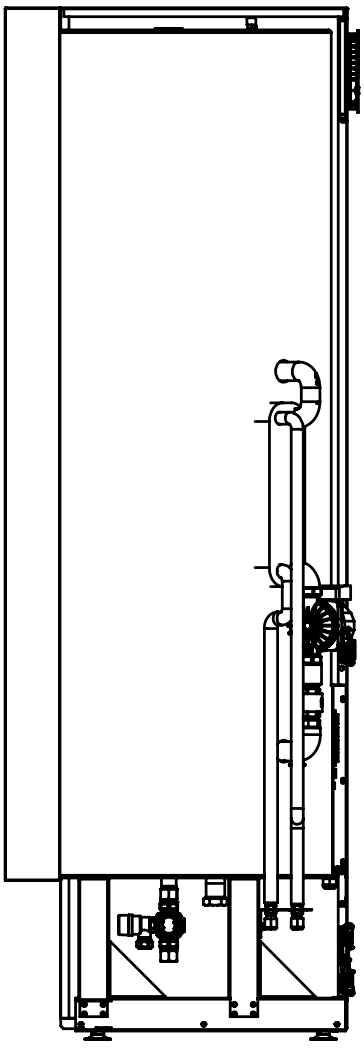

HAUTEUR

200 LITRES 1460 mm
300 LITRES 1875 mm

POIDS

200 LITRES 103 Kg
300 LITRES 133 Kg

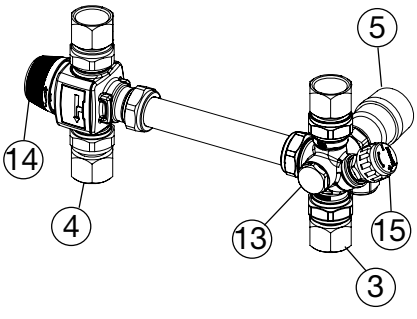

REMARQUES

IMPORTANT ! SORTIE VANNE DE SÉCURITÉ (5)

- La sortie de la vidange du groupe de sécurité doit être dimensionné en fonction des exigences du DTU (document technique unifié) et ne doit jamais être obstruée.
  Elle doit être reliée, par l'intermédiaire d'un entonnoir qui permet à une distance d'au moins 20 mm, à un tuyau d'échappement vertical avec un diamètre au moins égal à celui du tuyau de connexion de l'appareil.
- La sortie de la vidange du groupe de sécurité doit être installé dans un environnement protégé contre le risque de gel et inclinée vers le bas.

ATTENTION !

En l'absence d'une telle précaution, la vanne de sécurité pourrait intervenir et causer des dommages aux personnes, des animaux et des choses, contre qui LE FABRICANT ne peut pas être tenu responsable.

D RACCORDEMENT FRIGORIFIQUE ENTRE EMIX TANK ET UNITÉ EXTÉRIEURE

G30 / G42 SEUL ECS (V. SECTION “APPLICATIONS ECS UNIQUEMENT”)

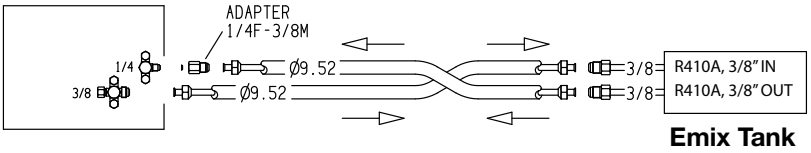

G140

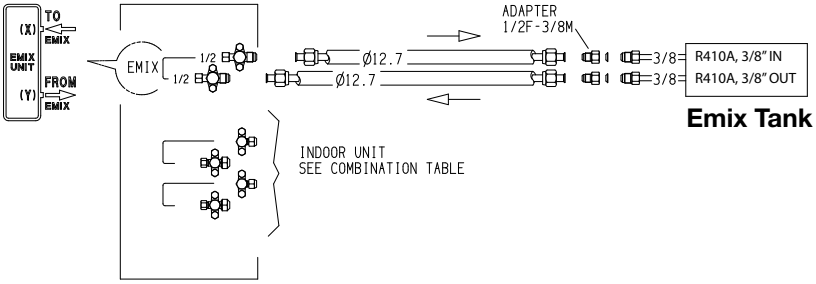

AUTRES UNITES INTERIEURES

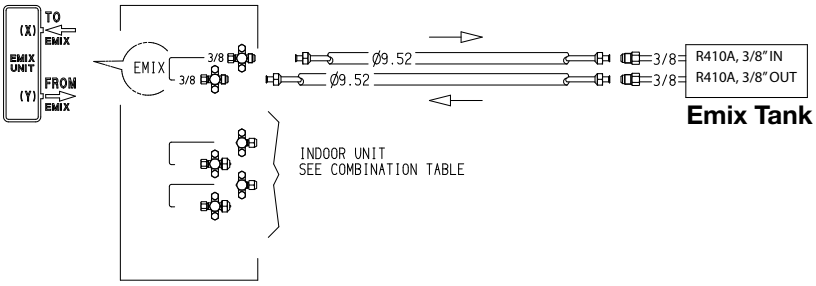

F

- Fermer les vannes du raccord sur l’unité extérieure.
- Pour applications «PAS SEULEMENT ECS»: déconnecter le bypass des vannes du raccord EMIX (conserver dans le cas d’enlèvement d’Emix Tank).
- Connecter les lignes frigorifiques de Emix Tank à l’unité extérieure (nous recommandons l’utilisation de tubes en cuivre bien isolés).
  Deux raccords sont visibles dans le bas; ils sont réservés au circuit réfrigérant entre l’unité extérieure et Emix Tank.
  L’étiquette suivante s’y trouve également:

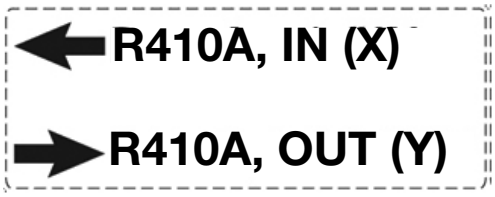

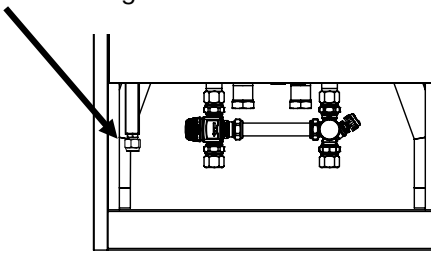

R410A, IN (X) est le raccordement au départ de l’unité extérieure
R410A, OUT (Y) est le raccordement vers l’unité extérieure

Il est nécessaire respecter le sens des raccordements pour le raccord Emix et aussi pour le raccord du réfrigérant standard.

- Dans le cas Emix Tank est connecté au raccord Emix:
  - connecter le raccord (X) de l’unité extérieure avec le raccord R410A, IN (X) de Emix Tank
  - connecter le raccord (Y) de l’unité extérieure avec le raccord R410A, OUT (Y) de Emix Tank

- Dans le cas Emix Tank est connecté à un raccord standard (G30 / G42):
  - connecter le raccord gaz 3/8” de l’unité extérieure avec le raccord R410A, IN (X) de Emix Tank
  - connecter le raccord liquide 1/4” de l’unité extérieure avec le raccord R410A, OUT (Y) de Emix Tank

  Utilisez l’adaptateur représenté sur la figure.

- Effectuer la procédure habituelle pour le vide.
- Ouvrir les vannes du raccord de l’unité extérieure où Emix Tank est connecté.

E RACCORDEMENT HYDRAULIQUE ENTRE EMIX TANK ET LE CIRCUIT D'EAU SANITAIRE

- Raccorder le réservoir au circuit d'eau. Installer un vase d'expansion de 18 litres minimum et des robinets de service aux points de raccordement de l'eau afin de faciliter les entretiens. Raccorder la vanne de sécurité à une décharge.
- Installer un filtre et un adoucisseur (ou filtre à polyphosphates) en amont de l'arrivée d'eau froide pour éviter l'accumulation de calcaire.

Les raccords des tuyaux d'eau et le réglage de la vanne mélangeuse thermostatique sont indiqués ci-dessous.

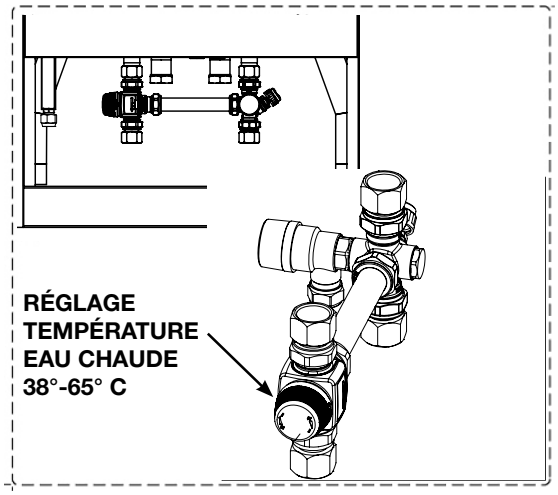

F COMMENT INSTALLER LE VASE D'EXPANSION

L'installation du vase d'expansion est toujours chaleureusement recommandée afin de prévenir de problèmes hydrauliques à l'unité Emix Tank (dus par exemple aux changements soudain de la pression dans le circuit d'entrée de l'eau) et, surtout, pour contraster l'augmentation de la pression due au chauffage de l'eau.

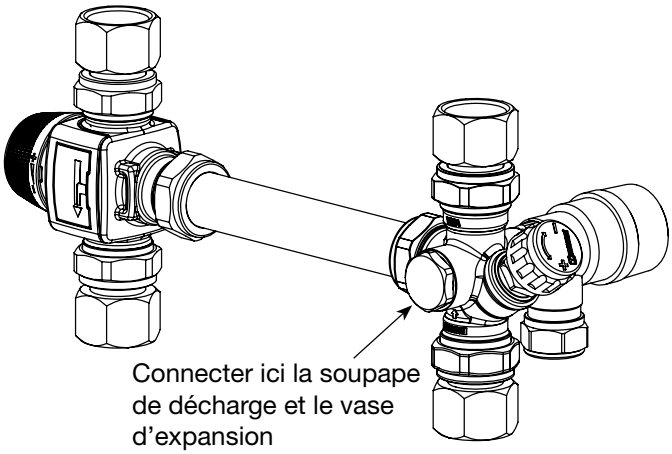

1. Retirer le bouchon.
2. Installer une soupape pour évacuer l'eau du circuit (en cas de besoin).
3. Installer le vase d'expansion min.18 litres (raccord ½ “).

G BRANCHEMENT DU CONTRÔLEUR DE DÉBIT SUR LE TIRAGE DE L'EAU CHAUDE SANITAIRE (OPTION)

F

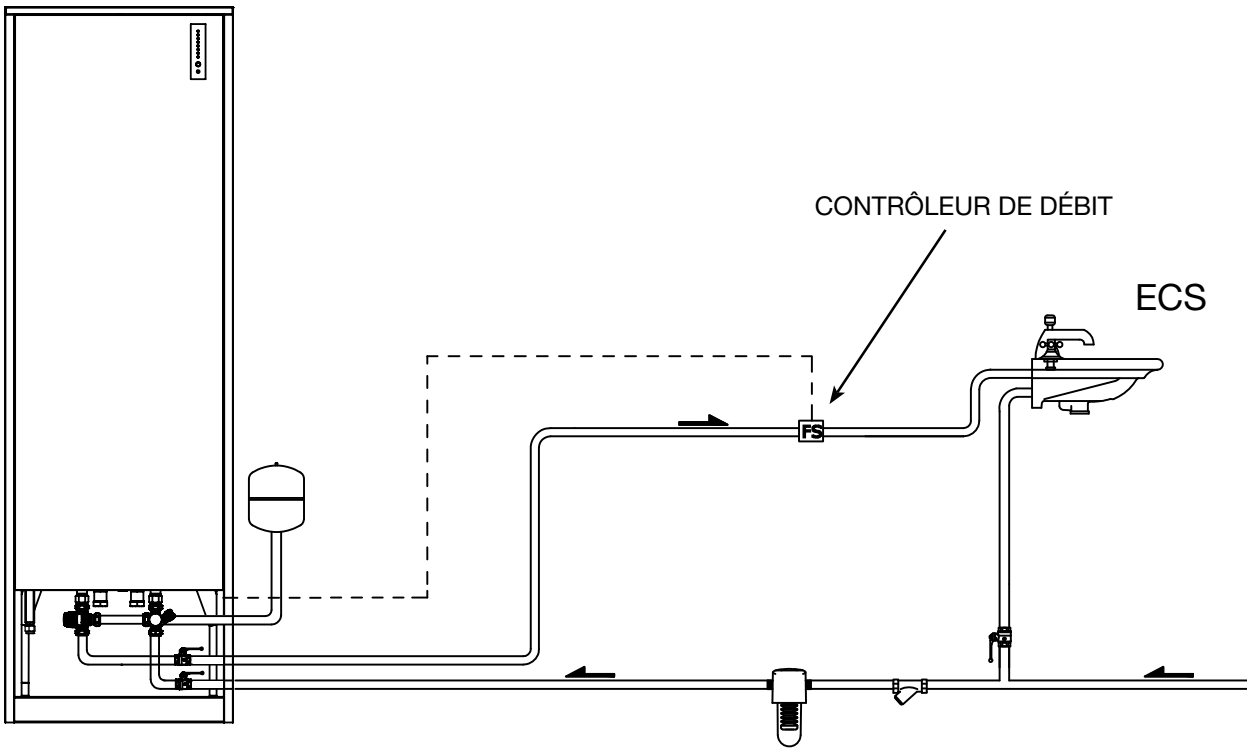

Placez le contrôleur de débit sur le tirage de l'eau chaude comme montre la figure.
Branchez le contrôleur de débit au connecteur J14 sur la carte principale.

CARACTÉRISTIQUES DU CONTRÔLEUR:
Diamètre: 3/4"
Débit minimum: 1l/m

Convention: en cas de débit (tirage) l'interrupteur de débit doit être fermé (contact sec).

BRANCHEMENT ELECTRIQUES

Généralités

- La tolérance de variation de tension acceptable est de ± 10% pendant le fonctionnement.
- Les canalisations de raccordement doivent être fixes.
- Appareil de classe 1

Branchement de l'alimentation générale et des câbles de signaux

Emix Tank doit toujours être reliée séparément à l'alimentation électrique par rapport à l'unité extérieure auquel il est relié avec le seul câble blindé du bus de communication à deux fils comme toutes les autres unités intérieures.

- L'alimentation électrique doit provenir d'un dispositif de protection électrique et contre les coupures (non fourni) conformément aux normes en vigueur.
- La protection doit être assurée par interrupteur bipolaire (non fourni).

F

COMMENT ACCÉDER AUX CONNEXIONS ÉLECTRIQUES

- Retirer le panneau avant de la même manière que pour la couverture inférieure (Il n'y a pas de vis à enlever ni de câble à débrancher).
- Après avoir retiré le panneau avant le réservoir sera visible.
- Le boîtier des raccordements électriques se trouve en bas à droite.

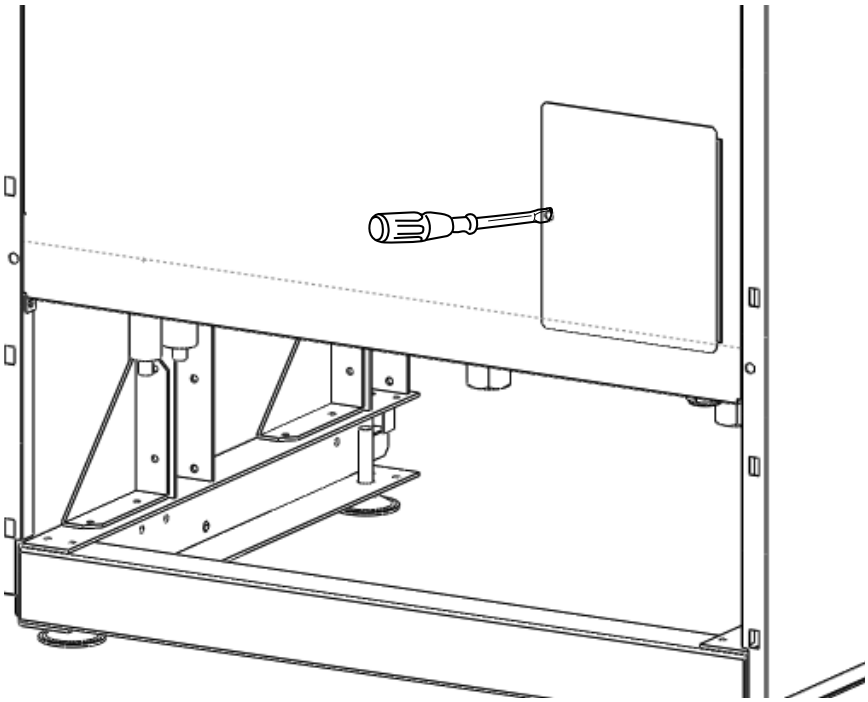

COMMENT RETIRER LE COUVERCLE DES CONNEXIONS ÉLECTRIQUES

- Dévisser la vis.
- Tirer le couvercle et l'extraire.

REMARQUE

LE PANNEAU AVANT ET LE COUVERCLE DE PROTECTION DES CONNEXIONS ÉLECTRIQUES DOIVENT ÊTRE FIXÉS EN TOUTE SÉCURITÉ PENDANT LE FONCTIONNEMENT DE L'UNITÉ.

BRANCHEMENTS ÉLECTRIQUES
BOITE A BORNES ET BRANCHEMENTS ÉLECTRIQUES

F

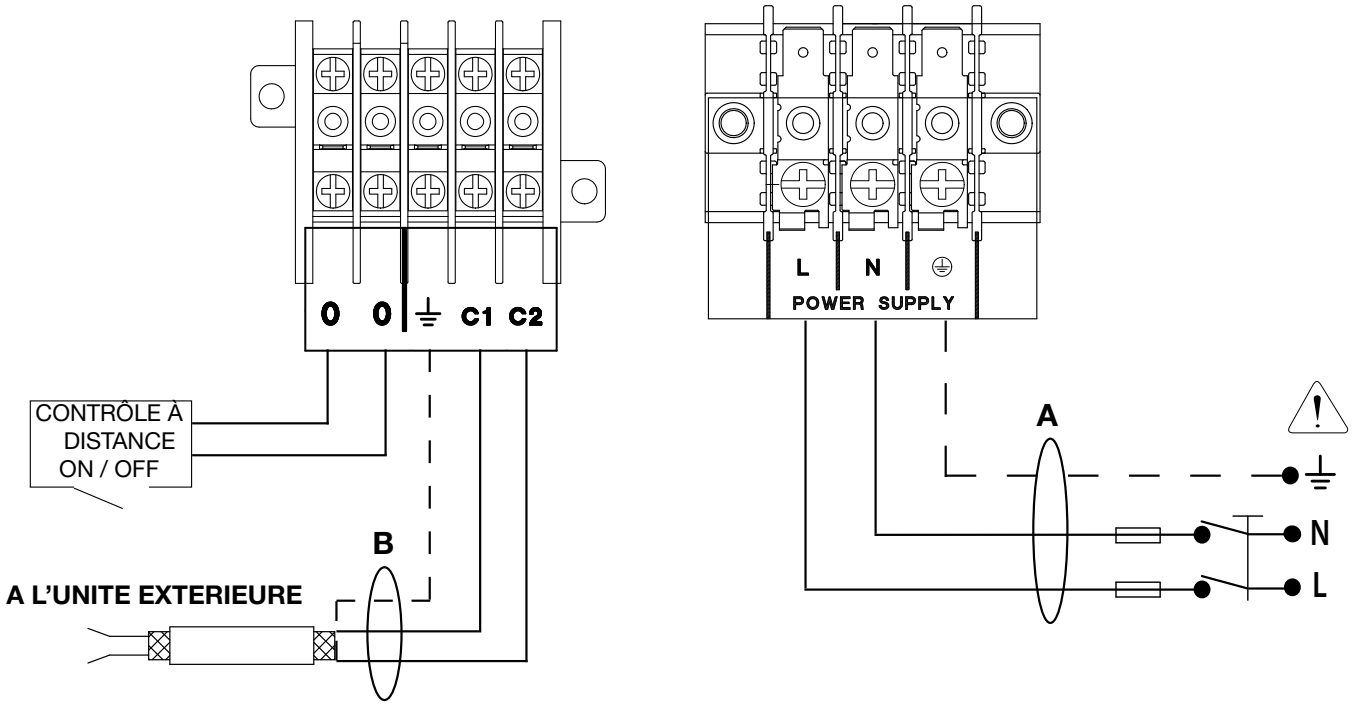

FUSIBLE RETARDE

Le dispositif de sectionnement de la ligne doit avoir une distance d'ouverture des contacts qui permit le sectionnement complet dans les conditionnes de la catégorie de surtension III

REMARQUE : Pour l'alimentation de l'appareil utiliser une ligne électrique dédiée.

ATTENTION !
Toujours connecter la Phase à L et le Neutre à N **NE PAS INVERSER LES CABLES, AUTREMENT LA POMPE D'EAU NE FONCTIONNE PAS CORRECTEMENT.**

Relier le câble de communication bipolaire blindé aux bornes C1 et C2 en respectant la correspondance des polarités entre l'unité extérieure et Emix Tank. Relier le blindage à la borne de terre. En cas d'erreur, l'absence de communication sera signalée (tous les témoins clignoteront). VOIR TABLEAU AUTODIAGNOSTIC.
Le CONTRÔLE À DISTANCE est une connexion qui vous permette de contrôler Emix Tank à distance, par ex. à partir de la centrale d'une installation solaire ou un programmateur. (Voir section «Branchements Home Automation»)
Le schéma électrique est présenté sur une étiquette apposée sur le panneau des branchements électriques.

Réglage des résistances électriques

Les résistances électriques de Emix Tank sont, d'usine, tous deux activés. Il est possible changer le réglage en utilisant l'interrupteur **SW1** pour exclure la résistance inférieure ou celle supérieure, mais **il est toujours nécessaire de laisser activée au moins une résistance électrique**.
Ne pas utiliser au moins une résistance pourrait compromettre le bon fonctionnement du système; en outre, en cas de défaillance de l'unité extérieure, les résistances électriques assurant le chauffage de l'eau.

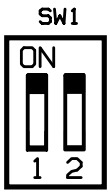

Réglage d'usine 2 éléments 1+1kW inférieur + supérieur

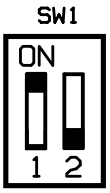

1 élément 1kW inférieur

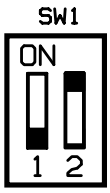

1 élément 1kW supérieur

LONGUEUR,SECTION CABLES ET FUSIBLES RETARDES

A		B		
L (m)	S (mm^2)	L (m)	S (mm^2)	
15	2,5	V. U. EXTERIEURE	0,75	16 A

Câble d'alimentation A:
Câble électrique multipolaire: la section et la longueur du câble électrique recommandé sont indiquées dans le tableau. Le câble doit être de type H07RN-F (selon CEI 20-19 CENELEC HD22). Assurez-vous que la longueur des conducteurs entre le point de fixation du câble et le bornier soit telle que les conducteurs actifs (Phase - Neutre) se tendent avant le conducteur de mise à la terre (pour permettre aux conducteurs actifs Phase - Neutre de se débrancher avant le conducteur de terre si le câble d'alimentation est tiré accidentellement).

Câble de raccordement B (BLINDE):
Câble électrique bipolaire blindé: la section et la longueur du câble électrique recommandé sont indiquées dans la notice d'installation de l'unité extérieure (considérer Emix Tank comme une unité intérieure).
Le câble doit être de type H05VVC4V5-K minimum (selon CEI 20-20 CENELEC HD21).

F

Branchement et la maintenance du câble d'alimentation
- La liaison électrique de l'unité est de type Y.
- L'installation du câble doit être effectué par du personnel qualifié.
- Si le câble est endommagé de l'utilisation, pour le remplacement, contactez le Service Après Vente ou du personnel spécialisé.

Branchements Home Automation

Emix Tank peut être connecté à un système domotique "Home Automation", en suivant les instructions suivantes:

CONTRÔLE À DISTANCE

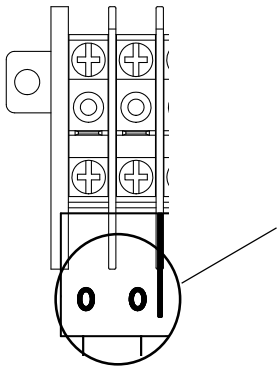

Utiliser les bornes O et O (voir SCHÉMA BRANCHEMENTS ÉLECTRIQUES) lors de la connexion à un signal d'entrée externe qui est utilisé pour activer ou désactiver l'unité Emix Tank (contact sec ponté à l'usine); par exemple, un contrôleur solaire qui active ou désactive Emix Tank en fonction de ses besoins de chauffage ou un programmateur pour activer le service à des moments différents.
Pour la connexion, retirez le cavalier pré-installé, et connecter le contrôleur extérieur.
Convention:
CONTACT OUVERT: EMIX TANK EN STANDBY
CONTACT FERME: EMIX TANK EN FONCTIONNEMENT

Branchement contrôleur de débit sur le tirage ECS (option)

Brancher le contrôleur de débit au borne J14.
VOIR SECTION G

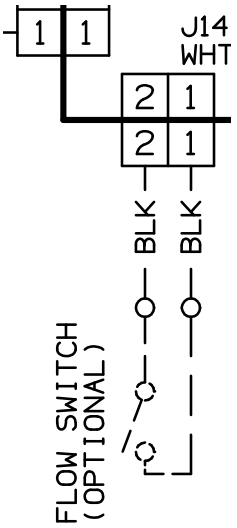

F

CONFIGURATION DES JUMPERS (CARTE DE COMMANDE)

CONFIGURATION D'USINE

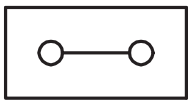

JP1

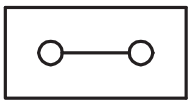

JP2

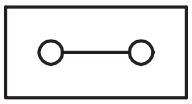

JP3

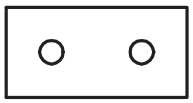

JP4

JP1= FERMÉ

JP2= FERMÉ

JP3= FERMÉ (NE PAS CHANGER)

JP4= OUVERT (NE PAS CHANGER)

PRUDENCE !
Couper l'alimentation du système avant de modifier les configurations.

JP1
Sélection du type d'application:
FERMÉ: connecter l'unité au raccord Emix dédié (quand Emix Tank est partie d'un système).
OUVERT: connecter l'unité au raccord frigorifique sur l'unité extérieure (quand il n'y a pas le raccord Emix dédié) - voir application ECS avec unité extérieure G30 / G42.

JP2
Usage interne. Ne pas changer la configuration d'usine. Si changée, l'unité ne fonctionnera pas correctement.

JP3
Usage interne. Ne pas changer la configuration d'usine. Si changée, l'unité ne fonctionnera pas correctement.

JP4
Usage interne. Ne pas changer la configuration d'usine. Si changée, l'unité ne fonctionnera pas correctement.

CONFIGURATION DES SWITCHES (CARTE DE COMMANDE)

PRUDENCE !
Couper l'alimentation du système avant de modifier les configurations.

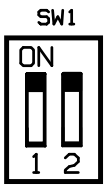

SW1: RÉGLAGE DES RÉSISTANCES ÉLECTRIQUES DE SECOURS

Voir section "**Réglage des résistances électriques**".

SW3: RÉGLAGE VOLUME DU RÉSERVOIR

Régler **SW3** pour sélectionner le volume de l'eau du réservoir. **SW3** est réglé d'usine

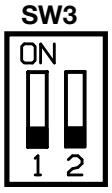

OFF - OFF = 300 l

ON - OFF = 200 l

BRANCHEMENT D'EMIX TANK - APPLICATIONS ECS UNIQUEMENT - G30 /G42

Emix Tank peut être utilisé avec l'unité extérieure G30 et G42 dans une configuration particulière afin de créer un système à pompe à chaleur pour la production ECS uniquement.

Application ECS uniquement : G30/G42 + Emix Tank

Raccorder l'unité Emix Tank au seul raccord du réfrigérant (G30) ou au raccord A (G42) sur l'unité extérieure à l'aide de l'adaptateur 1/4 -> 3/8 fourni avec l'unité extérieure.
Le système fonctionnera toujours en mode chauffage.
Retirer JP1 de la carte électronique de l'unité Emix Tank avant de mettre en marche le système.
Dans ce mode, G42 ne peut pas être connecté à d'autres unités intérieures.

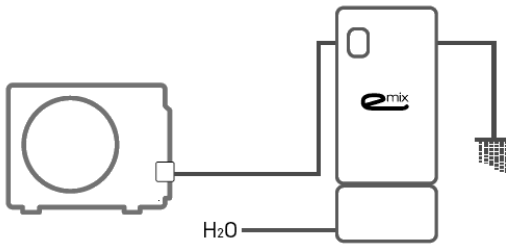

RACCORDER EMIX TANK A UNE INSTALLATION SOLAIRE THERMIQUE

Emix Tank peut être raccordé à n'importe quel type d'installation solaire à circulation forcée (voir exemple dans le schéma de système). Le panneau sera relié directement au serpentin à l'intérieur du réservoir d'Emix Tank (les raccordements se trouvent dans la partie inférieure du réservoir). La sonde de température du réservoir pour le solaire thermique peut être placée dans le puits dans la partie inférieure de l'unité (accessible en retirant le panneau inférieur - voir section C).

Longueur du serpentin : 13,2 m
Matériau : Fe P195GH
Diamètre : 33,7mm
Surface: 1,4m^2
Position : Dans le réservoir

Perte de charge dans l'échangeur solaire

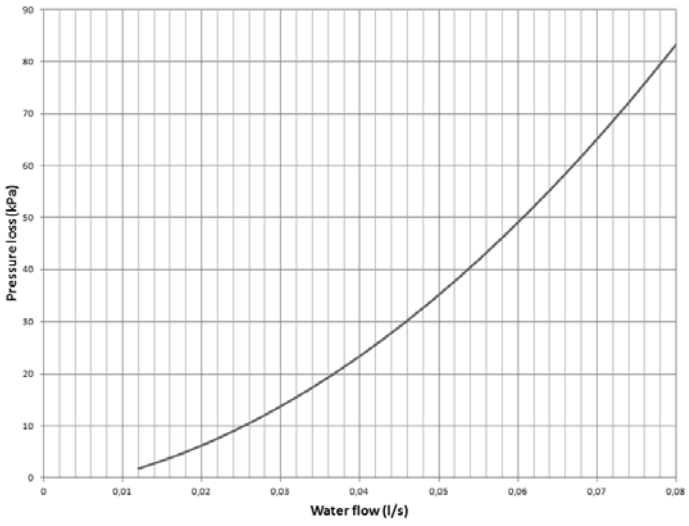

DÉCONNECTER ET DÉSINSTALLER EMIX TANK

Comment déconnecter le circuit de réfrigérant

Si Emix Tank est relié à un raccord normal pour les unités intérieures (par exemple avec G30 ou G42), la désinstallation d'Emix Tank implique les mêmes procédures qui sont mises en œuvre lors de la déconnexion des toutes les unités intérieures. Sur l'unité extérieure débrancher électriquement la soupape d'inversion pour forcer le système en refroidissement.

Si Emix Tank est connecté au raccord Emix et doit être remplacé, il est nécessaire d'effectuer la désinstallation à l'aide d'un récupérateur de gaz:

- fermer les vannes des circuits qui connectent Emix Tank à l'unité extérieure;
- connecter le récupérateur à une des deux vannes;
- récupérer le gaz contenu dans les tubes et à l'intérieur de l'unité Emix Tank;
- déconnecter Emix Tank;
- reconnecter le nouveau Emix Tank;
- faire le vide dans les conduits;
- mettre de nouveau le gaz récupéré dans le circuit Emix Tank;
- déconnecter le récupérateur;
- rouvrir les vannes des circuits qui connectent Emix Tank à l'unité extérieure.

F

Si Emix Tank est connecté au raccord Emix et doit être retiré, il est nécessaire d'effectuer la désinstallation à l'aide d'un récupérateur de gaz:

- fermer les vannes des circuits qui connectent Emix Tank à l'unité extérieure;
- connecter le récupérateur à une des deux vannes;
- récupérer le gaz contenu dans les tubes et à l'intérieur de l'unité Emix Tank ;
- déconnecter Emix Tank;
- reconnecter à la place d'Emix Tank le BYPASS qui a été installé avant Emix Tank;
- déconnecter le récupérateur;
- faire le vide dans le bypass;
- rouvrir les vannes des circuits qui connectent Emix Tank à l'unité extérieure;
- activer l'unité extérieure en refroidissement;
- remettre le gaz récupéré dans le système en connectant le récupérateur à une vanne d'entrée des unités intérieures ou à la prise d'entrée de pression;
- déconnecter le récupérateur.

Comment vider le réservoir de l'eau

Si Emix Tank doit être retiré ou remplacé, procédez comme suit pour vider le réservoir e l'eau:

- fermer la vanne d'entrée d'eau de Emix Tank;
- ouvrir les robinets des lavabos des utilisateurs connectés à Emix Tank. En variante, ouvrir la vanne de purge situé au-dessus du réservoir;
- connecter au tube 1 (voir figure) un tuyau d'évacuation de l'eau contenue dans le réservoir;
- l'eau sortira du réservoir à travers le tuyau relié.

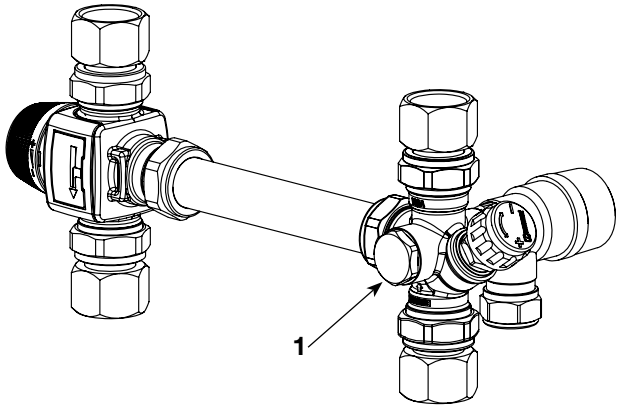

INFORMATION SUR LA MISE AU REBUT CORRECTE DU PRODUIT SELON LA DIRECTIVE EUROPÉENNE 2012/19/UE

En fin de vie, cet appareil ne doit pas être éliminé avec les déchets ménagers.
Il doit être déposé dans les centres de collecte prévus à cet effet ou auprès d'un revendeur qui fournit ce service.
La mise au rebut correcte d'un appareil électrique et des piles permet de préserver l'environnement ainsi que la santé, et permet de récupérer et de recycler les matériaux qui la composent, mais aussi de faire des économies d'énergie et de ressources.
Le symbole de la poubelle barrée apposé sur l'appareil rappelle que cette dernière doit faire l'objet d'une collecte différenciée.
L'élimination non conforme du produit de la part de l'utilisateur entraîne l'application des sanctions administratives prévues par la norme en vigueur.

SCHÉMA HYDRAULIQUE DE PRINCIPE - RACCORDEMENT EMIX TANK 200/300

1 Unité externe EMX
2 Unité Emix Tank 200/300
3 Vase d'expansion minimum 18 litres (non fourni; pour plus de détails, voir le chapitre)
4 Filtre à mailles (non fourni)
5 Filtre polyphosphate ou adoucisseur (non fournis)
6 Vanne mélangeuse thermostatique (montée sur unité Emix Tank)
7 Contrôleur de débit (option, non fourni)
8 Réducteur de pression (non fourni)

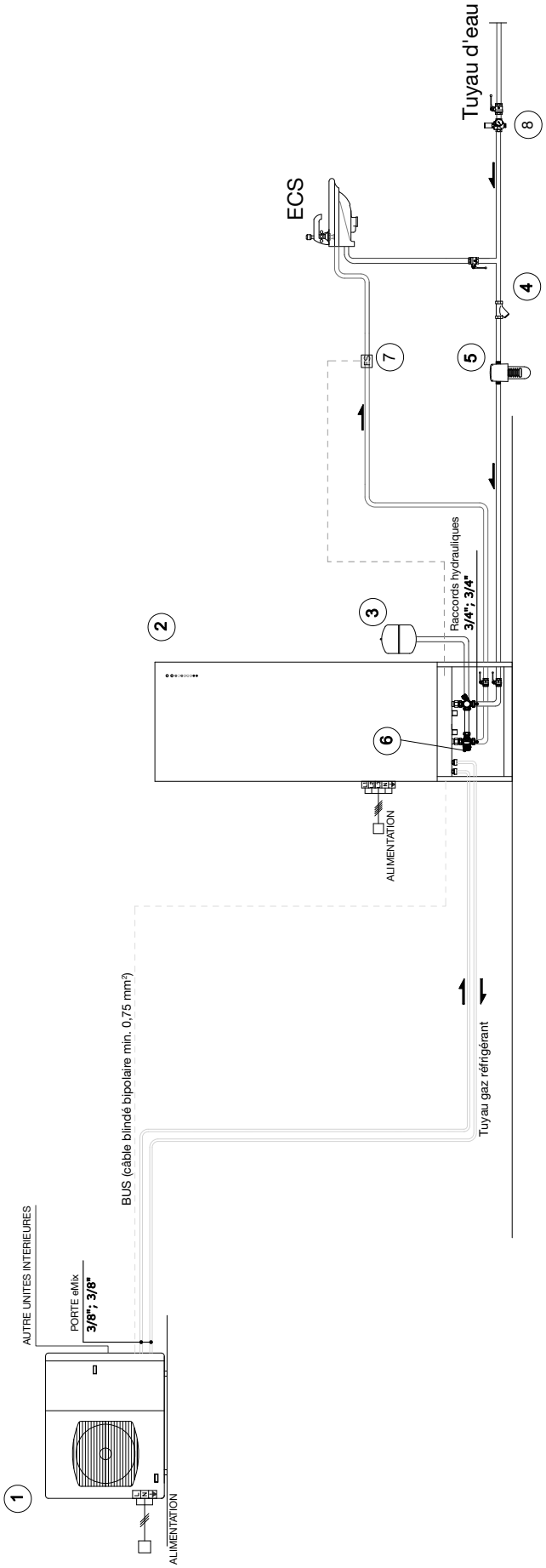

F

SCHÉMA HYDRAULIQUE DE PRINCIPE - RACCORDEMENT EMIX TANK 200/300 AVEC INSTALLATION SOLAIRE À CIRCULATION FORCÉE

1 Unité externe EMX
2 Unité Emix Tank 200/300
3 Vase d'expansion minimum 18 litres (non fourni; pour plus de détails, voir le chapitre)
4 Filtre à mailles (non fourni)
5 Filtre polyphosphate ou adoucisseur (non fournis)
6 Vanne mélangeuse thermostatique (montée sur unité Emix Tank)
7 Puits sonde réseorvoir pour le solair thermique (montée sur unité Emix Tank)
8 Raccordement serpentin installation solaire
9 Installation solaire thermique à circulation forcée
10 Contrôleur de débit (option, non fourni)
11 Réducteur de pression (non fourni)

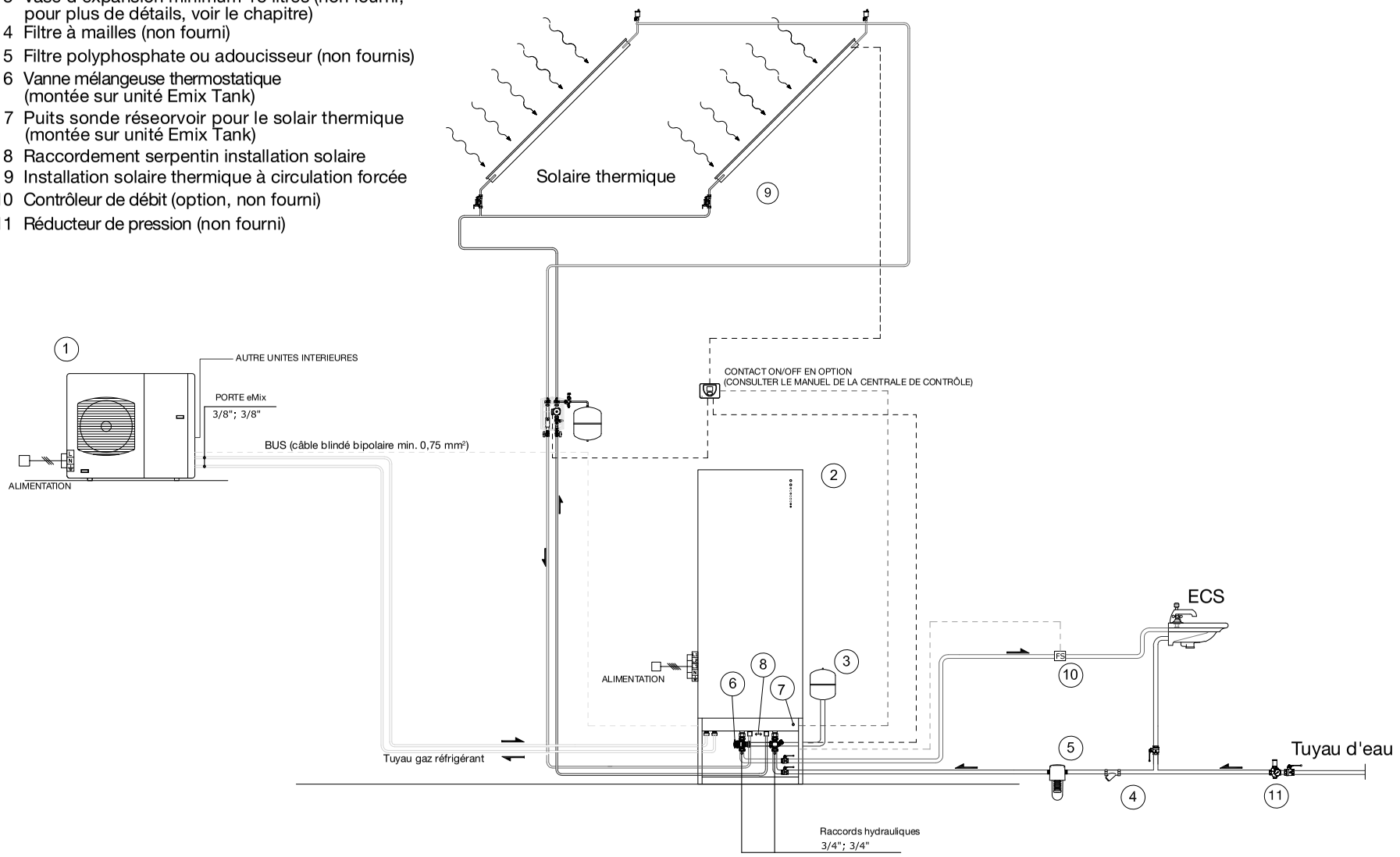

SCHÉMA HYDRAULIQUE DE PRINCIPE - EMIX TANK 200/300 - CONFIGURATION MULTIPLE

1 Unité externe EMX
2 Unité Emix Tank 200/300
3 Vase d'expansion minimum 18 litres (non fourni; pour plus de détails, voir le chapitre)
4 Filtre à mailles (non fourni)
5 Filtre polyphosphate ou adoucisseur (non fournis)
6 Vanne mélangeuse thermostatique (montée sur unité Emix Tank)
7 Contrôleur de débit (option, non fourni)
8 Réducteur de pression (non fourni)

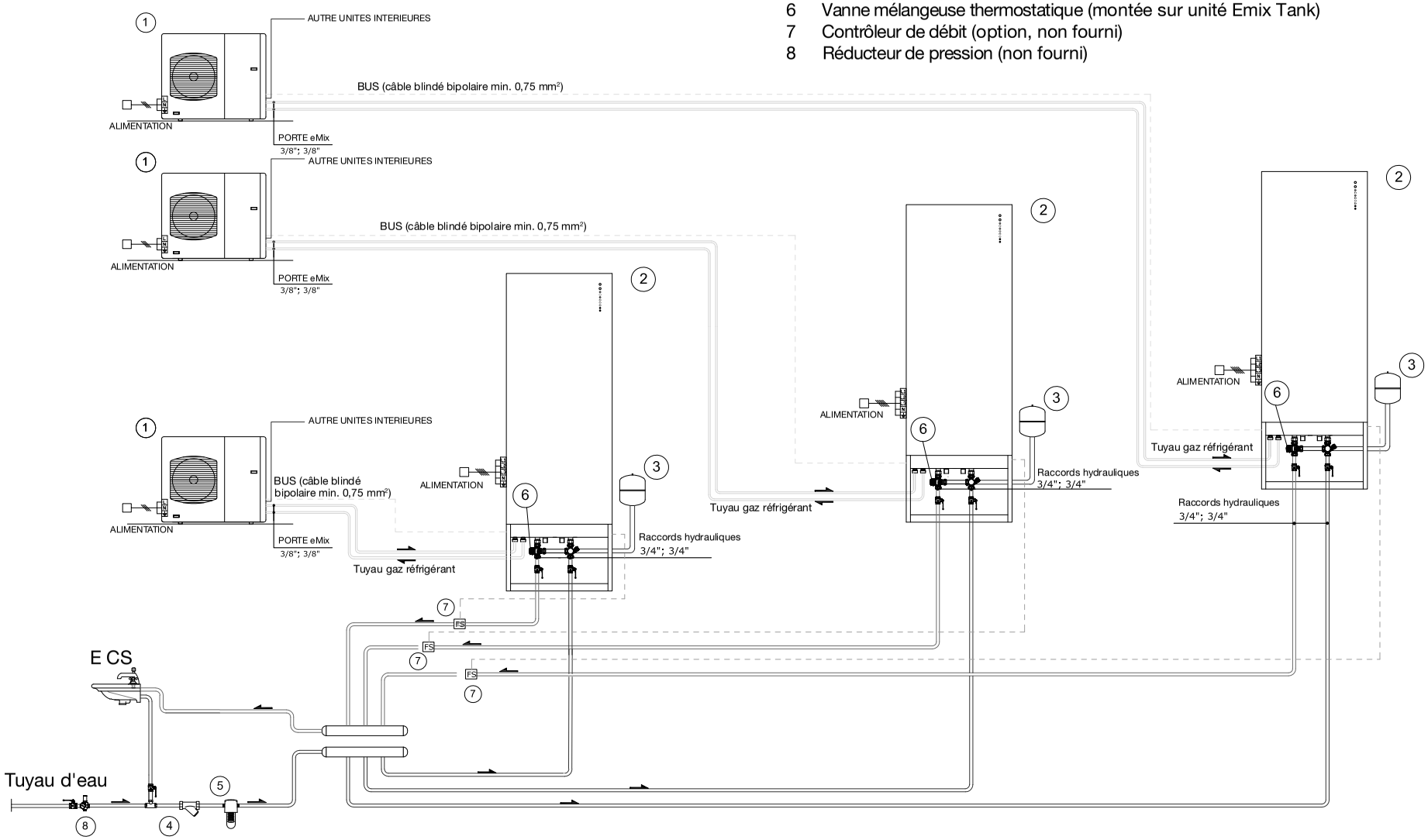

NOTICE D'UTILISATION

Instructions de sécurité

- Avant d'utiliser l'appareil, consultez avec soin ce manuel d'instructions. En cas de doutes ou de problèmes, adressez-vous au revendeur, ou au Service après-vente.
- Cet appareil a été étudié pour fournir de l'eau chaude à usage domestique. Ne l'utilisez que dans le but pour lequel il a été prévu et en suivant les indications de ce manuel.

ATTENTION! L'utilisation de l'appareil est INTERDIT si le réservoir ne est pas rempli d'eau.

AVERTISSEMENT

F

- Ne jamais utiliser d'essence ou d'autres liquides inflammables près de l'appareil. C'est très dangereux.
- Ne pas installer sous l'unité des appareillages électriques qui ne sont pas protégés avec la protection IPX1 (protection à l'eau avec chute verticale).
- Ne jamais toucher les appareils avec les mains mouillées.
- Le constructeur décline toute responsabilité pour le non respect des normes de sécurité et des mesures pour la prévention des accidents.

PRUDENCE !

- Ne jamais utiliser l'interrupteur général pour mettre en route ou arrêter le climatiseur. Utiliser seulement le sélecteur placé sur l'unité.
- Ne pas laisser les enfants jouer avec l'appareil.
- Cet appareil n'est pas prévu pour être utilisé par des personnes (dont les enfants) dont les capacités physiques, sensorielles ou mentales sont réduites, ou des personnes dénuées d'expérience ou de connaissance, sauf si elles peuvent bénéficier, par l'intermédiaire d'une personne responsable pour leur sûreté, d'une surveillance ou d'instruction préalable concernant l'utilisation de l'appareil.

REMARQUE

Après une longue période d'arrêt, positionner l'interrupteur général d'alimentation électrique sur la position ON au moins 1 heure avant la mise en marche de l'unité.

PANNEAU DE CONTRÔLE

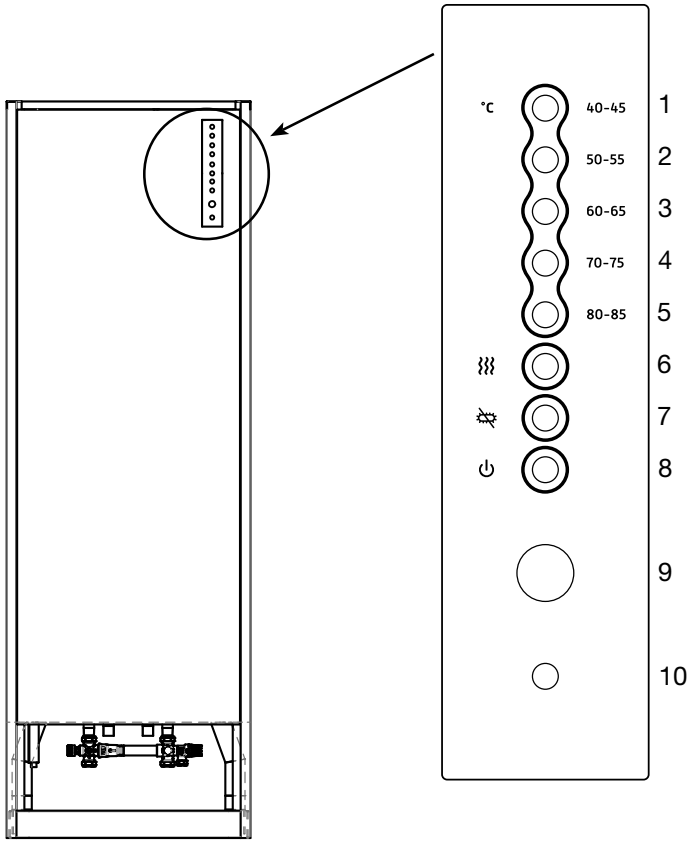

Le panneau de contrôle est situé à l'avant de Emix Tank. De haut en bas on peut voir:

1...5: LEDs VERTES: indiquent la température de l'eau, tant en phase de configuration (température désirée) qu'en phase de fonctionnement (température réelle).

6 LED BLEUE: indique l'activation des résistances électriques.
Fixe: une ou plusièures résistances actives.
Clignotant: mode BOOSTER sélectionné.

7 LED JAUNE: indique l'état du cycle anti-légionelles.
Fixe: cycle actif.
Clignotant: cycle actif, mais pas achevé.

8 LED ROUGE: indique unité en STANDBY.

9 TOUCHE pour la configuration des réglages.

10 RÉCEPTEUR du signal infrarouge de la télécommande (pour le moment, l'utilisation du signal IR est réservée aux procédures en usine).

F

AFFICHAGE TEMPÉRATURE D'EAU OU TEMPÉRATURE DÉSIRÉE:

°C	LED 1	LED 2	LED 3	LED 4	LED 5
40	F	○	○	○	○
45	●	○	○	○	○
50	●	F	○	○	○
55	●	●	○	○	○
60	●	●	F	○	○
65	●	●	●	○	○
70	●	●	●	F	○
75	●	●	●	●	○
80	●	●	●	●	F
85	●	●	●	●	●

F LED clignotante

● LED allumée

○ LED éteinte

COMMENT UTILISER EMIX TANK

Lorsque l'unité Emix Tank est connectée correctement et est alimentée, la LED ROUGE est allumée et indique l'état de STANDBY.

Allumage / arrêt de Emix Tank

Pour allumer l'unité Emix Tank appuyer sur la TOUCHE pendant 4 secondes jusqu'à ce que la LED ROUGE s'éteint et les LEDs VERTES de la température de l'eau s'allument. L'unité Emix Tank est conçue pour ne jamais être éteinte.
Pour éteindre Emix Tank, appuyer sur la TOUCHE pendant 4 secondes jusqu'à ce que les LEDs VERTES s'éteignent et la LED ROUGE seulement s'allume. A ce point relâcher la TOUCHE.
Une fois allumée, l'unité Emix Tank affiche la température de l'eau à l'intérieur du réservoir.

Réglage de la température désirée (setpoint)

Appuyer et relâcher rapidement la TOUCHE jusqu'à ce que la LED correspondant à la température désirée s'allume (voir table). Après 5 secondes sans aucune opération, Emix Tank sort de la procédure de configuration et affiche de nouveau la température de l'eau dans le réservoir.

Activation Mode Super Booster

Quand le Mode Super Booster est activé, toutes les résistances électriques seront activées simultanément à la pompe à chaleur.
Lorsque le point de réglage est atteint, les résistances s'éteignent et le Mode Super Booster sera automatiquement désactivé.
Pour activer le Mode Super Booster, appuyer sur la TOUCHE jusqu'à ce que la LED BLEUE s'allume.
A ce point relâcher la TOUCHE.
3 bips consécutifs confirment le réglage.

Pour désactiver le Mode Super Booster, appuyer sur la TOUCHE jusqu'à ce que les LEDs VERTES se éteignent et la LED BLEUE s'allume. A ce point relâcher la TOUCHE.
3 bips consécutifs confirment le désactivation.

REMARQUE

Par défaut, le Mode Booster est éteint.

CONFIGURATION EMIX TANK

Lorsque Emix Tank est allumé, vous pouvez modifier le réglage de certains paramètres.
Pour entrer dans le menu de configuration, appuyer sur la TOUCHE jusqu'à ce que les trois LEDs BLEUE, JAUNE et ROUGE s'allument à la fois. A ce point relâcher la TOUCHE .
Après 5 secondes sans aucune opération, le système va automatiquement quitter le menu de configuration pour revenir au menu précédent.

Gestion Mode Booster

L'utilisation des résistances électriques dans le réservoir permet de chauffer l'eau froide plus rapidement et d'atteindre la température désirée, même dans des conditions de températures extérieures très basses.
Lorsque vous activez le Mode Booster, le logiciel gérera automatiquement les résistances électriques.
Si après 120' à compter du démarrage du système le réglage (setpoint) n'est pas atteint, le premier élément électrique est automatiquement activé. Le deuxième élément sera activé après 120' selon l'évolution de la température de l'eau, jusqu'à atteindre le réglage (setpoint).
Pour activer / désactiver le Mode Booster, entrer dans le menu de configuration, puis appuyez rapidement sur la TOUCHE jusqu'à ce que la LED BLEUE seulement clignote.
Puis attendre quelques secondes jusqu'à ce que toutes les 5 LEDs VERTES s'allument et appuyer sur la TOUCHE pour la dernière fois.
3 bips consécutifs confirment le réglage.
Si la touche n'est pas appuyée, après quelques secondes, l'affichage retournera au menu principal sans aucun réglage.

REMARQUE

Configuration d'usine: Mode Booster éteint.

Gestion Cycle anti-légionelles

Pour activer / désactiver le Cycle anti-légionelles, entrer dans le menu de configuration, puis appuyez rapidement sur la TOUCHE jusqu'à ce que la LED JAUNE seulement clignote.
Puis attendre quelques secondes jusqu'à ce que toutes les 5 LEDs VERTES s'allument et appuyer sur la TOUCHE pour la dernière fois.
3 bips consécutifs confirment le réglage.
Si la touche n'est pas appuyée, après quelques secondes, l'affichage retournera au menu principal sans aucun réglage.

REMARQUE

Par défaut, le Cycle anti-légionelles est activé. Si le cycle est désactivé, le FABRICANT ne peut être tenu responsable.

Pour plus de détails sur le fonctionnement du Cycle anti-légionelles, voir la section "CYCLE ANTI-LÉGIONELLES".

Gestion limite Setpoint avec pompe à chaleur

Vous pouvez définir la valeur de consigne (Setpoint) maximale lorsque le système fonctionne avec la seule pompe à chaleur. Cette limite peut être réglé sur 50°C ou 58°C.
Pour changer le réglage, entrer dans le menu de configuration, puis appuyez rapidement sur la TOUCHE jusqu'à ce que la LED BLEUE et JAUNE clignotent.
Puis attendre quelques secondes jusqu'à ce que toutes les 5 LEDs VERTES s'allument et appuyer sur la TOUCHE pour la dernière fois.
3 bips consécutifs confirment le réglage.
Si la touche n'est pas appuyée, après quelques secondes, l'affichage retournera au menu principal sans aucun réglage.

REMARQUE

Par défaut, la limite est fixée à 50°C. Nous recommandons de conserver ce paramètre pour optimiser le rendement énergétique de Emix Tank.

Réglage de la différence de température pour le redémarrage de la pompe à chaleur

Lorsque la température de l'eau atteint la valeur de consigne ou la valeur maximale atteignable avec la pompe à chaleur seule (dans le cas de fonctionnement de Emix Tank sans d'autres unités intérieures), la pompe à chaleur est mis hors tension et redémarre lorsque la température de l'eau descend en dessous de la température désirée d'une certaine valeur (différence).
Vous pouvez modifier la différence du redémarrage de la pompe en le fixant à 5°C ou 10°C.
Pour modifier la valeur de consigne, entrer dans le menu de configuration, puis appuyez rapidement sur la TOUCHE jusqu'à ce que la LED BLEUE et ROUGE clignotent.
Puis attendre quelques secondes jusqu'à ce que toutes les 5 LEDs VERTES s'allument et appuyer sur la TOUCHE pour la dernière fois.
3 bips consécutifs confirment le réglage.
Si la touche n'est pas appuyée, après quelques secondes, l'affichage retournera au menu principal sans aucun réglage.

REMARQUE

Configuration d'usine: la différence du redémarrage de la pompe à chaleur est réglée à 10°C. Nous recommandons de conserver ce paramètre pour optimiser le rendement énergétique de Emix Tank.

Sélection du capteur de stratification

Emix Tank mesure la température de l'eau dans le réservoir à travers l'un des deux capteurs de stratification.
On peut choisir lequel des deux capteurs est lu pour la mesure.
Pour changer le capteur, entrer dans le menu de configuration, puis appuyez rapidement sur la TOUCHE jusqu'à ce que la LED JAUNE et ROUGE clignotent.
Puis attendre quelques secondes jusqu'à ce que toutes les 5 LEDs VERTES s'allument et appuyer sur la TOUCHE pour la dernière fois.
3 bips consécutifs confirment le réglage.
Si la touche n'est pas appuyée, après quelques secondes, l'affichage retournera au menu principal sans aucun réglage.

REMARQUE

Configuration d'usine: le capteur de stratification sélectionné est le supérieur.

Remise à zéro des paramètres d'usine

Pour réinitialiser tous les réglages d'usine, entrer dans le menu de configuration, puis appuyez rapidement sur la TOUCHE jusqu'à ce que la LED BLEUE, JAUNE et ROUGE clignotent.
Puis attendre quelques secondes jusqu'à ce que toutes les 5 LEDs VERTES s'allument et appuyer sur la TOUCHE pour la dernière fois.
3 bips consécutifs confirment la remise à zéro des paramètres d'usine.
Si la touche n'est pas appuyée, après quelques secondes, l'affichage retournera au menu principal sans aucun réglage.

FONCTIONNEMENT RÉSISTANCES ÉLECTRIQUES

En plus des modes décrites dans la section “CONFIGURATION EMIX TANK”, Le logiciel d’Emix Tank permet de gérer automatiquement les résistances électriques auxiliaires lorsque certaines conditions sont rassemblées. Ces modalités ne peuvent donc pas être réglées ni désactivées. Il s’agit de:

- Mode Antifreeze
- Mode Cold draft prevention
- Mode Chauffe-bain électrique (si la pompe à chaleur n’est pas active)
- Cycle anti-légionelles

Gestion des résistances électriques secondaires - Mode Antifreeze

Si la température de l’eau dans le réservoir est inférieure à 5°C, toutes les résistances électriques s’allument et restent allumées jusqu’à ce que la température de l’eau atteint 10°C.

F

Gestion des résistances électriques secondaires - Mode Cold draft prevention

Quand une ou plusieurs unités intérieures sont en mode Cold draft prevention et le compresseur fonctionne depuis 20’, les résistances électriques seront activées une à une toutes les 20’; elles seront désactivées une à une lorsque aucune unité interne ne sera plus en mode Cold draft prevention.

Gestion des résistances électriques secondaires - Mode Chauffe-bain électrique

Si l’unité extérieure est arrêtée pour l’entretien, Emix Tank contrôle automatiquement les résistances électriques qui se trouvent à l’intérieur du réservoir, à l’instar de n’importe quel chauffe-bain électrique.
Dans ce cas, si la température de l’eau est inférieure à la température désirée pendant plus de 10’, toutes les résistances électriques seront activées jusqu’à ce que la température soit atteinte.
L’utilisateur peut éteindre l’unité Emix Tank s’il ne souhaite pas utiliser cette fonction.

Gestion des résistances électriques secondaires – Cycle anti-légionelles

Pendant le Cycle anti-légionelles, une ou plusieurs résistances électriques peuvent être activés automatiquement. Voir la section CYCLE ANTI-LÉGIONELLES.

CYCLE ANTI-LÉGIONELLES

La légionelle est une bactérie qui, en certaines conditions, peut se former au sein d’un circuit d’eau.
La prolifération de cette bactérie dépend de nombreux facteurs. Elle se développe généralement dans les eaux entre 20 et 45°C.
Bien que chaque pays ait son propre règlement pour la prévention de la légionelle, tous prévoient le chauffage de l’eau à une température supérieure à 50°C.

Le cycle anti-légionelles est une fonction spéciale réalisée par Emix Tank. Ce mode permet de réchauffer l’eau du réservoir de sorte à éliminer toutes les bactéries qui auraient pu se développer dans l’eau.

le Cycle anti-légionelles se termine lorsque:

- la température de l’eau est supérieure à 65°C, ou
- la température de l’eau est supérieure à 50°C pendant une période de temps variable en fonction de la température elle-même.

Si dans les 72 heures (3 jours), aucune des conditions ci-dessus n’est respectée, le cycle est activé.
Pendant le cycle la LED JAUNE est allumée.
Il est possible que les résistances électriques sont activés pendant le cycle anti-légionelles.
Pendant le cycle, lors de l’analyse de l’évolution de la température de l’eau, si le logiciel détecte qu’il n’y a pas suffisamment d’énergie en cas d’utilisation de la pompe à chaleur uniquement, la première résistance électrique est automatiquement activée. La deuxième résistance électrique est allumée après 120’ sur la base de l’évolution de la température de l’eau jusqu’on atteigne les conditions nécessaires pour terminer le cycle. S’il y a un contrôleur de débit relié, le temps de cycle est réduit en fonction de la quantité d’eau fraîche introduite dans le réservoir.

Si après 8 heures aucune des conditions ci-dessus a eu lieu, le cycle continuera, mais la LED JAUNE commencera à clignoter à basse fréquence pour avertir l’utilisateur final.

NOTE : le cycle anti-légionelles est essentiel à la santé des personnes; il s’achève normalement en raison de la chaleur thermodynamique, cependant, nous ne pouvons pas exclure que, dans des conditions météorologiques défavorables, la pompe à chaleur soit incapable de mener ce cycle à terme. Pour cette raison, il est important de utiliser la résistance électrique (ou les résistances électriques). En cas de déconnexion des résistances électriques, dans certaines conditions de fonctionnement, le cycle anti-légionelles pourrait ne pas être achevé. Dans ce cas, le fabricant décline toute responsabilité.

TABLEAU AUTODIAGNOSTIC

Erreur	Cause	LED		
		BLEUE	JAUNE	ROUGE
1	Erreur sur l'unité extérieure	○	○	F
3	Erreur de communication avec l'unité extérieure	F	F	F
4	Sonde FREON OUT défectueuse ou débranchée	F	F	○
5	Sonde H2O IN défectueuse ou débranchée	○	F	F
6	Sonde H2O OUT défectueuse ou débranchée	F	○	○
8	Résistances électriques pas réglées	F	○	●
9	Erreur tubes refrigernate inversée	F	●	○
10	Sonde FREON IN défectueuse ou débranchée	●	F	○
11	Sonde du réservoir (1/3) défectueuse ou débranchée	○	F	●
12	Sonde du réservoir (2/3) défectueuse ou débranchée	○	●	F

F LED clignotante

● LED allumée

○ LED éteinte

ENTRETIEN

Afin d'assurer une efficacité optimale du produit, il est nécessaire d'effectuer les vérifications suivantes chaque année:
• vérification de la pression du vase d'expansion;
• vérification du doseur de polyphosphates; il est conseillé de les remplacer quand il reste un peu moins d'un centimètre;
• vérifier s'il y a des impuretés dans le filtre du système d'alimentation de l'eau;
• vérifier l'intégrité de l'anode de magnésium et le remplacer si nécessaire (même tous les six mois).

WIRING DIAGRAM - SCHEMA ELETTRICO - SCHÉMA ÉLECTRIQUE - SCHALTPLAN - ESQUEMA ELÉCTRICO - ESQUEMA ELÉTRICO - ΔΙΑΓΡΑΜΜΑ ΣΥΝΔΕΣΜΟΛΟΓΙΑΣ - ELSCHEMA

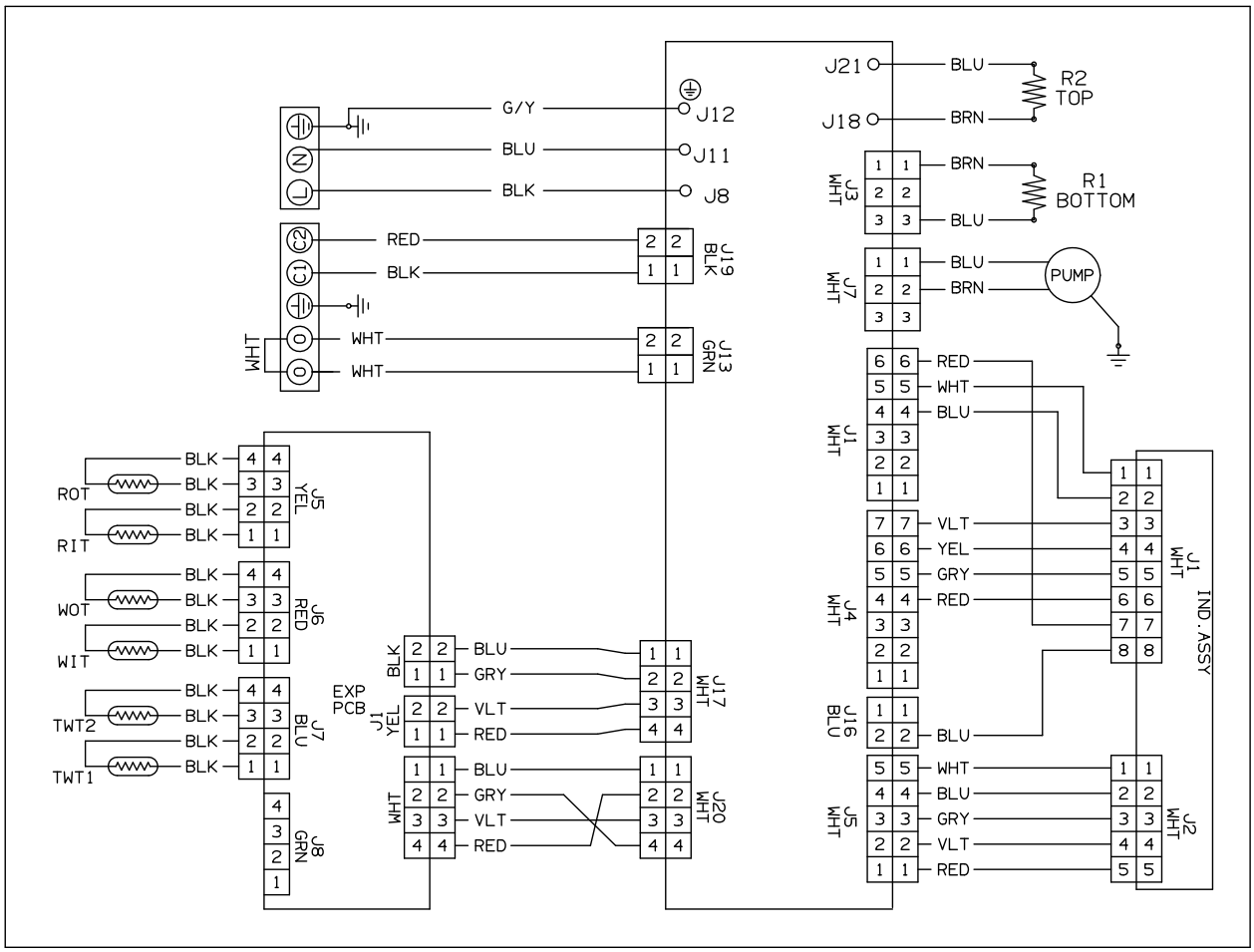

argoclima S.p.A.
Via Alfeno Varo, 35 - 25020 Alfianello - BS - Italy
Tel. +39 0331 755111 - Fax +39 0331 755501
www.argoclima.com