AS SCHEDA TECNICA

ALTA QUALITÀ PER UN CLASSICO DELLA CLIMATIZZAZIONE

E' l'unità per controsoffitto che spesso possiamo vedere sopra il nostro capo quando ci troviamo in locali pubblici, uffici, negozi e ristoranti. Perfetta dal piccolo al grande ambiente commerciale.

A ASIA S8 DC

B ASIB S9 DC

C ASIC S10 DC

D ASID S13 DC

REMOTE CONTROL · WATER PUMP · iFEEL · HOME AUTOMATION · DC MOTOR · RH% CONTROL

CURA DEI DETTAGLI ESTETICI E FUNZIONALI

AS è costruita con lamiere coibentate, ventola bilanciata, flap posizionabili a piacere, pompa di scarico condensa integrata e predisposizione per il ricambio dell'aria. La griglia è realizzata in materiale plastico di elevata qualità: la presenza di materiale speciale sul flap evita il rischio di gocciolamento legato all'eventuale produzione di condensa.

HUMIDEX

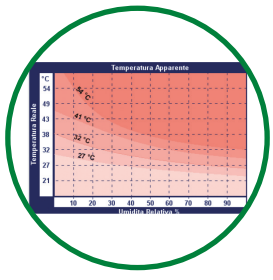

Le unità sono dotate di uno speciale sensore di umidità. Il segnale proveniente da questo sensore è utilizzato dal software di controllo che mette in relazione l'umidità del locale e la temperatura misurata dal sensore dell'aria, con l'indice Humidex che misura la temperatura percepita dal corpo umano. Questa funzione è disponibile solo quando l'unità funziona in modalità auto sia in raffrescamento che in riscaldamento.

MANUTENZIONE SEMPLICE E COMODA

L'ampio filtro è facilmente accessibile per la pulizia.

UNITÀ INTERNA AD ESPANSIONE DIRETTA

A

B

ASIA S8 DC
ASIB S9 DC 60X60 CM

C

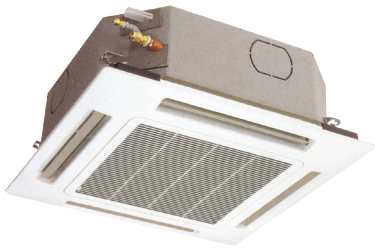

ASIC S11 DC 80 X 80 CM

INFRAROSSI+FILO
opzione a filo già inclusa

D

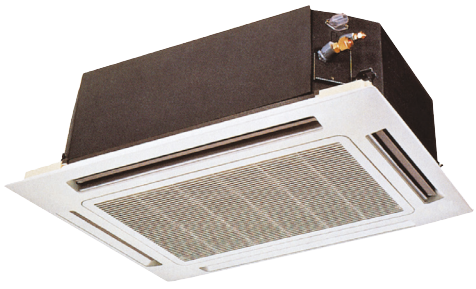

ASID S13 DC 110 X 80 CM

MODELLO		ASIA S8 DC	ASIB S9 DC	ASIC S10 DC	ASID S13 DC
Potenza resa freddo/caldo	kW	fino a 3,7 / 3,9	fino a 5,7 / 7,0	fino a 9,0 / 11,0	fino a 13,0 / 13,9
Taglia		A	B	C	D
Portata d'aria (sb.-b.-m.-a.)	m³/h	200/530/630/750	200/530/630/750	850/1060/1160/1300	1200/1700/1980/2300
Deumidificazione	l/h	1,2	2,3	3,6	3,6
Prevalenza pompa condensa	mm c.a.	250	250	250	250
Velocità di ventilazione	N°	Auto + 3 da telecomando	Auto + 3 da telecomando	Auto + 3 da telecomando	Auto + 3 da telecomando
Pressione sonora (sb.-b.-m.-a.)	dB(A)	27-43-46-50	27-43-46-50	38-43-44-46	38-44-48-52
Alimentazione elettrica	V/Ph/Hz	230/1/50-60	230/1/50-60	230/1/50-60	230/1/50-60
Tipo di motore		DC Motor Inverter	DC Motor Inverter	DC Motor Inverter	DC Motor Inverter
Potenza assorbita	W	8-24-28-36	8-24-28-36	13-20-25-41	22-36-43-64
Diametro tubazione liquido	mm (")	6,35(1/4")	6,35(1/4")	6,35(1/4")	6,35(1/4")
Diametro tubazione gas	mm (")	9,52(3/8")	12,7(1/2")	12,7(1/2")	12,7(1/2")
Peso netto U.I.	kg	19	20,5	22	27
Dimensioni nette U.I. (Alt./Lar./Pro.)	mm	296x575x575	296x575x575	310x760x760	338x1050x760
Dimensioni nette griglia (Alt./Lar./Pro.)	mm	41x730x730	41x730x730	30x860x860	30x1150x860
Telecomando di serie		Infrarossi e/o a filo	Infrarossi e/o a filo	Infrarossi e/o a filo	Infrarossi e/o a filo
Range Regolazione temp. Telecomando	°C	+10 a +32	+10 a +32	+10 a +32	+10 a +32
Filtro a carboni attivi		NO	NO	NO	NO
Filtro TiO_2		NO	NO	NO	NO
Sensore di umidità relativa		SI	SI	SI	SI
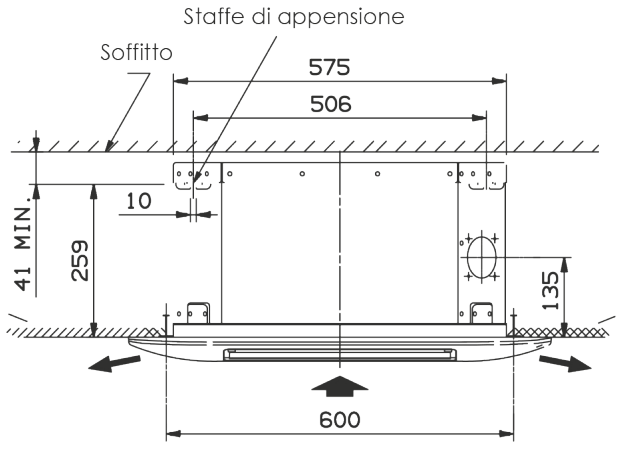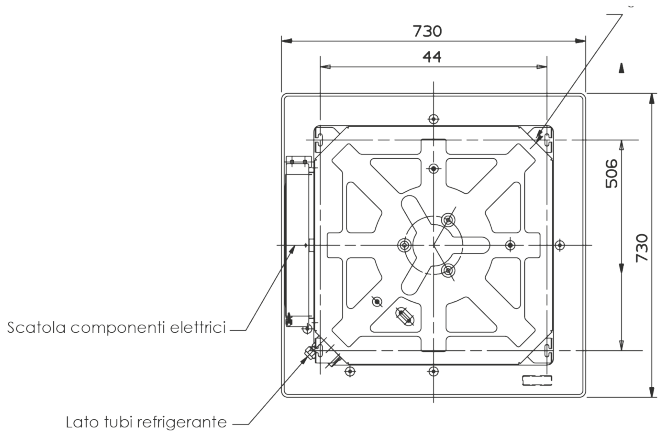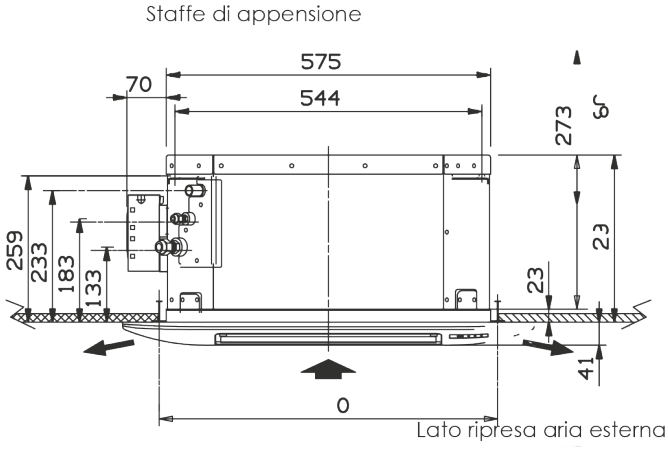
UNITÀ ASIA S8 DC & ASIB S9 DC