INSTALLATION MANUAL EN

MANUALE DI INSTALLAZIONE IT

NOTICE D'INSTALLATION FR

INSTALLATIONSANLEITUNG DE

INSTRUCCIONES DE INSTALACIÓN ES

INSTRUCÇÕES DE INSTALAÇÃO PT

ULISSE ECO

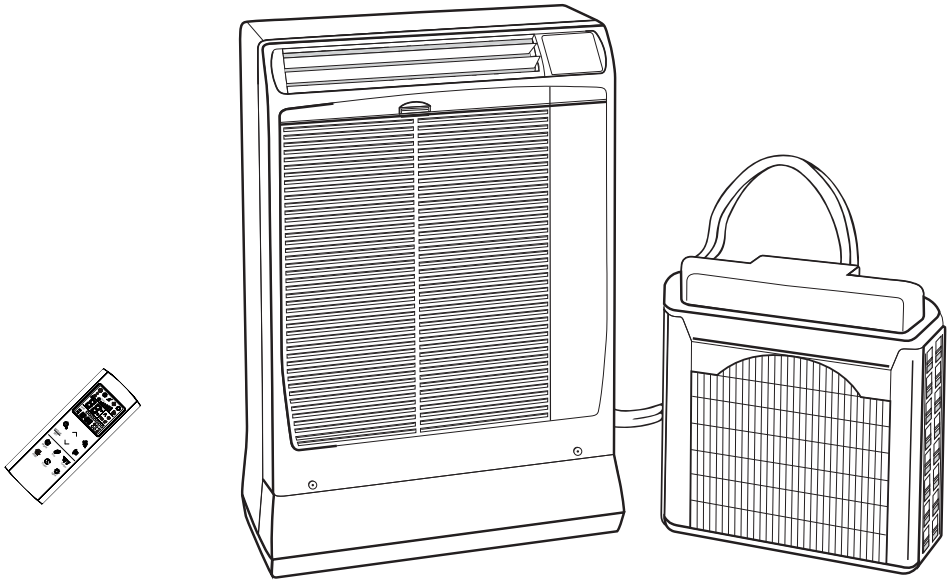

Room air conditioner with remote condenser
Condizionatore d'ambiente con condensatore remoto
Climatiseur avec condenseur a air exterieur - Klimagerät mit außengerät
Acondicionador de ambiente con condensador a distancia
Ar Condicionado com condensador remoto

37.4256.043.00 01/2021

INDICE

1 - General precaução. 3
2 - Escolha do local de Instalação 3
3 - Acessórios e ferramentas necessários para a instalação 3
4 - Dimensões e peso 4
5 - Área mínima para o funcionamento e manutenção. 4
6 - Limites máximos de comprimento da tubagem de alimentação e diferença de elevação. 4
7 - Instalação da unidade exterior 5
8 - Intalação á parede (por um buraco na parede). 7
9 - Como ligar o prolongamento do tubo flexivel 9
10 - Posição da instalação da unidade de controle remoto 10
11 - Manutenção do circuito de refrigeração 10
12 - Combinação entre controle remoto e unidade 11
13 - Diagramas elétricos 12

PT

REGULAMENTO (UE) no 517/2014 - F-GAS

A unidade contém R32, um gás fluorado com efeito estufa, com um potencial de aquecimento global (GWP) = 675. Não liberta o R32 no ambiente.

R32 (STANDARD): 0.750 kg / 0.506 Tonn. CO2 eq.

R32 (STANDARD + 2 m): 0.785 kg / 0.530 Tonn. CO2 eq.

R32 (STANDARD + 4 m): 0.820 kg / 0.554 Tonn. CO2 eq.

Alimentação de energia:

220 - 240 V ~ / 1 / 50 Hz

A unidade contém R32, um gás levemente inflamável.

Antes de instalar a unidade, leia este manual de instalação e siga rigorosamente as instruções de segurança. Contactar sempre um centro de serviço Argoclima.

Qualquer reparo deve ser realizado por pessoal qualificado, seguindo as instruções contidas no manual técnico do fabricante.

IMPORTANTE

- **Não use meios para acelerar o processo de descongelamento ou para limpar, além daqueles recomendados pelo fabricante.**
- **A unidade deve ser colocada em uma sala sem fontes de energia contínuas (por exemplo: chamas livres, um aparelho a gás em operação ou um aquecedor elétrico em operação.**
- **Não perfure, não queime a unidade.**
- **Aviso! Refrigerantes não cheiram.**
- **Esta unidade deve ser instalada, colocada em funcionamento e armazenada numa sala com uma superfície superior a 6m^2. A sala deve ser bem ventilada.**

EM CASO DE MANUTENÇÃO NO CIRCUITO DE REFRIGERAÇÃO

- **Fazer instalar a unidade por pessoal especializado e na posse da licença F-GAS sem qualquer integração.**
- **O instalador deve ter o equipamento apropriado (bomba de vácuo e recuperador) certificado para R32.**

1 - GENERAL PRECAUÇÃO

- Verificar que tensão e frequência da instalação eléctrica de alimentação sejam correspondentes com aquelas pedidas.
- Verificar a viabilidade da alimentação eléctrica interna **(COMPRIMENTO CABO ELECTRICO EM DOTAÇÃO 3 m).**
- A instalação de uma ficha dupla, protegida por fusíveis de 10A é recomendada.
- Certifique-se que a inatalação eléctrica é apropriada para fornecer a corrente necessária ao seu aparelho em conjunto com os outros aparelhos usados em sua casa (aparelhos de linha branca, candeeiros). Veja a potência eléctrica máxima indicada na placa que está clocada no seu aparelho.
- **A tomada onde o vai ligar a unidade deve ter uma ligação à terra eficiente.**

2 - ESCOLHA DO LOCAL DE INSTALAÇÃO

UNIDADE INTERIOR
EVITE:
- Instalar o ar condicionado onde possa ficar molhado ainda que só por salpicos de água (ex:lavandarias).
- Locais húmidos, áreas onde se pode esperar que haja fuga de gás inflamável ou a proximidade a vapores oleosos.
- A luz direta do sol ou a proximidade a fontes de calor.
- Obstáculos á volta do aparelho que afecte a circulação de ar ou bloqueie a saída do ar com cortinas ou outros objectos.

É PREFERÍVEL:
- Escolher a posição mais apropriada para garantir uma boa ventilação.
- Escolher a posição para garantir espaço suficiente para a manutenção da unidade.

UNIDADE EXTERIOR
EVITE:
- A luz direta do sol ou fontes de calor, ventoinhas de escape de ar quente.

É PREFERÍVEL:
- Escolher áreas possivelmente à sombra e levemente ventiladas.

PT

3 - ACESSÓRIOS E FERRAMENTAS NECESSÁRIOS PARA A INSTALAÇÃO

ACESSÓRIOS FORNECIDOS

FIGURA	PEÇAS	Q.DE
	UNIDADE DE CONTROLO REMOTO	1
	BATERIAS PARA CONTROLO	2
	TAPA DE PLÁSTICO (MACHO Y HEMBRA)	2 + 2
	ALMOFADAS DE FELTRO	4
	SUPORTES CONTROLO REMOTO	2

KIT DE SUPORTE UNIDADE EXTERNA

ACESSORIO FORNECIDO A PEDIDO

	BUCHA DE FIXAÇÃO S X 10	2/3
	PARAFUSO 7x65	2/3
	ANILHA	2/3
	SUPORTE E GUIA UNIDADE EXTERNA	1+1
	PARAFUSO 4,2x13	2

CONJUNTO PROLONGAMENTOS TUBO DE LIGAÇÃO UNIDADE COMPRIMENTO DE 2 OU 4 METROS

ACESSORIO FORNECIDO A PEDIDO

FIGURA	PEÇAS	Q.DE
	PROLONGAMENTO PARA LIGAÇÃO UNIDADE	1
	CAIXA DE PLASTICO PARA CONEXÕES	1
	BUCHA DE FIXAÇÃO	3
	PARAFUSO ø 3,5 x 45	3
	BRAÇADEIRA	2

OS CONJUNTOS PROLONGAMENTO SÃO FORNECIDOS PRE'-CARREGADOS	
Antes de executar a instalação controlar que sejam do tipo apropriado para a unidade.	
TUBO ESTREITO DIÂMETRO EXT. 6,35 mm	TUBO LARGO DIÂMETRO EXT. 7,93 mm

FERRAMENTAS NECESSÁRIAS PARA A INSTALAÇÃO (NÃO FORNECIDAS)

• Chave de parafusos Phillips • Fita métrica • Nível de carpinteiro • Berbequim • Serrote direito ou serrote para abertura de furos de fechaduras ø 50 • Chave de bocas 19 mm • Chave de bocas 21 mm • Chave de bocas 24 mm • Martelo • Brocas para núcleos ø 10.

MATERIAIS ADICIONAIS NECESSÁRIOS PARA A INSTALAÇÃO (NÃO FORNECIDOS)

- AHE óleo (óleo sintéctico tipo Alkylbezene , e.g. Exxon Zerice's) cerca 30 gr.
- Tubo em PVC para o isolamento do furo na parede ext. 50 mm. de comprimento mínimo igual à espessura da parede.

4 - DIMENSÕES E PESO

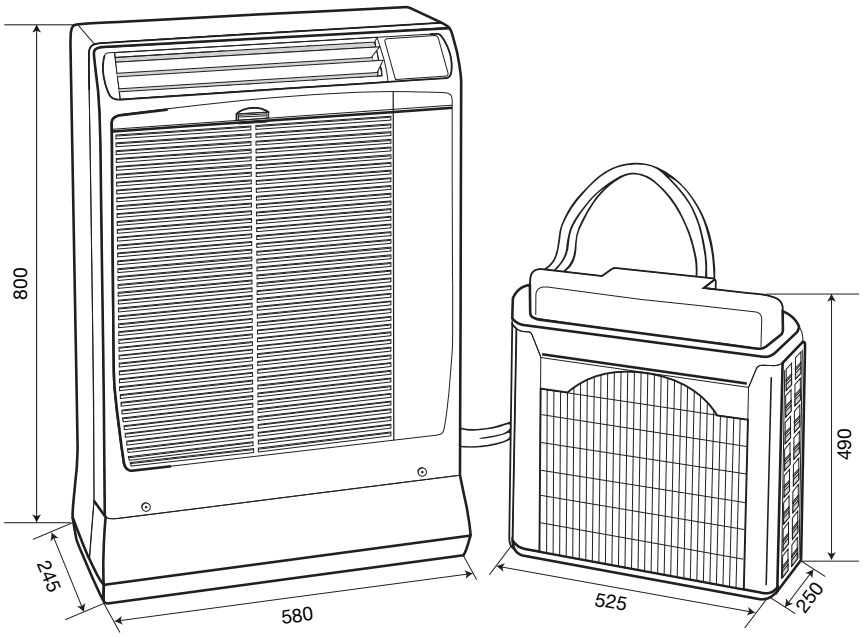

peso líquido: 57 Kg

Unità: **mm**

PT

5 - ÁREA MÍNIMA PARA O FUNCIONAMENTO E MANUTENÇÃO

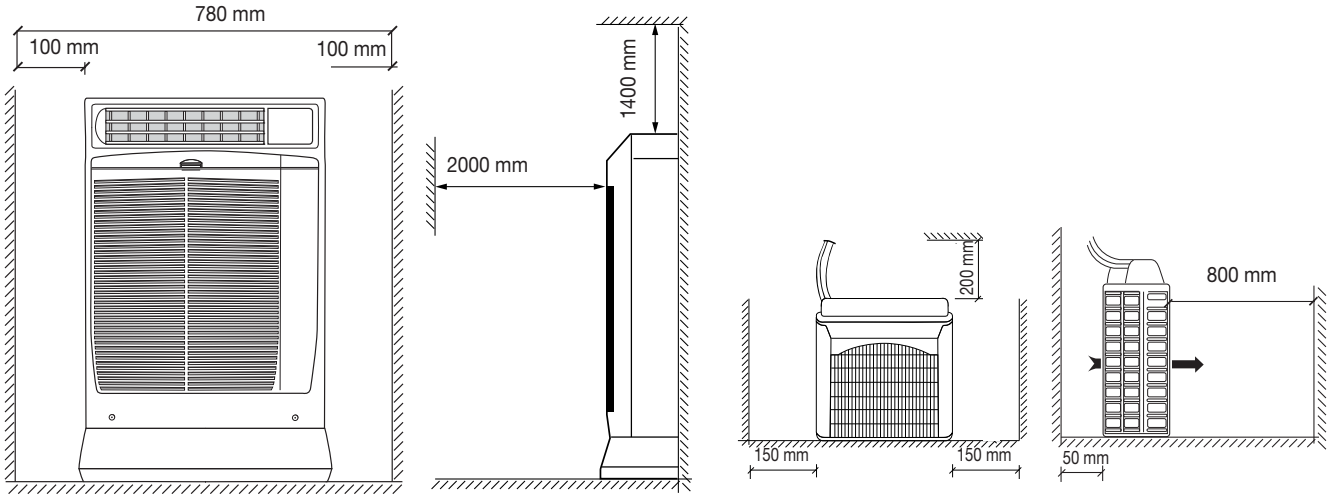

6 - LIMITES MÁXIMOS DE COMPRIMENTO DA TUBAGEM DE ALIMENTAÇÃO E DIFERENÇA DE ELEVAÇÃO

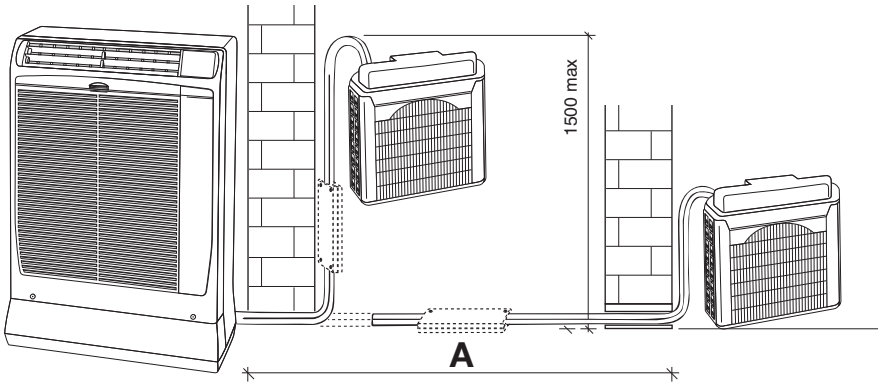

Standard mm	Sistema com prolongamento de 2 m	Sistema com prolongamento de 4 m
A 1500	**A** 3500	**A** 5500

7 - INSTALAÇÃO DA UNIDADE EXTERIOR

A A unidade exterior pode ser colocada numa varanda. Deve sempre ser nivelada e colocada na posição vertical. Tenha cuidado para não dobrar o tubo flexível. Assegure-se de que não há ostáculos em redor a obstruir a circulação de ar.

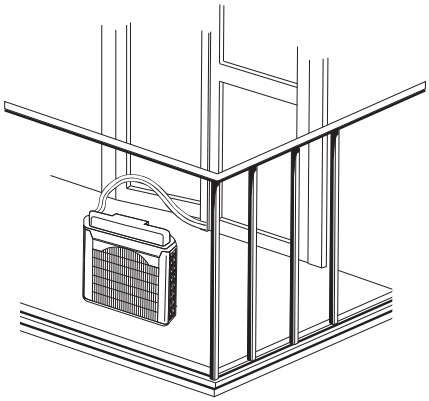

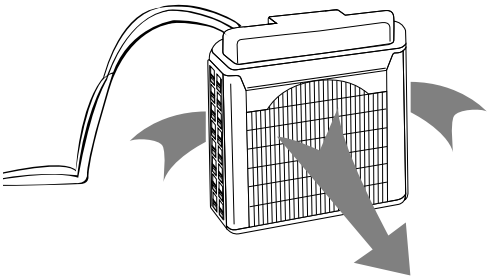

B Ou fixada ao parapeito da janela.

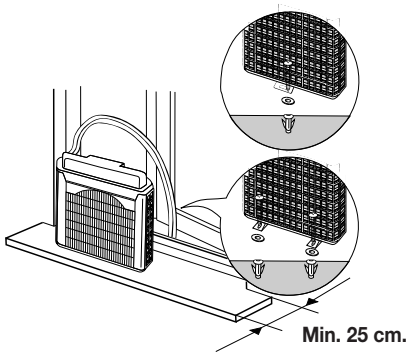

C Ou colocada na parede por baixo do parapeito da janela usando o kit de suporte (não fornecido). Coloque a unidade no suporte e verifique se está nivelada.

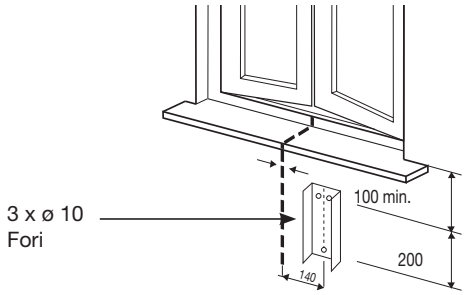

D IInsira o suporte no ñanual da unidade exterior e vire-a para baixo como mostra na figura.
Coloque o suporte e segure-o ao canto da unidade.
Insira o suporte, fixo á unidade, na guia fixa á parede. Certifique-se de que está nivelado.

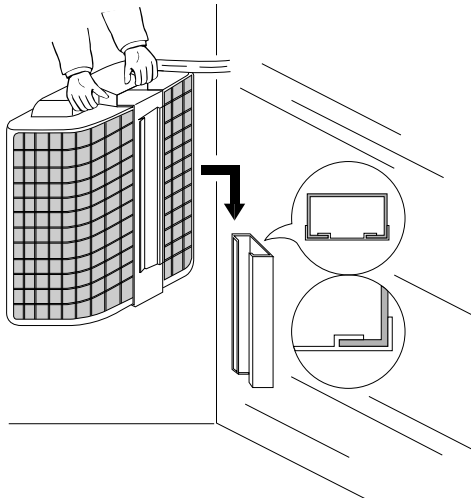

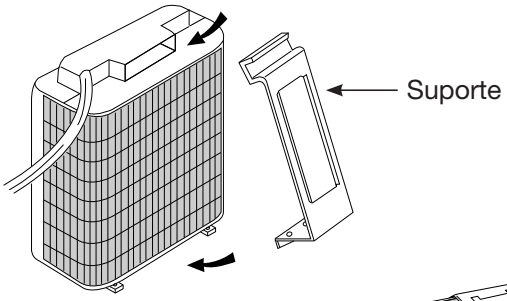

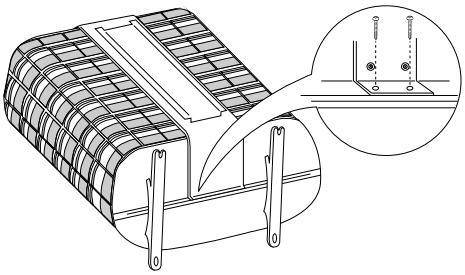

PT

E No maneje la unidad exterior de manera impropia.

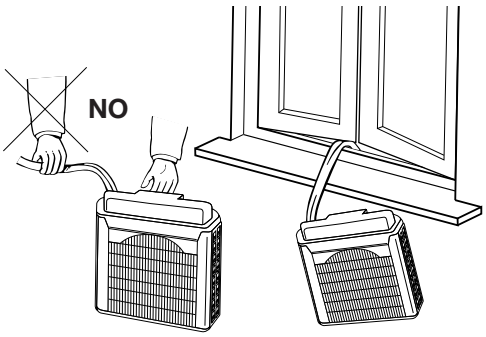

PT

F Quando arrumar a unidade exterior faça sempre o escoamento de algum resto de água inclinando o aparelho.

G Encostar a unidade interna numa parede perto de uma tomada de corrente.

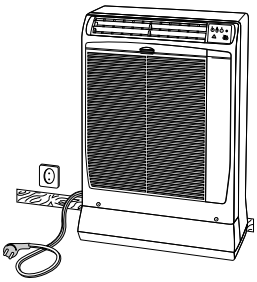

8 - INTALAÇÃO Á PAREDE (POR UM BURACO NA PAREDE)

IMPORTANTE

OPERAÇÃO A SER REALIZADA POR UM PESSOAL COMPETENTE OU QUALIFICADO

1. Antes de desempacotar a unidade exterior (desconjuntar a ligação rápida) : ligue o ar condicionado a uma tomada e deixe o compressor a trabalhar durante 5 minutos. Durante a desconecção da unidade exterior se o escoamento sofrer uma ligeira refrigeração, faça uma ligação rápida e bata suave e rápidamente com uma chave inglesa no corpo de cobre (parte exagonal).
2. Lubrifique a superfície dobradiça (ligação rápida) com um pouco de AHE óleo (óleo sintéctico tipo Alkylbezene , e.g. Exxon Zerice's).
3. Quando desagrupar a unidade exterior siga as seguintes instrucções, primeiro,desligue o fornecedor de energia do ar condicionado (desligue a ficha), desligue o cabo eléctrico,depois os tubos de ligação frigorifica.

PT

A Escolha um lugar adequado para a instalação. Evidenciar os furos a serem feitos na parede.

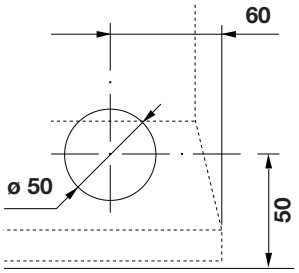

B Faça um furo de 50 mm de diâmetro. Introduza um tubo de PVC.

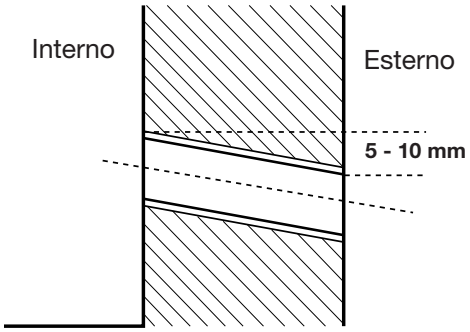

C Desmontar la tapa de conexión de la unidad exterior.

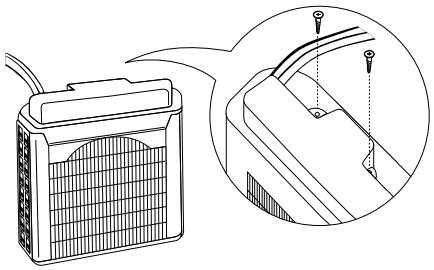

D Desconecte a ligação eléctrica e o tubo plástico condensado.

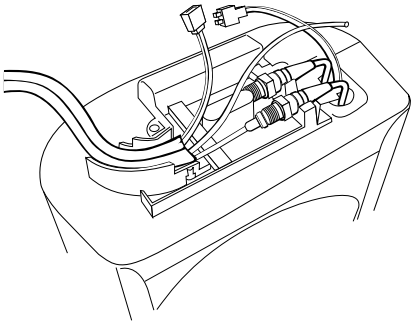

E Liberte as ligações usando uma chave inglesa de 19 - 21 mm primeiro e depois uma chave inglesa de 19 - 24 mm. Desatarrache as porcas com a mão e desconecte o tubo flexível.

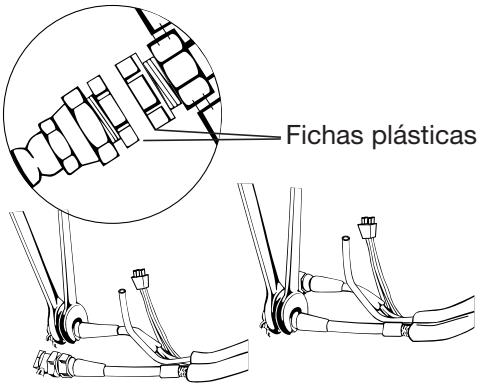

ANOTAÇÃO: Ao desconectar ou reconectar os tubos flexível, sempre use duas chaves adequadas: uma para segurar a parte fixa no lugar e outra para aparafusar / desapertar.

F Proteja a ligação rápida (no tubo flexìvel e na unidade exterior) com fichas plásticas e os acessórios fornecidos. Para inserir fácilmente e sem estragos a tubagem no buraco da parede, junte as extremidades do tubo e cole-as com fita adesiva.

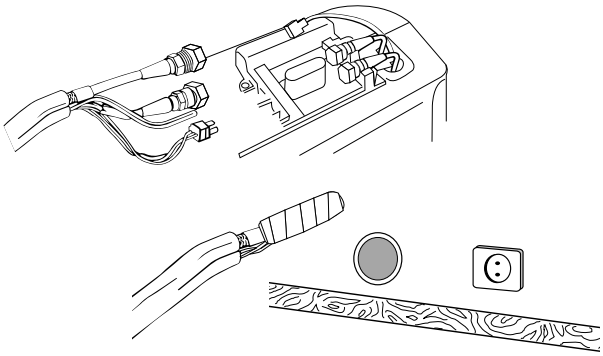

PT

G Insira o tubo flexÌvel no buraco feito na parede. Coloque a unidade encostada á parede,regular se necessário os **quatro pés anti-vibrantes para nivelar a unidade.**

ANOTAÇÕES:

- **Os quatro pés anti-vibrantes são de borracha e podem deixar marcas no soalho; neste caso, recomenda-se a aplicação de um calço de material apropriado debaixo de todos os pés do aparelho ou use as almofadas de feltro fornecidas.**
- **Nunca mova a unidade inclinada para evitar danificar o soalho.**

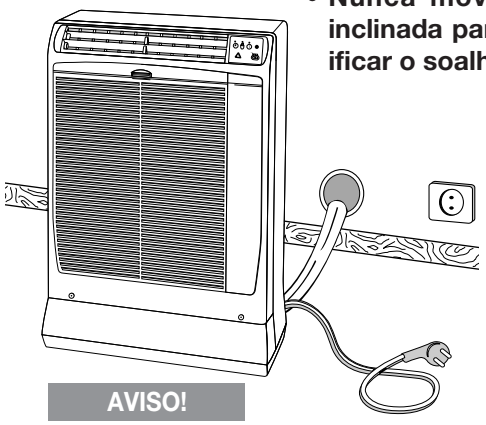

AVISO!

Ao montar a unidade exterior, siga a sucessão descrita: primeiro ligue a tubulação para a conexão frigorifica, depois o conector eléctrico.

H A unidade pode ser colocada no chão de uma varanda o pode ser pendurada à parede usando o kit de suporte (não fornecido).

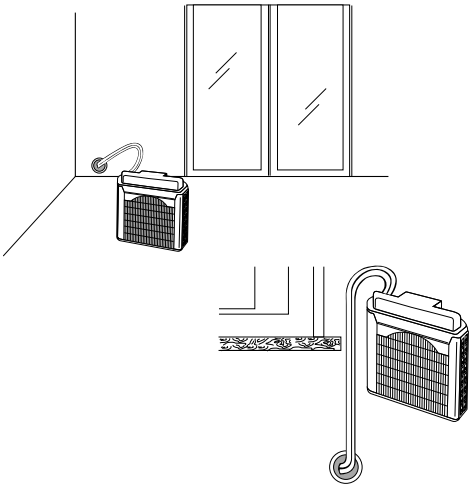

I Faça os furos e fixe o suporte à parede usando os parafusos.

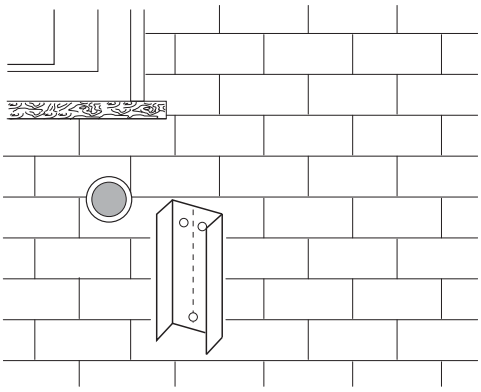

L Remova as fichas plásticas dos acoplamentos rápidos conecte os acoplamentos à mão, aperte usando a chave turquesa (chave turquesa 150 + 165 kg).

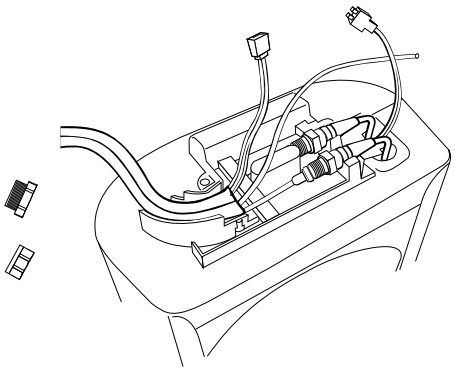

M Conecte o tubo plástico condensado e o conector eléctrico.

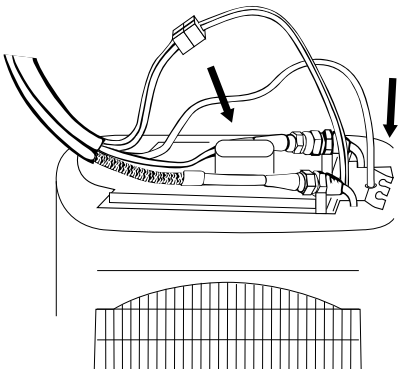

N Fixe a tampa de acoplamento da unidade exterior e sele o furo na parede em torno do tubo flexível.

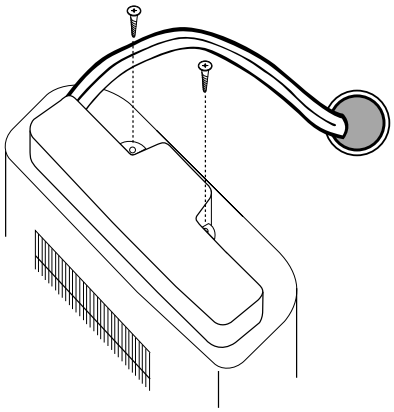

9 - COMO LIGAR O PROLONGAMENTO DO TUBO FLEXIVEL

IMPORTANTE **OPERAÇÃO A SER REALIZADA POR UM PESSOAL COMPETENTE OU QUALIFICADO**

A Desenrolar com cuidado o prolongamento, procurando não toca-lo e não fazer curvas muito estreitas com o mesmo.

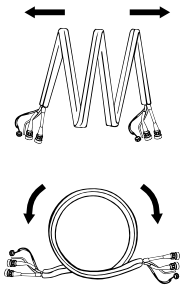

B Individuar a extremidade do prolongamento com tubo pré-formado e conector macho, tirar as tampas de plástico.

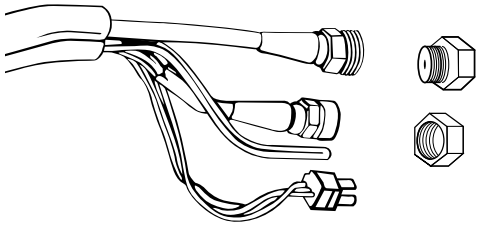

C Adaptar os tubos de cobre com a curva do suporte. Apertar a mão os canos, adaptar com cuidado os tubos sobre a placa de ligações, apertar as ligações com chaves dinamométricas (momento de torção 150 ÷ 165 kgcm).

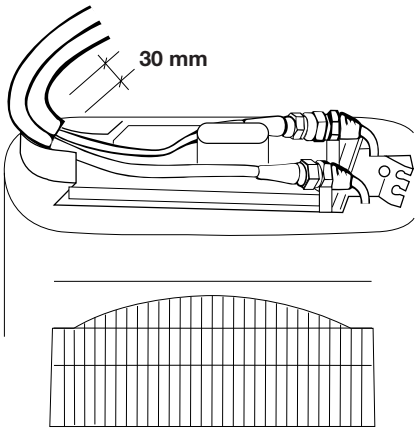

ANOTAÇÃO: Ao desconectar ou reconectar os tubos flexível, sempre use duas chaves adequadas: uma para segurar a parte fixa no lugar e outra para aparafusar / desapertar.

D Introduzir o tubinho de descarga condensação e ligar o conector cabo eléctrico.

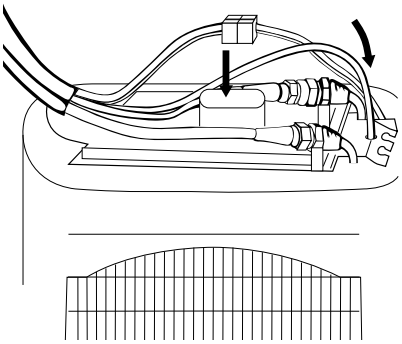

E Fixar a tampa de ligações da unidade.

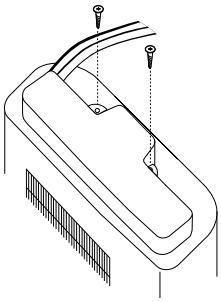

F Tirar as tampas de plástico da outra extremidade. Ligar o tubo flexível antes apertando a mão e depois com as chaves fixas.
Cortar o tubinho de PVC macio em excesso e introduzi-lo no tubinho rígido.

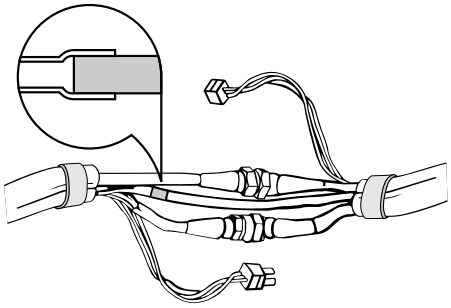

ANOTAÇÃO: Ao desconectar ou reconectar os tubos flexível, sempre use duas chaves adequadas: uma para segurar a parte fixa no lugar e outra para aparafusar / desapertar.

PT

G Abrir a caixa de conexões.

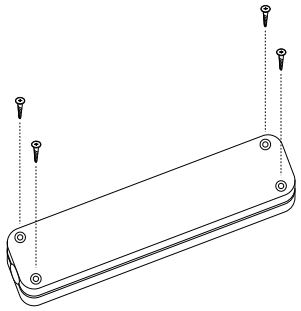

H Ligar as conexões, ligar o conector cabos eléctricos e depois vira-lo de 180°. Colocar o cabo na sua posição e fixa-lo mediante faixas no tubo com diâmetro menor. Colocar as guarnições nas extremidades da caixa de conexões.

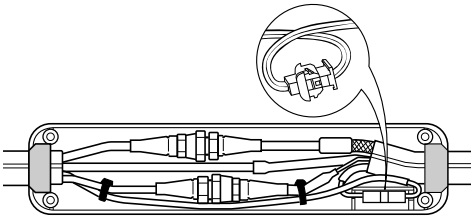

PT

10 - POSIÇÃO DA INSTALAÇÃO DA UNIDADE DE CONTROLE REMOTO

Para assegurar que a unidade de ar condicionado funcione corretamente, NÃO INSTALE a unidade de controle remoto nos seguintes lugares:

- Exposta diretamente à luz do sol.
- Atrás de uma cortina ou noutro lugar onde fique coberta.
- A uma distância superior a 8 metros da unidade de ar condicionado.
- Na trajetória do fluxo de ar da unidade de ar condicionado.
- Num ponto extremamente quente ou frio.
- Onde fique sujeita a interferência elétrica ou magnética.
- Onde existam obstáculos entre a unidade de controle remoto e o aparelho de ar condicionado.

SUPORTE DE MESA

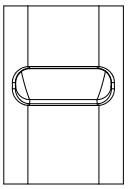

SUPORTE DE PAREDE

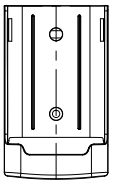

POSIÇÃO NA PAREDE

- Coloque a unidade de controle remoto da posição desiderada.
- Verifique que haja diálogo entre a unidade de controle remoto e o aparelho de ar condicionado.
- Fissare il supporto al muro con due viti e appendere il telecomando.

11 - MANUTENÇÃO DO CIRCUITO DE REFIGERAÇÃO

NOTAS **IMPORTANTES PARA A MANUTENÇÃO**

- Certifique-se de que não há fonte de calor ou fonte de calor potencial na área de manutenção. As chamas abertas são proibidas na área de manutenção e o sinal “não fumar” deve ser pendurado.
- Verifique se a marca de aviso está em boas condições, caso contrário substitua-a.

Recuperação de refrigerante em caso de manutenção ou desmontagem da unidade

- Se for necessário cortar e soldar os tubos do circuito de refrigeração durante as operações de manutenção ou esvaziar o circuito de refrigeração em caso de desmontagem, realize as seguintes operações:
  1. Desligue a unidade e desconecte a fonte de alimentação.
  2. Recupere o gás.
  3. Faça um vácuo com a bomba de vácuo.
  4. Limpe os tubos com gás N2.
  5. Corte e solda ou devolva a unidade ao centro de serviço para a soldadura.
  6. Faça uma verificação de detecção de vazamento.

- O refrigerante deve ser recuperado no tanque de armazenamento apropriado para gás R32.
- Assegure-se de que não haja chamas abertas perto da saída da bomba de vácuo e que a área esteja bem ventilada.

Carga do circuito de refrigeração

- O aparelho de carga de refrigerante, bomba a vácuo, mangueiras e adaptadores deben ser usados exclusivamente para R32. Certifique-se de que diferentes tipos de refrigerante não contaminem um ao outro.
- É aconselhável carregar o refrigerante na fase LÍQUIDA. Certifique-se de que o refrigerante é o necessário.
- Não adicione um óleo qualquer porque o óleo que lhe recomendamos é especialmente selecionado para R32.
- O tanque de refrigerante deve ser mantido na vertical durante o enchimento do circuito refrigerante.
- Colar a etiqueta no sistema depois de completar a carga.
- Não carregue demais.
- Depois de completar a carga, verifique se há vazamentos antes do teste de operação.

12 - COMBINAÇÃO ENTRE CONTROLE REMOTO E UNIDADE

O controle remoto pode ser endereçado para usar até 4 unidades diferentes instaladas na mesma sala.

Você pode obter controle unificado usando um único controle remoto para todas as unidades, ou cada controle remoto pode controlar sua própria unidade, de modo a personalizar a temperatura, temporizador e todas as outras funções.

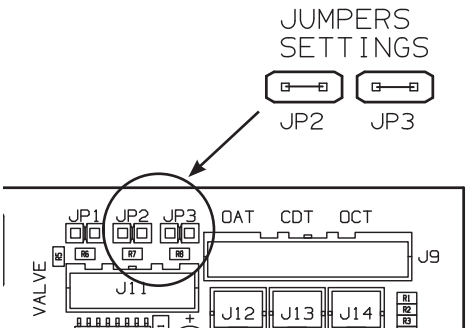

CONFIGURAÇÃO DA PLACA

- Desligue o fluxo elétrico da unidade e espere pelo menos 60 segundos, certificando-se de que todas as luzes se apaguem.
- Remova o painel traseiro e a tampa da caixa elétrica para acessar a placa.
- Ajustar JP2 e JP3 como mostrado na tabela.
- Feche a tampa da caixa elétrica e o painel traseiro.
- Ligue o fluxo elétrico da unidade.

CONFIGURAÇÃO DO CONTROLE REMOTO

- Pressione o botão MODE/SET por alguns segundos.
- Pressione a seta ∧ até que 06 seja exibido.
- Pressione o botão MODE/SET novamente por alguns segundos: o número 0 (configuração de fábrica) na parte inferior começa a piscar.
- Pressione a seta ∧ para definir 1, 2 ou 3.
- Confirme com o botão MODE/SET.
- Pressione ⏻ para sair do menu.

PT

UNIDADE	CONTROLE REMOTO	PLACA
0 CONFIGURAÇÃO DE FÁBRICA	06 PM 0	JP2 JP3 JP2=FECHADO JP3=FECHADO
1	06 PM 1	JP2 JP3 JP2=ABERTO JP3=FECHADO
2	06 PM 2	JP2 JP3 JP2=FECHADO JP3=ABERTO
3	06 PM 3	JP2 JP3 JP2=ABERTO JP3=ABERTO

13 - ELECTRICAL WIRING DIAGRAMS - SCHEMI ELETTRICI - SCHÉMAS ÉLECTRIQUES - ELEKTRISCHE ANSCHLUSSPLÄNE - ESQUEMAS ELÉCTRICOS - DIAGRAMAS ELÉTRICOS

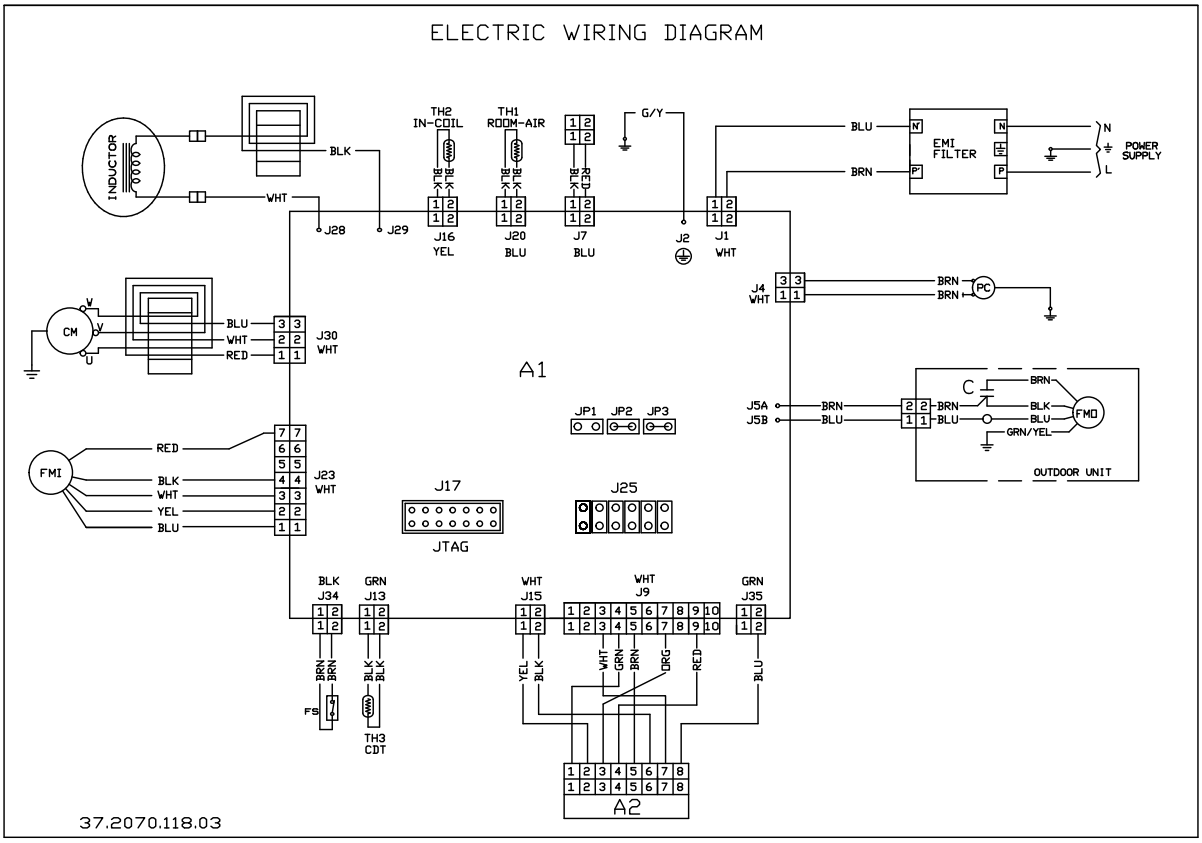

WiFI MODELS

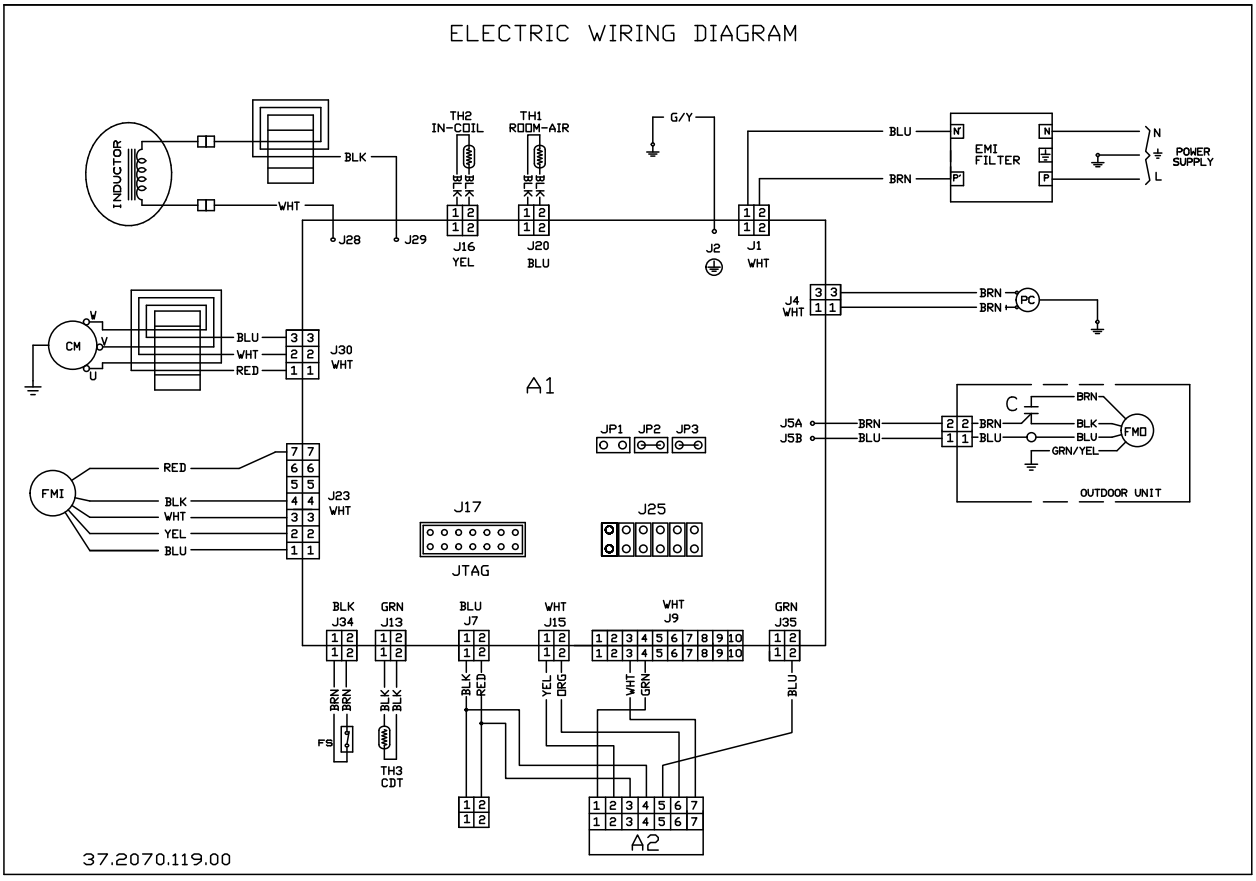

Electrical wiring diagrams' symbols / Simboli schemi elettrici / Symboles des schemas électriques
Legende: Anschlusspläne / Símbolos de los esquemas eléctricos / Símbolos de diagramas elétricos

SYMBOL	EG	I	F	D	E	P
PC	CONDENSATE PUMP	POMPA SCARICO CONDENSA	POMPE D'EVACUATION DES CONDENSATS	KONDENSWASSERAUSLASS-PUMPE	BOMBA DE DESCARGA DEL LIQUIDO DE COND.	BOMBA DE DRENAGEM DE CONDENSADO
CM	COMPRESSOR MOTOR	MOTORE COMPRESSORE	MOTEUR DE COMPRESSEUR	KOMPRESSORMOTOR	MOTOR DEL COMPRESOR	MOTOR DO COMPRESSOR
C1, 2, 3	CAPACITOR	CONDENSATORE	CONDENSATEUR	KONDENSATOR	CONDENSADOR	CAPACITOR
IND. U.	INDOOR UNIT	UNITA' INTERNA	UNITÉ INTÉRIEURE	INNENEINHEITEN	UNIDAD INTERIOR	UNIDADE INTERNA
OUTD. U.	OUTDOOR UNIT	UNITA' ESTERNA	UNITÉ EXTÉRIEURE	AUßENEINHEITEN	UNIDAD EXTERIOR	UNIDADE EXTERNA
FMO	OUTDOOR FAN MOTOR	MOTORE ESTERNO VENTOLA	MOTEUR DE VENTILATEUR EXTÉRIEUR	AUSSENLÜFTERMOTOR	MOTOR VENTILADOR EXTERNO	MOTOR VENTILADOR EXTERNO
FMI	INDOOR FAN MOTOR	MOTORE INTERNO VENTOLA	MOTEUR DE VENTILATEUR INTÉRIEUR	INNENLÜFTERMOTOR	MOTOR VENTILADOR INTERNO	MOTOR VENTILADOR INTERNO
IND. ASSY	INDICATOR ASSY	GRUPPO INDICATORI	ENSEMBLE INDICATEUR	ANZEIGE-BAUGRUPPE	GRUPPO DE INDICADORES	GRUPO INDICADORES
A1	CONTROLLER	SCHEDA ELETTRONICA	CONTRÔLEUR	STEUERGERÄT	CONTROLADOR	PLACA ELETRÔNICA
FS	SAFETY FLOAT SWITCH	INT. SICUREZZA A GALL.	INTERR. DE SECURITE A FLOTTEUR	SCHWEMM-SCHUTZSCHALTER	INTERR. DE SEGURIDAD DE FLOTADOR	INTERRUPTOR DE SEGURANÇA EM FLOAT
A2	SWITCH ASSY	GRUPPO INTERRUTTORI	ENSEMBLE INTERRUPTEUR	SCHALTER-BAUGRUPPE	GRUPPO DE INTERRUPTORES	GRUPO INTERRUPTORES
TH1, 2	THERMISTOR	TERMISTORE	THERMISTOR	THERMISTOR	TERMISTOR	TERMISTOR
INDUCTOR	INDUCTOR	INDUTTORE	INDUCTOR	INDUCTOR	INDUCTOR	INDUCTOR
EMI FILTER	EMI FILTER	FILTRO DI RETE	FILTRE DE RESEAU	NETZFILTER	FILTRO DE RED	FILTRO DE REDE

Wires color legend
Legenda colori fili elettrici
Légende des couleurs des fils électriques
Beschriftung der Leitungs-Farben
Leyenda de los colores de los cable electricos
Legenda das cores dos fios elétricos

	EG	I	F	D	E	P
BLK	BLACK	NERO	NOIR	SCHWARZ	NEGRO	PRETO
BLU	BLUE	BLU	BLEU	BLAU	AZUL	AZUL
BRN	BROWN	MARRONE	MARRON	BRAUN	MARRON	MARROM
GRN / YEL	GREEN / YELLOW	VERDE / GIALLO	VERT / JAUNE	GRÜN / GELB	VERDE / AMARILLO	VERDE / AMARELO
GRY	GREY	GRIGIO	GRIS	GRAU	GRIS	CINZA
ORG	ORANGE	ARANCIONE	ORANGE	ORANGE	ANARANJADO	LARANJA
PNK	PINK	ROSA	ROSE	ROSA	ROSA	ROSA
RED	RED	ROSSO	ROUGE	ROT	ROJO	VERMELHO
VLT	VIOLET	VIOLA	VIOLET	VIOLETT	VIOLETA	VIOLETA
WHT	WHITE	BIANCO	BLANC	WEISS	BLANCO	BRANCO
YEL	YELLOW	GIALLO	JAUNE	GELB	AMARILLO	AMARELO

argoclima S.p.A.
Via Alfeno Varo, 35 - 25020 Alfianello - BS - Italy
Tel. +39 0331 755111 - Fax +39 0331 755501
www.argoclima.com

S.A.C. - Printed in italy