PACKAGE R32 - DC Inverter
Unità interne tipo cassette a 8 vie

Manuale di installazione e manutenzione

Climatizzatori di tipo commerciale

Modelli

Unità interna	Unità esterna
ASG ECO 35PH	AEG ECO 35PIH
ASG ECO 50PH	AEG ECO 50PIH
ASG ECO 70PH	AEG ECO 70PIH
ASG ECO 85PH	AEG ECO 85PIH
ASG ECO 100PH	AEG ECO 100PIH
ASG ECO 140PH	AEG ECO 140PIH
ASG ECO 160PH	AEG ECO 100PIH3
	AEG ECO 140PIH3
	AEG ECO 160PIH3

Leggere attentamente il presente manuale prima di installare e usare il climatizzatore e conservarlo per futuri riferimenti.
In caso di smarrimento del presente manuale, consultare la versione elettronica sul sito argoclima.com.
Argoclima si riserva il diritto di apportare al presente eventuali modifiche dovute a possibili miglioramenti dei prodotti senza alcun preavviso.

Agli utenti

Grazie per aver scelto un prodotto Gree. Per utilizzare correttamente il prodotto, si raccomanda di leggere attentamente il presente manuale di istruzioni prima dell'installazione e dell'utilizzo. Per ottenere il funzionamento previsto del condizionatore, attenersi alle seguenti raccomandazioni per l'installazione e l'utilizzo corretti del prodotto:

(1) Il presente apparecchio può essere utilizzato da bambini di età superiore agli 8 anni e da individui con capacità fisiche, sensoriali o mentali ridotte, oppure privi di esperienza e conoscenze, a condizione che vengano controllati o siano stati istruiti in merito a un utilizzo sicuro dell'apparecchio e abbiano compreso i rischi correlati. Tenere sotto controllo i bambini per evitare che giochino con l'apparecchio. Le operazioni di pulizia e manutenzione non devono essere eseguite da bambini senza un'adeguata supervisione.

(2) Al fine di garantire l'affidabilità, quando il prodotto è in stand-by può consumare una ridotta quantità di energia per mantenere la normale comunicazione del sistema e il preriscaldamento di refrigerante e lubrificante. Se il prodotto non viene utilizzato per un periodo prolungato, staccare l'alimentazione elettrica; inserire l'alimentazione e preriscaldare l'unità in anticipo prima di rimetterla in funzione.

(3) Selezionare accuratamente il modello in base all'effettivo ambiente di utilizzo, per non compromettere il funzionamento.

(4) Questo prodotto è stato sottoposto a una rigida ispezione e a prove di funzionamento prima di lasciare la fabbrica. Al fine di evitare danni dovuti a smontaggio e ispezioni impropri, che potrebbero compromettere il normale funzionamento dell'unità, non smontarla autonomamente. In caso di necessità, contattare il centro di assistenza autorizzato della nostra azienda.

(5) Non rispondiamo di lesioni personali, perdite o danni materiali causati da funzionamento improprio, come nei casi di installazione e procedura di debug scorrette, manutenzione non necessaria, violazione di leggi

nazionali, norme e standard industriali vigenti e violazione del presente manuale di istruzioni.

(6) Se il prodotto è guasto e non può essere utilizzato, contattare il prima possibile il nostro centro assistenza fornendo le seguenti informazioni.

1) Contenuto della targhetta di identificazione del prodotto (numero del modello, capacità di raffreddamento/riscaldamento, codice prodotto, data di uscita dalla fabbrica).

2) Stato relativo al malfunzionamento (specificare le situazioni prima e dopo la comparsa dell'errore).

(7) Tutti i disegni e i dati del presente manuale di istruzioni sono forniti unicamente a titolo di riferimento. Al fine di ottimizzare il prodotto, apportiamo costantemente miglioramenti e innovazioni. Ci riserviamo il diritto di apportare in qualsiasi momento le necessarie modifiche al prodotto per motivi commerciali o legati alla produzione, nonché di rivedere il contenuto del manuale senza alcun preavviso.

(8) L'unità interna non deve essere installata in un locale adibito a lavanderia.

(9) Se il cavo di alimentazione è danneggiato, deve essere sostituito dal produttore, da un suo addetto all'assistenza o da persone parimenti qualificate al fine di evitare pericoli.

(10) Argoclima non risponde in alcun modo di lesioni personali, perdite materiali o danni alle apparecchiature causati da installazione e messa in funzione improprie, manutenzione non necessaria o non conforme alle norme e ai regolamenti nazionali appropriati, agli standard industriali e ai requisiti riportati nel presente manuale di istruzioni.

PRECAUZIONI DI SICUREZZA

- Questo prodotto non è un giocattolo. I bambini sotto i 3 anni devono essere tenuti lontani se non debitamente supervisionati, al fine di assicurarsi che non giochino con l'apparecchio.
- Questo apparecchio non è destinato a persone (bambini da 8 anni in su inclusi) con ridotte capacità fisiche, sensoriali o mentali, oppure senza la necessaria esperienza e conoscenza, a meno che non abbiano ricevuto la necessaria supervisione o formazione per l'uso dell'apparecchio da una persona responsabile per la loro sicurezza.
- I bambini di età compresa tra 3 e 8 anni devono poter solo accendere/spegnere l'apparecchio a condizione che questo sia stato collocato nella sua posizione di funzionamento normale, che siano state loro impartite istruzioni su come utilizzare l'apparecchio in modo sicuro e ne siano stati compresi i rischi.
- I bambini di età compresa tra 3 e 8 anni non devono poter collegare la spina, regolare il funzionamento o pulire l'apparecchio o fare manutenzione su di esso.

- La pulizia e la manutenzione dell’utente non devono essere eseguite dai bambini senza supervisione.
- Non collegare il climatizzatore a una presa multifunzione per non rischiare che si sviluppi un incendio.
- Disconnettere sempre l'alimentazione prima di effettuare qualunque operazione di pulizia e manutenzione.
- Non spruzzare acqua sull'unità interna per non rischiare scosse elettriche o anomalie di funzionamento.
- Non versare acqua sul telecomando.
- Non tentare di riparare il climatizzatore da soli per non rischiare scosse elettriche o danni. Contattare un centro assistenza autorizzato dopo avere eseguito i controlli al capitolo Risoluzione dei Problemi.
- Non bloccare la mandata e l’aspirazione: potrebbe verificarsi un malfunzionamento.
- Se è necessario spostare il climatizzatore in un altro luogo, rivolgersi a personale qualificato.
- Non salire e non appoggiare oggetti pesanti sul pannello superiore dell'unità esterna. In caso contrario, si rischiano danni o lesioni personali.

- Non inserire le dita o altri oggetti nelle griglie di entrata e uscita dell'aria. In caso contrario, si rischiano danni o lesioni personali.
- Il climatizzatore deve essere collegato a terra in modo corretto. Una messa a terra non corretta può provocare scosse elettriche.
- Installare sempre l'interruttore di corrente. In caso contrario, potrebbero verificarsi anomalie di funzionamento.

L'installazione e la manutenzione devono essere eseguite da professionisti qualificati. In caso contrario, si rischiano danni o lesioni personali.

INFORMAZIONE PER IL CORRETTO SMALTIMENTO DELPRODOTTO ai sensi dell'art. 26 D.Lgs 14/03/14, no. 49 "ATTUAZIONE DELLA DIRETTIVA EUROPEA 2012/19/UE SUI RIFIUTI DA APPRECCHIATURE ELETTRICHE ED ELETTRONICHE"

Alla fine della sua vita utile questo apparecchio non deve essere smaltito insieme ai rifiuti domestici. Richiamiamo l'importante ruolo del consumatore nel contribuire al riutilizzo, al riciclaggio e ad altre forme di recupero di tali rifiuti. L'apparecchio deve essere consegnato in modo differenziato presso appositi centri di raccolta comunali oppure gratuitamente presso i rivenditori, all'atto dell'acquisto di una nuova apparecchiatura di tipo equivalente. Smaltire separatamente un apparecchio elettrico ed elettronico consente di evitare possibili effetti negativi sull'ambiente e sulla salute umana derivanti da uno smaltimento inadeguato e permette di recuperare ericiclare i materiali di cui è composto, con importanti risparmi di energia e risorse. Per sottolineare l'obbligo di smaltire separatamente queste apparecchiature, sul prodotto è riportato ilsimbolo del cassonetto barrato.

Sommario

1 Avvisi sulla sicurezza (da rispettare rigorosamente).....8
2 Presentazione del prodotto.....13
2.1 Configurazione complessiva 13
2.2 Limiti di funzionamento 14
3.1 Preparazione per l'installazione 15
3.2 Installazione dell'unità 27
3.3 Installazione elettrica..... 49
3.4 Controlli dopo l'installazione..... 64
3.5 Funzionamento di prova..... 64
4 Specifiche di esercizio 65
5 Manutenzione 66
5.1 Malfunzionamenti non causati da guasti dell'unità CA..... 66
5.2 Codice di errore..... 69
5.3 Manutenzione dell'unità 71
5.4 Avviso sulla manutenzione..... 75
5.5 Assistenza post-vendita 84

1 Avvisi sulla sicurezza (da rispettare rigorosamente)

AVVERTENZA SPECIALE:

(1) Assicurarsi di rispettare i regolamenti nazionali in materia di gas.

(2) Non perforare o bruciare.

(3) Non utilizzare mezzi diversi da quelli raccomandati dal produttore per accelerare il processo di sbrinamento o per la pulizia.

(4) Tenere presente che i refrigeranti possono essere inodore.

(5) L'apparecchio deve essere installato, utilizzato e conservato in un locale dotato di una superficie superiore a "X" m^2 (per "X", vedere la sezione 3.1.1).

(6) L'apparecchio deve essere conservato in un locale privo di sorgenti di accensione a funzionamento continuo (ad esempio, fiamme libere, apparecchi a gas o stufe elettriche in funzione).

VIETATO: questo segnale indica che il funzionamento deve essere vietato. Il funzionamento scorretto può causare gravi danni o comportare il pericolo di morte.

AVVERTENZA: la mancata osservanza di questa indicazione potrebbe causare gravi danni all'unità o alle persone.

AVVISO: la mancata osservanza di questa indicazione potrebbe causare danni lievi o di moderata entità all'unità o alle persone.

ISPEZIONE: questo segnale indica che occorre rispettare i componenti previsti. Il funzionamento scorretto può causare danni a persone o proprietà.

AVVERTENZA!

Questo prodotto non può essere installato in ambiente corrosivo, infiammabile o esplosivo, oppure in luoghi con requisiti speciali, come la cucina. In caso contrario, l'unità potrebbe subire malfunzionamenti, una riduzione della vita utile e persino dare luogo al rischio di incendi o lesioni gravi. In caso di ambienti con requisiti speciali, scegliere un condizionatore con funzione anticorrosione o antiesplosione.

Leggere attentamente questo manuale d'uso prima di mettere in funzione l'unità.

Il climatizzatore contiene un refrigerante infiammabile R32 (GWP: 675).

Prima di utilizzare il climatizzatore, leggere il manuale di istruzioni.

Prima di installare il climatizzatore, leggere il manuale di istruzioni.

Prima di riparare il climatizzatore e, leggere il manuale di istruzioni. Le figure contenute nel presente manuale possono essere diverse con gli oggetti materiali; si rimanda agli oggetti materiali come riferimento.

IL REFRIGERANTE R32

- Per poter svolgere le sue funzioni, il climatizzatore ha al suo interno un circuito frigorifero in cui circola un refrigerante ecologico: R32 = GWP (Potenziale di riscaldamento globale: 675)
- E' un refrigerante solo leggermente infiammabile e inodore, con ottime proprietà termodinamiche che portano ad un'elevata efficienza energetica.

Attenzione:

Data la leggera infiammabilità di questo refrigerante, si consiglia di attenersi strettamente alle istruzioni di sicurezza riportate nel presente manuale.
Non utilizzare artifici per accelerare il processo di sbrinamento o per pulire se non quelli raccomandati.
Per le riparazioni seguire strettamente solo le istruzioni del produttore: rivolgersi sempre ad un Centro Assistenza Argoclima.
Qualsiasi riparazione eseguita da personale non qualificato potrebbe essere pericolosa. L'apparecchio deve essere conservato in una stanza senza fonti di accensione a funzionamento continuo. (per esempio: fiamme libere, un apparecchio a gas operativo o una stufa elettrica operativa). Non forare o bruciare.
L'apparecchio deve essere installato, gestito e mantenuto in una stanza con una superficie di oltre X m^2. (Fare riferimento alla sezione 3.1.1).
L'apparecchio contiene gas R32 infiammabile. Attenzione i refrigeranti non hanno odore.

VIETATO
(1) Il condizionatore deve essere collegato a terra per evitare il rischio di scariche elettriche. Non collegare il cavo di messa a terra a tubi del gas, condotte dell'acqua, parafulmini o cavi telefonici.

(2)	L'apparecchio deve essere conservato in un locale adeguatamente ventilato, in cui le dimensioni devono corrispondere a quelle specificate per il locale adibito al funzionamento.
(3)	L'apparecchio deve essere conservato in un locale privo di sorgenti di accensione a funzionamento continuo (ad esempio, apparecchi a gas in funzione) e sorgenti di accensione (ad esempio, stufe elettriche in funzione).
(4)	In conformità alle leggi e ai regolamenti federali/statali/locali, tutti gli imballaggi e i materiali di trasporto, compresi chiodi, parti in metallo o legno e materiale da imballaggio in plastica, devono essere trattati in modo sicuro.

	AVVERTENZA
(1)	Eseguire l'installazione in conformità a questo manuale di istruzioni. L'installazione deve essere eseguita nel rispetto della norma NEC/CEC solo da personale abilitato.
(2)	Le persone impegnate nell'intervento su un circuito del refrigerante o nell'interruzione dello stesso devono essere in possesso di un certificato valido rilasciato da un'autorità di valutazione accreditata del settore, il quale attesti la capacità di manipolare i refrigeranti in sicurezza in conformità a una specifica di valutazione riconosciuta dal settore.
(3)	Le operazioni di manutenzione devono essere eseguite solo nelle modalità raccomandate dal produttore dell'apparecchiatura. Le operazioni di manutenzione e riparazione che richiedono l'assistenza di altro personale qualificato devono essere effettuate sotto la supervisione della persona competente per l'uso di refrigeranti infiammabili.
(4)	L'apparecchio va installato conformemente alle disposizioni nazionali sul cablaggio.
(5)	I cavi fissi collegati all'apparecchio devono essere configurati con un dispositivo di sezionamento onnipolare con livello di tensione III in conformità alle norme sul cablaggio.
(6)	Il condizionatore deve essere conservato adottando misure di protezione dai danni meccanici causati da eventuali incidenti.
(7)	Se lo spazio per l'installazione del tubo del condizionatore è troppo

	piccolo, adottare una misura di protezione per prevenire danni fisici al tubo.
(8)	Durante l'installazione, utilizzare accessori e componenti appositi per prevenire il rischio di perdite d'acqua, scariche elettriche o incendi.
(9)	Installare il condizionatore in un luogo resistente che possa sopportare il peso del condizionatore. Un'installazione instabile può causare la caduta del condizionatore e provocare lesioni.
(10)	Assicurarsi di utilizzare un circuito elettrico indipendente. Se il cavo di alimentazione è danneggiato, deve essere sostituito dal produttore, da un addetto all'assistenza o da altri professionisti.
(11)	È possibile pulire il condizionatore solo dopo averlo spento e scollegato dalla presa di corrente; in caso contrario, potrebbero verificarsi scariche elettriche.
(12)	Le operazioni di pulizia e manutenzione del condizionatore non devono essere eseguite da bambini senza un'adeguata supervisione.
(13)	Non modificare l'impostazione del sensore di pressione o di altri dispositivi di protezione. Se i dispositivi di protezione vengono cortocircuitati o modificati in violazione delle norme, possono verificarsi incendi o persino esplosioni.
(14)	Non attivare il condizionatore con le mani bagnate. Non lavare o spruzzare acqua sul condizionatore per evitare il rischio di malfunzionamenti o scariche elettriche.
(15)	Non asciugare il filtro con fiamme libere o con un compressore per evitare di alterare la forma del filtro.
(16)	Se occorre installare l'unità in uno spazio ridotto, adottare misure di protezione per evitare che la concentrazione di refrigerante superi il limite di sicurezza consentito; una perdita eccessiva di refrigerante può causare esplosioni.
(17)	Durante l'installazione o la reinstallazione del condizionatore, non introdurre nel circuito del refrigerante sostanze diverse dal prodotto specificato, ad esempio, aria. La presenza di corpi estranei può causare variazioni anomale di pressione o persino esplosioni, con conseguenti lesioni personali.

AVVISO
(1) Non inserire le dita od oggetti nell'ingresso dell'aria o nella griglia di aspirazione.
(2) Adottare le necessarie misure di sicurezza prima di toccare il tubo del refrigerante per evitare lesioni alle mani.
(3) Posizionare il tubo di scarico in base al manuale di istruzioni.
(4) Non spegnere mai il condizionatore disinserendo direttamente l'alimentazione.
(5) Selezionare il tubo di rame appropriato in base al requisito dello spessore del tubo.
(6) L'unità interna può essere installata solo all'interno, mentre l'unità esterna può essere installata sia all'interno che all'esterno. Evitare di installare il condizionatore in luoghi con le seguenti caratteristiche: a) Luoghi con fumi d'olio o liquidi volatili: le parti in plastica possono deteriorarsi e cadere o causare persino perdite d'acqua. b) Luoghi con gas corrosivi: il tubo di rame o i punti di saldatura possono corrodersi e causare perdite di refrigerante.
(7) Adottare le misure adeguate per proteggere l'unità esterna da piccoli animali, i quali potrebbero danneggiare i componenti elettrici e causare il malfunzionamento del condizionatore.

ISPEZIONE
(1) Se occorre utilizzare un comando a filo, è necessario collegarlo prima di accendere l'unità; in caso contrario, potrebbe non essere possibile utilizzare il comando a filo.
(2) Quando viene installata l'unità interna, tenerla lontana da televisori, onde wireless e lampade fluorescenti.
(3) Utilizzare esclusivamente un panno morbido asciutto o leggermente inumidito con un detergente neutro per pulire il corpo del condizionatore.
(4) Prima di attivare l'unità al di sotto della temperatura minima, collegarla all'alimentazione elettrica per 8 ore. Se viene spenta per un breve periodo di tempo, ad esempio, una notte, non scollegare l'alimentazione (in modo da proteggere il compressore).

2 Presentazione del prodotto

2.1 Configurazione complessiva

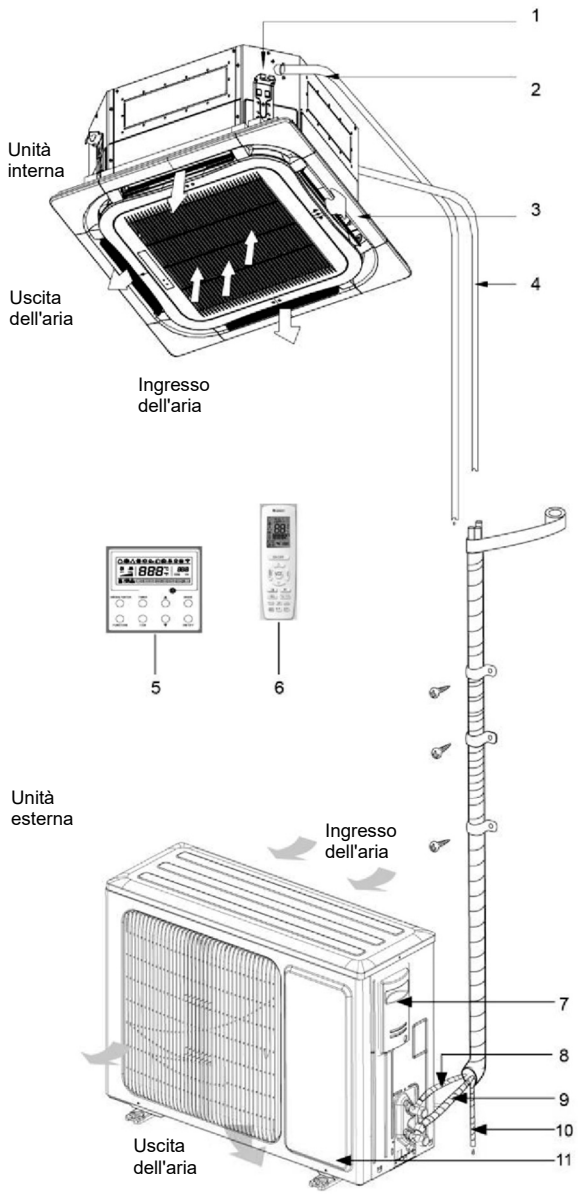

1. Dispositivo di scarico
2. Tubo di scarico
3. Deflettore per flusso d'aria
4. Tubo di collegamento
5. Comando a filo
6. Telecomando senza fili
7. Maniglia grande
8. Tubo del liquido
9. Tubo del gas
10. Tubo di scarico
11. Pannello anteriore

2.2 Limiti di funzionamento

	Raffreddamento (DB)	Riscaldamento (DB)
Temperatura esterna	-20°C~48°C	-20°C~24°C
Temperatura interna	≤16 °C	≤30°C

2.3 Accessori standard

Accessori dell'unità interna				
N.	Nome	Presentazione	Q.tà	Utilizzo
1	Tubo flessibile di scarico		1	Per il collegamento con il tubo di scarico in PVC rigido
2	Dado con rondella		4	Per il fissaggio del gancio sul rivestimento esterno dell'unità.
3	Rondella		10	Da utilizzare in combinazione con il tirafondo per l'installazione dell'unità.
4	Dima di foratura di carta per l'installazione		1	Da utilizzare per i fori nel soffitto
5	Piastrina di fissaggio per guarnizioni		4	Da utilizzare per evitare la caduta delle guarnizioni
6	Telecomando senza fili + batteria		1+2	Per il comando dell'unità interna
7	Isolante adesivo		1	Da utilizzare per fori nella parete
8	Dispositivo di fissaggio		6	Per il fissaggio della spugna/boccola termoretraibile
9	Isolamento		1	Per l'isolamento del tubo del gas
10	Isolamento		1	Per l'isolamento del tubo del liquido
11	Dima di foratura di carta per l'installazione		4	Per l'isolamento del tubo di scarico
12	Dado a prova di rimozione		1	Per collegare il tubo del gas
13	Dado a prova di rimozione		1	Per collegare il tubo del liquido
14	Fasciatura		2	Da utilizzare per avvolgere il tubo che

				collega le unità interna ed esterna
15	Boccola termoretraibile		1	Collegare il pannello anteriore al corpo principale

Accessori dell'unità esterna				
N.	Nome	Presentazione	Q.tà	Utilizzo
1	Tappo di scarico		1 o 3	Per chiudere il tubo flessibile di scarico non utilizzato.
2	Connettore di scarico	o p p ur e	1	Per il collegamento con il tubo di scarico in PVC rigido

3 Installazione

3.1 Preparazione per l'installazione

3.1.1 Avviso sull'installazione

(1) Avviso sulla concentrazione del refrigerante prima dell'installazione.

Questo condizionatore utilizza refrigerante R32. L'area adibita all'installazione, al funzionamento e alla conservazione del condizionatore deve essere più grande della superficie minima prevista. La superficie minima per l'installazione è determinata da:

1) Quantità di carica refrigerante per l'intero impianto (quantità di carica dalla fabbrica + quantità di carica aggiuntiva);
2) Consultazione delle tabelle applicabili:

a) Per l'unità interna, verificare il modello di unità interna e consultare la tabella corrispondente.

b) Per l'unità esterna installata o posizionata in locali interni, selezionare la tabella corrispondente in base all'altezza del locale.

Altezza del locale	Selezionare la tabella applicabile
<1,8 m	Tipo fissato a pavimento
≥1,8 m	Tipo a parete

3) Consultare la tabella seguente per verificare la superficie minima di

installazione.

Tipo a soffitto		Tipo a parete		Tipo fissato a pavimento	
Peso (kg)	Superfi-cie (m^2)	Peso (kg)	Superfi-cie (m^2)	Peso (kg)	Superfi-cie (m^2)
<1,224	—	<1,224	—	<1,224	—
1,224	0,956	1,224	1,43	1,224	12,9
1,4	1,25	1,4	1,87	1,4	16,8
1,6	1,63	1,6	2,44	1,6	22,0
1,8	2,07	1,8	3,09	1,8	27,8
2,0	2,55	2,0	3,81	2,0	34,3
2,2	3,09	2,2	4,61	2,2	41,5
2,4	3,68	2,4	5,49	2,4	49,4
2,6	4,31	2,6	6,44	2,6	58,0
2,8	5,00	2,8	7,47	2,8	67,3
3,0	5,74	3,0	8,58	3,0	77,2
3,2	6,54	3,2	9,76	3,2	87,9
3,4	7,38	3,4	11,0	3,4	99,2
3,6	8,27	3,6	12,4	3,6	111
3,8	9,22	3,8	13,8	3,8	124
4,0	10,2	4,0	15,3	4,0	137
4,2	11,3	4,2	16,8	4,2	151
4,4	12,4	4,4	18,5	4,4	166
4,6	13,5	4,6	20,2	4,6	182
4,8	14,7	4,8	22,0	4,8	198
5,0	16,0	5,0	23,8	5,0	215
5,2	17,3	5,2	25,8	5,2	232
5,4	18,6	5,4	27,8	5,4	250
5,6	20,0	5,6	29,9	5,6	269
5,8	21,5	5,8	32,1	5,8	289
6,0	23,0	6,0	34,3	6,0	309
6,2	24,5	6,2	36,6	6,2	330
6,4	26,1	6,4	39,1	6,4	351
6,6	27,8	6,6	41,5	6,6	374
6,8	29,5	6,8	44,1	6,8	397
7,0	31,3	7,0	46,7	7,0	420
7,2	33,1	7,2	49,4	7,2	445
7,4	34,9	7,4	52,2	7,4	470
7,6	36,9	7,6	55,1	7,6	496
7,8	38,8	7,8	58,0	7,8	522
8,0	10,8	8,0	61,0	8,0	549

(2) Quando viene installata un'unità esterna dotata di ventola singola o

doppia, afferrare la maniglia e sollevarla lentamente (non toccare il condensatore con le mani o con altri oggetti). Se viene tenuto solo un lato del corpo, quest'ultimo potrebbe deformarsi; pertanto, si raccomanda di tenere anche la base dell'unità. Durante l'installazione, assicurarsi di utilizzare i componenti specificati nel manuale di istruzioni.

(3) Utilizzare il caricatore specifico per il refrigerante R32; prima di caricare, tenere il serbatoio del refrigerante in posizione verticale. Dopo la carica, applicare un'etichetta sul condizionatore in cui si avvisa di non caricare eccessivamente.

(4) È consigliabile utilizzare i seguenti strumenti: 1) Livella liquida; 2) Cacciavite; 3) Trapano rotativo; 4) Trapano; 5) Mandrino allargatubi; 6) Chiave dinamometrica; 7) Chiave a forchetta; 8) Tagliatubi; 9) Rilevatore di perdite; 10) Pompa a vuoto; 11) Manometro; 12) Misuratore universale; 13) Chiave esagonale; 14) Nastro.

3.1.2 Scelta del luogo di installazione

	AVVERTENZA
①	Se l'unità esterna è esposta a condizioni di vento forte, fissarla saldamente per evitare che cada.
②	Installare il condizionatore in un luogo con un'inclinazione inferiore a 5°.
③	Non installare l'unità in un luogo esposto alla luce diretta del sole.
④	Non installare l'unità in un luogo che presenta perdite di gas infiammabile.

Selezione della posizione di installazione per l'unità interna (selezionare una posizione in base alle seguenti condizioni).

(1) L'ingresso e l'uscita dell'aria devono trovarsi lontano da ostacoli per fare in modo che il flusso d'aria dell'unità raggiunga l'intero locale. Non installare l'unità in una cucina o una lavanderia.

(2) Installare l'unità in un locale che non presenti fiamme libere, fonti di combustione o rischio di incendio del refrigerante.

(3) Scegliere una posizione in grado di resistere a un peso pari a 4 volte il peso dell'unità senza causare l'aumento di rumore e vibrazioni durante il funzionamento.

(4) La posizione di installazione deve essere orizzontale.

(5) La lunghezza dei tubi interni e la lunghezza del cablaggio devono rientrare nei limiti consentiti.

(6) Scegliere un luogo che consenta facilmente lo scarico della condensa mediante collegamento al sistema di scarico del condizionatore.

(7) Se occorre utilizzare viti di sospensione, accertarsi che la posizione di installazione sia sufficientemente sicura. Se non è sicura, rinforzare la posizione prima dell'installazione.

(8) L'unità interna, il cavo di alimentazione, i cavi di collegamento e i cavi di comunicazione devono trovarsi ad almeno 1 m di distanza dal televisore e dalla radio. Questa precauzione consente di evitare interferenze o disturbi dell'immagine (anche a una distanza di 1 m, un'onda elettrica molto forte può ancora generare disturbi).

Selezione della posizione di installazione per l'unità esterna (selezionare una posizione in base alle seguenti condizioni).

(1) Il rumore e il flusso d'aria prodotti dall'unità esterna non devono disturbare i vicini.

(2) Scegliere un luogo sicuro e lontano da animali e piante. In caso contrario, aggiungere barriere di sicurezza per proteggere l'unità.

(3) Installare in un luogo adeguatamente ventilato. Accertarsi che l'unità esterna rimanga in un luogo adeguatamente ventilato privo di ostacoli nelle vicinanze che possano ostruire l'ingresso e l'uscita dell'aria.

(4) La posizione di installazione deve essere in grado di sopportare il peso e le vibrazioni dell'unità esterna e consentire l'esecuzione sicura dell'installazione.

(5) Evitare l'installazione in un luogo che presenta perdite di gas infiammabile, fumi d'olio o gas corrosivi.

(6) Tenere lontano da vento forte, il quale può agire sulla ventola esterna e determinare un flusso d'aria insufficiente, con conseguente riduzione delle prestazioni dell'unità.

(7) Installare l'unità esterna in un luogo che consenta di eseguire facilmente il collegamento all'unità interna.

(8) Lontano da qualsiasi oggetto in grado di accentuare la rumorosità del condizionatore.

(9) Installare l'unità esterna in un luogo che consenta di scaricare facilmente la condensa.

3.1.3 Dimensioni dell'unità

	AVVERTENZA
①	Per l'installazione scegliere una superficie che possa sostenere almeno cinque volte il peso dell'unità principale e che non amplifichi il rumore o le vibrazioni.
②	Se il luogo di installazione non è sufficientemente resistente, l'unità potrebbe cadere e causare lesioni.
③	Se il lavoro viene effettuato solo con il telaio per il pannello, l'unità potrebbe allentarsi. Prestare attenzione.

(1) Unità interna

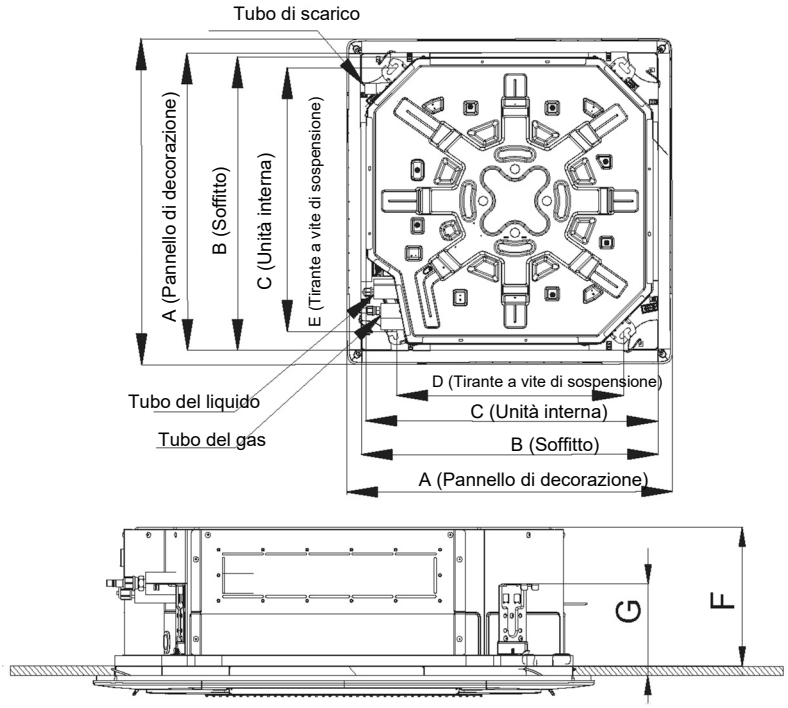

AVVISO
La perforazione dell'apertura nel soffitto e l'installazione del condizionatore devono essere eseguite da personale specializzato!

Unità: mm

Dimensioni / Modello	A	B	C	D	E	F	G
ASG ECO 35PH	620	580	570	520	560	265	140
ASG ECO 50PH	620	580	570	520	560	265	140
ASG ECO 70PH	950	870	840	660	790	240	134
ASG ECO 85PH	950	870	840	660	790	240	134
ASG ECO 100PH	950	870	840	660	790	240	134
ASG ECO 140PH	950	870	840	660	790	290	134
ASG ECO 160PH	950	870	840	660	790	290	134
ASG ECO 35PH	950	870	840	660	790	290	134

(2) Unità esterna

AEG ECO 35PIH, AEG ECO 50PIH, AEG ECO 70PIH, AEG ECO 85PIH

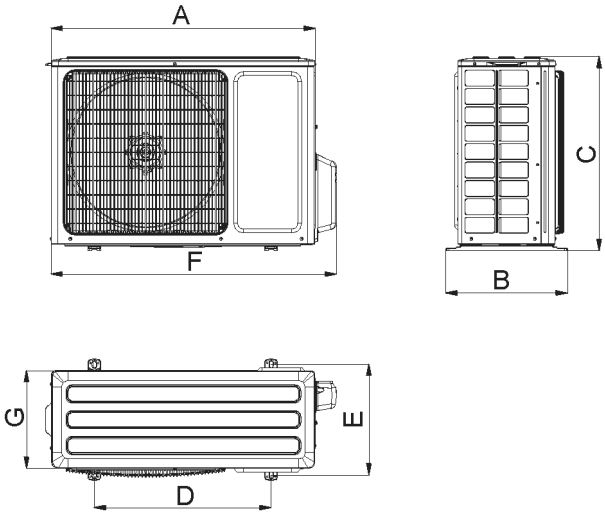

AEG ECO 100PIH, AEG ECO 140PIH, AEG ECO 100PIH3, AEG ECO 140PIH3.

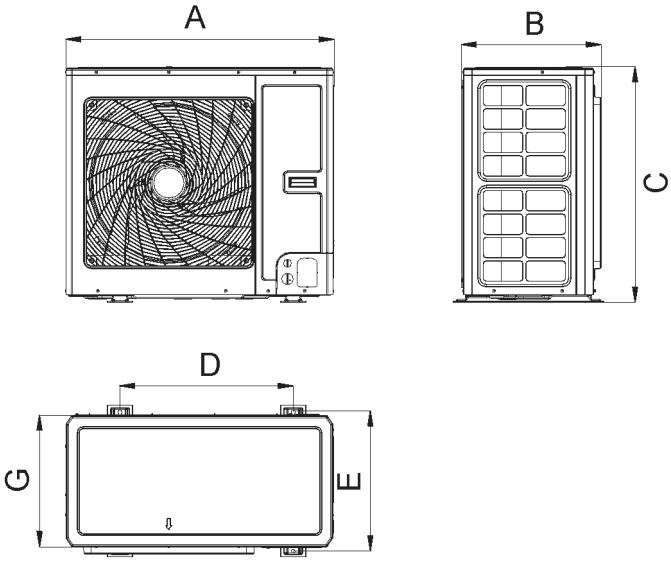

AEG ECO 160PIH3

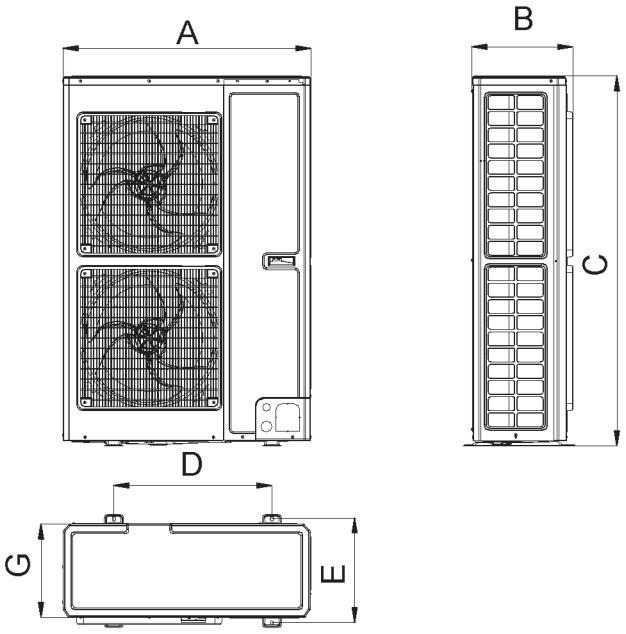

Unità: mm

Dimensioni / Modello	A	B	C	D	E	F	G
AEG ECO 35PIH	818	378	596	550	348	887	302
AEG ECO 50PIH	818	378	596	550	348	887	302
AEG ECO 70PIH	892	396	698	560	364	952	340
AEG ECO 85PIH	920	427	790	610	395	1002	370
AEG ECO 100PIH	940	530	820	610	486	/	460
AEG ECO 100PIH3	940	530	820	610	486	/	460
AEG ECO 140PIH	940	530	820	610	486	/	460
AEG ECO 140PIH3	940	530	820	610	486	/	460
AEG ECO 160PIH3	900	412	1345	572	378	/	340

3.1.4 Schema dello spazio e della posizione per l'installazione dell'unità

(1) Schema dello spazio e della posizione per l'installazione dell'unità esterna (nota: per ottenere le prestazioni ottimali dell'unità esterna, assicurarsi che lo spazio per l'installazione sia conforme alle dimensioni seguenti).

1) Installazione di una unità esterna:

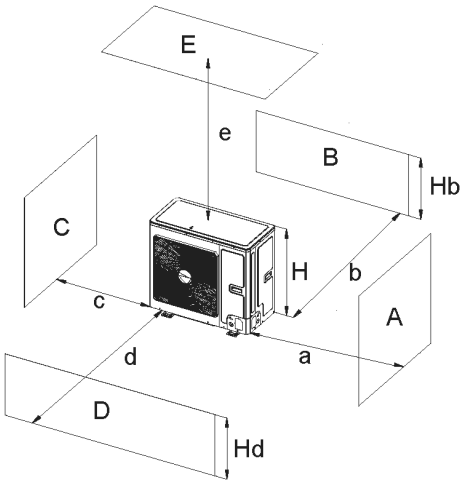

A~E	Hb Hd H		(mm)				
			a	b	c	d	e
B	—			≥100			
A,B,C,	—		≥300	≥100	≥100		
B,E	—			≥100			≥1000
A,B,C,E	—		≥300	≥150	≥150		≥1000
D	—					≥1000	
D,E	—					≥1000	≥1000
B,D	H_B< H_D	H_D> H		≥100		≥1000	
	H_B>H_D	H_D< H		≥100		≥1000	
B,D,E	H_B< H_D	H_B≤1/2 H		≥250		≥2000	≥1000
		1/2 H< H_B≤H		≥250		≥2000	≥1000
		H_B>H	Vietato				
	H_B> H_D	H_D≤1/2 H		≥100		≥2000	≥1000
		1/2 H< H_D≤H		≥200		≥2000	≥1000
		H_D>1/2 H	Vietato				

2) Installazione di due o più unità esterne affiancate:

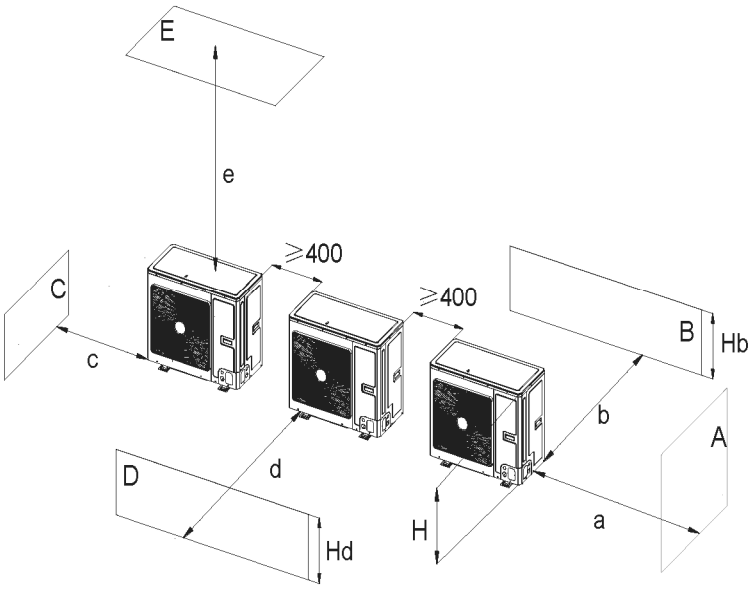

A~E	H_B H_D H		(mm)				
			a	b	c	d	e
A,B,C	—		≥300	≥300	≥1000		
A,B,C,E	—		≥300	≥300	≥1000		≥1000
D	—					≥2000	
D,E	—					≥2000	≥1000
B,D	HB< HD	H_D> H		≥300		≥2000	
	HB> HD	H_D≤1/2 H		≥250		≥2000	
		1/2 H<H_D≤H		≥300		≥2500	
B,D,E	HB< HD	H_B≤1/2 H		≥300		≥2000	≥1000
		1/2 H<H_B≤H		≥300		≥2500	≥1000
		H_B>H	Vietato				
	HB> HD	H_D≤1/2 H		≥250		≥2500	≥1000
		1/2 H<H_D≤H		≥300		≥2500	≥1000
		H_D>1/2 H	Vietato				

3) Installazione di unità esterne disposte in file:

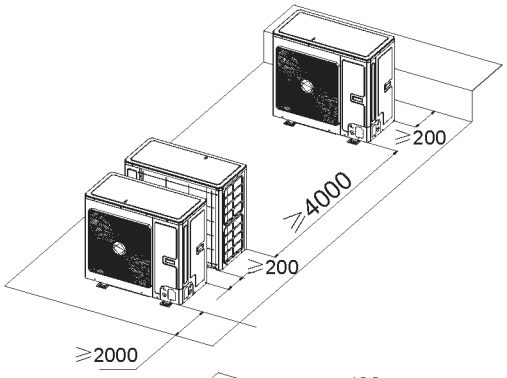

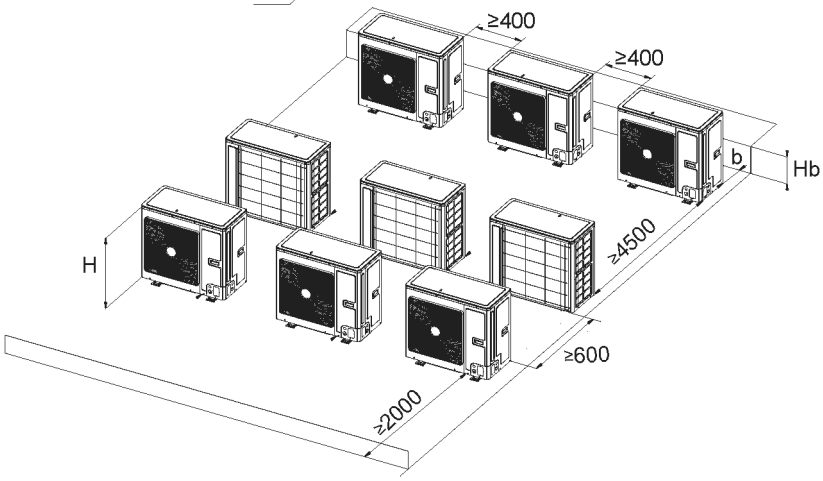

H_B H	B (mm)
$H_B \leq 1/2$ H	b≥250
1/2 H<H_B≤H	b≥300
H_B>H	Vietato

4) Installazione di unità esterne sovrapposte:

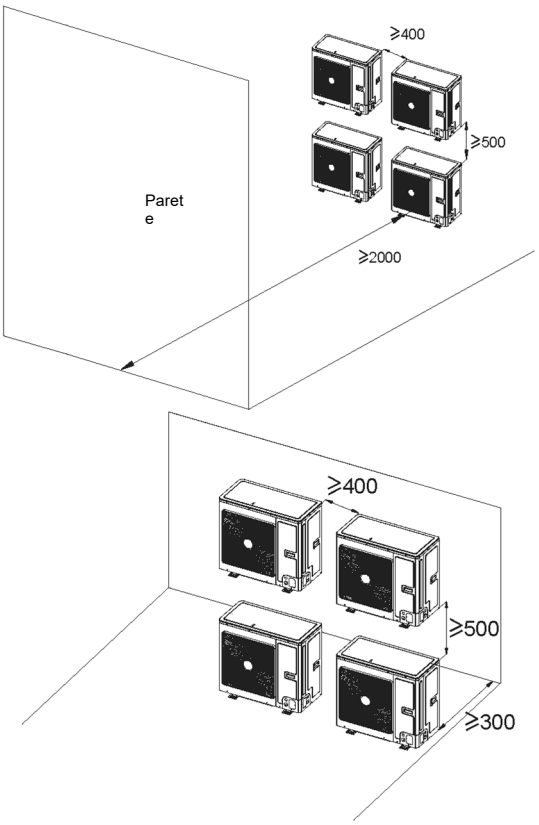

(2) Schema della posizione e dello spazio per l'installazione dell'unità interna (nota: per ottenere le prestazioni ottimali dell'unità interna, assicurarsi che lo spazio per l'installazione sia conforme alle dimensioni seguenti).

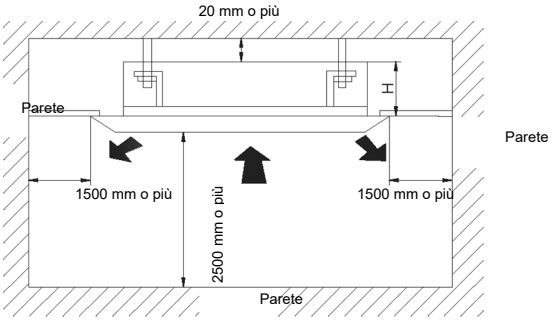

Modello	H (mm)
ASG ECO 35PH	285
ASG ECO 50PH	285
ASG ECO 70PH	260
ASG ECO 85PH	260
ASG ECO 100PH	260
ASG ECO 140PH	310
ASG ECO 160PH	310

3.2 Installazione dell'unità

3.2.1 Installazione dell'unità interna

Per fare in modo che il pannello anteriore copra 20 mm del soffitto, la distanza tra il soffitto e l'unità non deve superare 35 mm. Se la distanza tra il soffitto e l'unità è superiore a 35 mm, aggiungere del materiale al soffitto per ridurre la distanza. Fare riferimento al diagramma seguente.

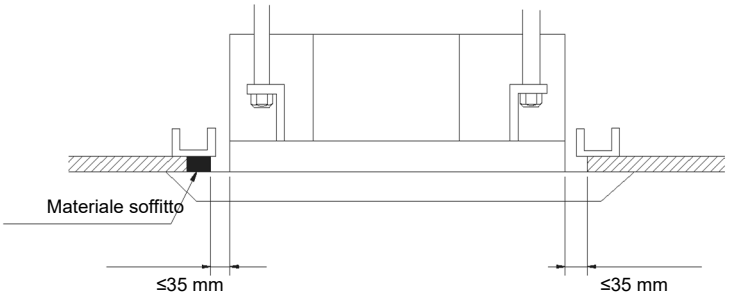

3.2.1.1 Sollevamento del corpo principale

AVVISO
Stringere dadi e bulloni per evitare la caduta del condizionatore.

(1) Installazione delle viti di sospensione.

1) Utilizzando la dima di montaggio, eseguire i fori per i bulloni (quattro fori).
2) Installare le viti al soffitto in un punto con una portata sufficiente per poter appendere l'unità. Contrassegnare le posizioni delle viti secondo la dima di montaggio. Con un trapano per calcestruzzo,

eseguire fori da 12,7 mm (1/2") di diametro.

3) Inserire le viti di ancoraggio nei fori praticati e farvi penetrare completamente i perni utilizzando un martello.

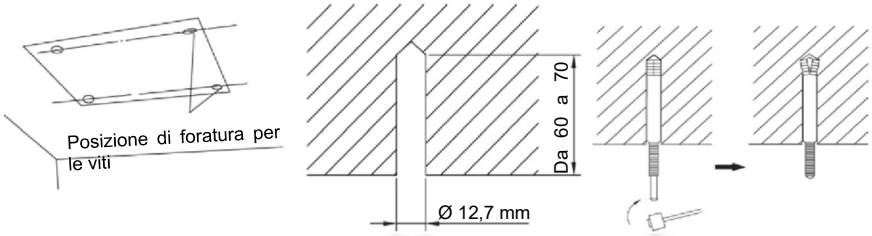

(2) Installazione del corpo principale

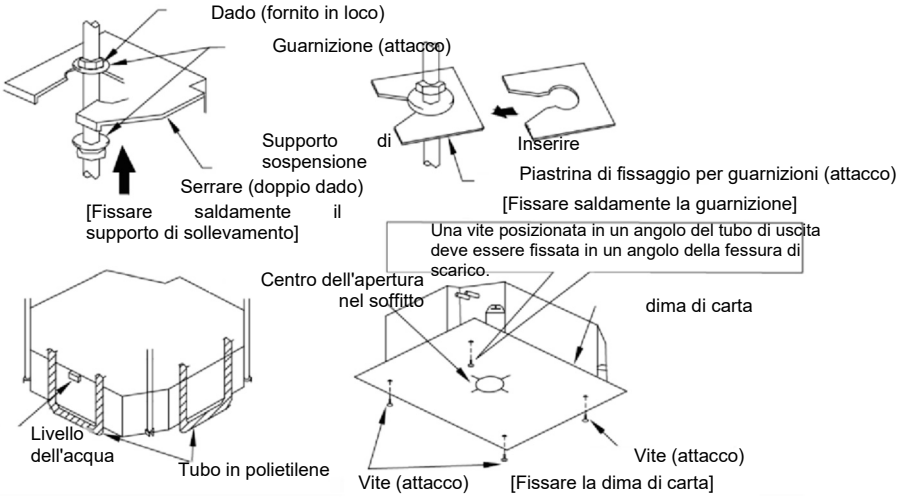

1) Installare il supporto di sospensione sulla vite di sospensione utilizzando i dadi e le guarnizioni presenti sia sul lato superiore che su quello inferiore del supporto di sospensione. Per evitare che la guarnizione si stacchi, potrebbe essere utile utilizzare una piastrina di fissaggio per guarnizioni.
2) Applicare la dima di foratura di carta sull'unità e fissare il tubo di scarico sull'apertura di uscita.
3) Regolare l'unità fino a raggiungere la posizione corretta.
4) Verificare che l'unità sia montata in posizione orizzontale in tutte e quattro le direzioni. In caso contrario, la pompa dell'acqua e l'interruttore a galleggiante non funzionano correttamente e possono

verificarsi perdite di acqua.

5) Rimuovere la piastrina di fissaggio della guarnizione e stringere la parte di dado residua.
6) Rimuovere la dima di foratura di carta.

3.2.1.2 Livellamento

Dopo il completamento dell'installazione è necessario eseguire una prova con una livella a bolla per assicurarsi che l'unità interna sia in posizione orizzontale, come mostrato di seguito.

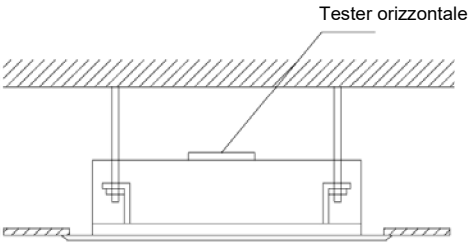

3.2.2 Installazione dell'unità esterna

(1) Se l'unità esterna è installata su un terreno solido, ad esempio, in calcestruzzo, utilizzare viti e dadi M10 per fissare l'unità e assicurarsi che questa poggi su una superficie piana orizzontale.
(2) Non installarla sopra l'edificio.
(3) Se emette vibrazioni e rumore, aggiungere uno spessore in gomma tra l'unità esterna e la base di installazione.
(4) Quando l'unità esterna è in modalità riscaldamento o sbrinamento, è necessario che scarichi l'acqua. Nell'installazione del tubo di scarico, inserire il connettore di scarico in dotazione nel foro di scarico presente nel telaio dell'unità esterna. Collegare quindi un tubo flessibile di scarico al connettore di scarico (se si utilizza il connettore di scarico, l'unità esterna deve trovarsi ad almeno 10 cm dal terreno di installazione). Fare riferimento alle figure seguenti.

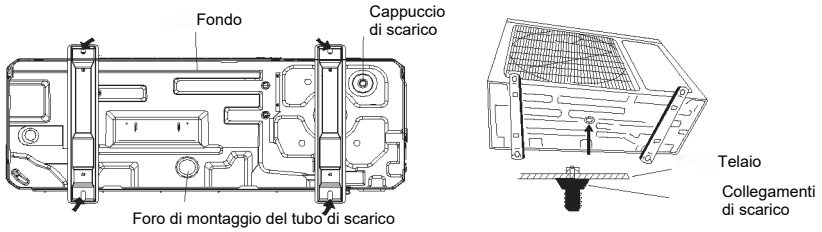

3.2.3 Installazione del tubo di collegamento

3.2.3.1 Avviso sull'installazione e requisito del tubo di collegamento

Per il collegamento tra le unità, utilizzare esclusivamente tubo in rame ricotto e disossidato per condizionamento e refrigerazione ed isolato con polietilene espanso di spessore min. 8 mm.

AVVISO	
①	L'unità interna utilizza particolari giunti che non è possibile smontare. Il metodo di installazione è uguale a quello adottato per l'unità con giunti ordinari. Tuttavia, poiché non è possibile rimuovere i giunti, se il collegamento non è adeguato e causa perdite, è necessario tagliare e saldare nuovamente i giunti per la sostituzione.
②	Il dado a prova di rimozione deve essere collegato all'unità interna.

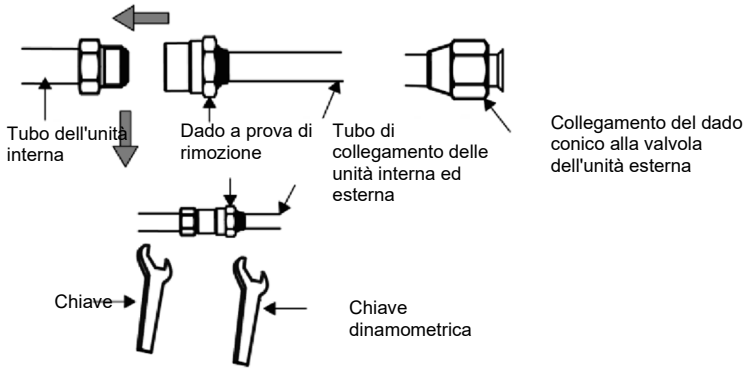

Metodo di installazione Collegare i tubi di collegamento prima all'unità interna e quindi all'unità esterna. Durante la piegatura di un tubo di collegamento, prestare attenzione a non danneggiare il tubo. Non serrare

eccessivamente il dado per evitare che si verifichino perdite. Inoltre, è necessario aggiungere uno strato di cotone isolante alla superficie esterna del tubo di collegamento per proteggerlo da danni meccanici durante l'installazione, la manutenzione e il trasporto.

Componente / Modello	Dimensioni del raccordo (pollici)		Lunghezza massima del tubo (m)	Maggiore dislivello tra unità interna e unità esterna (m)	Tubo di scarico (dimensione esterna × spessore parete) (mm)
	Tubo del liquido	Tubo del gas			
ASG ECO 35PH AEG ECO 35PIH	1/4	3/8	30	15	Ø25×1,5
ASG ECO 50PH AEG ECO 50PIH		1/2	35	20	
ASG ECO 70PH AEG ECO 70PIH	3/8	5/8	50	25	
ASG ECO 85PH AEG ECO 85PIH			50	25	
ASG ECO 100PH AEG ECO 100PIH AEG ECO 100PIH3			65	30	
ASG ECO 140PH AEG ECO 140PIH AEG ECO 140PIH3			75	30	
ASG ECO 160PH AEG ECO 160PIH3			75	30	

Il tubo di collegamento deve essere composto da materiale isolante impermeabile. La parete deve avere uno spessore compreso tra 0,5 e 1,0 mm e il tubo deve essere in grado di resistere a 6,0 MPa. Più lungo è il tubo di collegamento, meno soddisfacenti saranno le prestazioni di raffreddamento e riscaldamento.

Quando la differenza di dislivello tra unità interna ed esterna è maggiore di 10 metri, è necessario aggiungere una curva di ritorno dell'olio ogni 6 metri.

Il requisito per l'aggiunta della curva di ritorno dell'olio prevede quanto segue:

(1) L'unità esterna deve trovarsi al di sotto dell'unità interna.

Non è necessario aggiungere la curva di ritorno dell'olio nella posizione più bassa o più alta del tubo verticale, come illustrato di seguito:

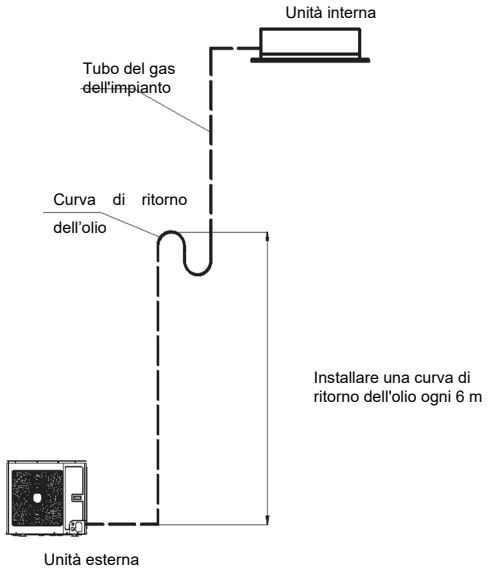

(2) L'unità esterna deve trovarsi al di sopra dell'unità interna.

È necessario aggiungere la curva di ritorno e la curva di non ritorno dell'olio nella posizione più bassa e più alta del tubo verticale, come illustrato di seguito:

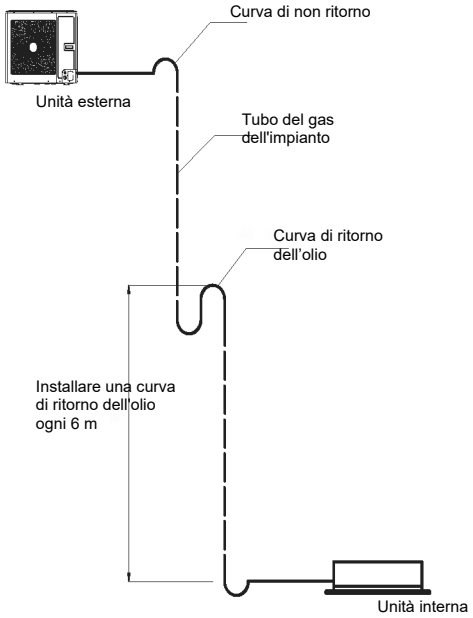

Le dimensioni per la creazione della curva di ritorno dell'olio sono le seguenti:

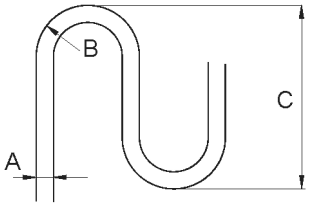

A		B (mm)	C (mm)
mm	pollici		
Φ12	1/2	≥26	≤150
Φ16	5/8	≥33	≤150

3.2.3.2 Svasatura del tubo

(1) Tagliare il tubo di collegamento servendosi di un tagliatubi.

(2) L'apertura del tubo di collegamento deve essere rivolta verso il basso. Rimuovere le sbavature tenendo la superficie di taglio in modo da evitare che i trucioli penetrino nel tubo.

(3) Rimuovere la valvola di sfiato dell'unità esterna ed estrarre il dado

svasato dalla busta degli accessori dell'unità interna. Montare quindi il dado svasato sul tubo e utilizzare uno svasatore per svasare l'apertura del tubo di collegamento.

(4) Verificare l'eventuale presenza di crepe nella parte svasata. Fare riferimento alla figura seguente.

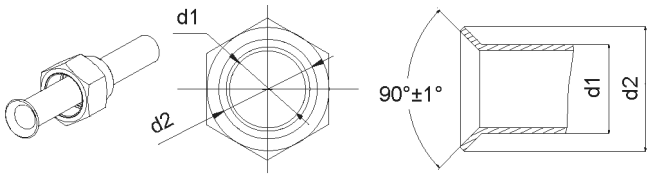

3.2.3.3 Piegatura dei tubi

(1) La forma dei tubi viene definita a mano sul luogo di installazione. Prestare attenzione a non spezzare i tubi.

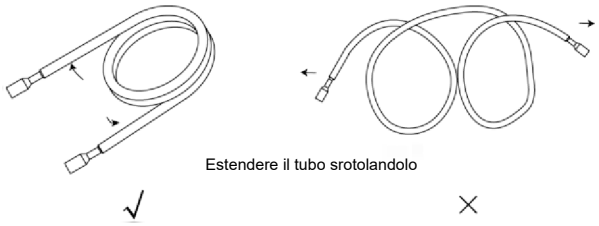

(2) Non piegare i tubi con un'angolazione superiore a 90°.

(3) I tubi non devono essere curvati o allungati ripetutamente, altrimenti il materiale potrebbe indurirsi e non consentire ulteriori piegature o allungamenti. Non piegare o allungare i tubi più di tre volte.

(4) Nel ripiegare il tubo, non ripiegarlo sullo stesso punto per evitare che si spezzi. In tal caso, tagliare il tubo termoisolante con un taglierino affilato come illustrato in Fig. 15 e piegarlo dopo avere esposto il tubo. Dopo avere eseguito la piegatura secondo necessità, assicurarsi di riposizionare il tubo isolante sul tubo e fissarlo con del nastro adesivo.

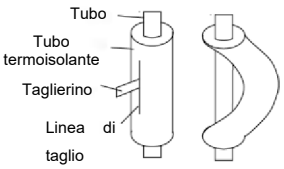

3.2.3.4 Tubo di collegamento delle unità interna ed esterna

AVVISO
① Collegare il tubo all'unità. Seguire le istruzioni riportate nelle figure seguenti. Utilizzare sia la chiave fissa che la chiave dinamometrica.
② Nel collegamento del dado conico, applicare prima dell'olio per macchine freddo sulle superfici interna ed esterna e quindi avvitarlo con 3~4 giri.
③ Verificare la coppia di serraggio facendo riferimento alla tabella seguente (se il serraggio del dado è eccessivo, potrebbe danneggiarsi e causare perdite).
④ Controllare la presenza di eventuali perdite di gas nel tubo di collegamento e quindi applicare l'isolamento termico, come illustrato di seguito.
⑤ Passare la spugna intorno al giunto del tubo del gas e alla guaina termoisolante del tubo di raccolta del gas.
⑥ Assicurarsi di collegare il tubo del gas dopo avere collegato il tubo del liquido.

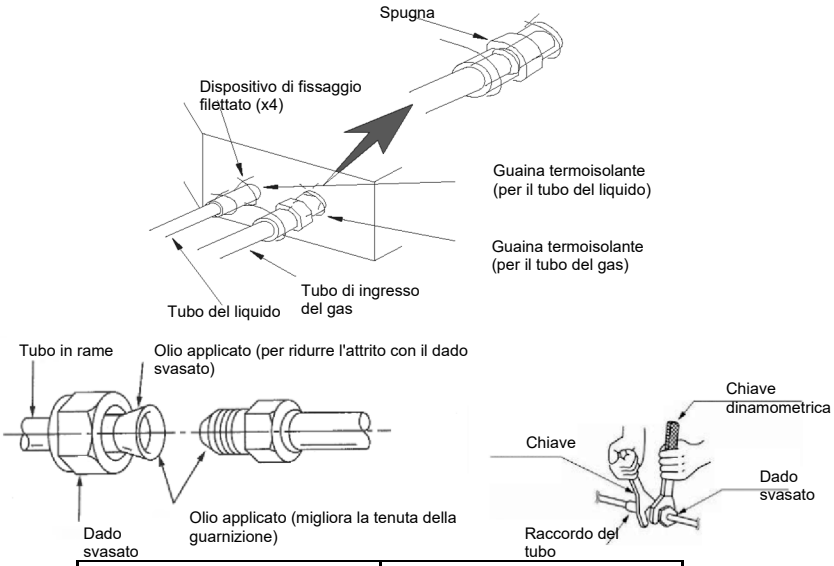

Diametro del tubo (pollici)	Coppia di serraggio (N·m)
1/4	15-30
3/8	35-40
1/2	45-50
5/8	60-65
3/4	70-75
7/8	80-85

Avvitare il dado svasato del tubo di collegamento svasato sulla valvola dell'unità esterna. Il metodo di avvitamento del dado svasato è uguale a quello per l'unità interna.

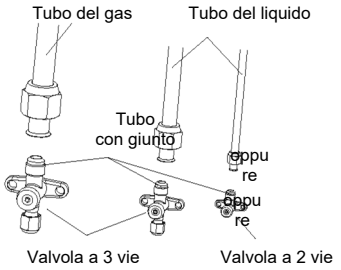

3.2.3.5 Termoisolamento del giunto del tubo (solo per unità interna)

Incollare un isolamento termico per raccordi (grande e piccolo) nel punto di collegamento dei tubi.

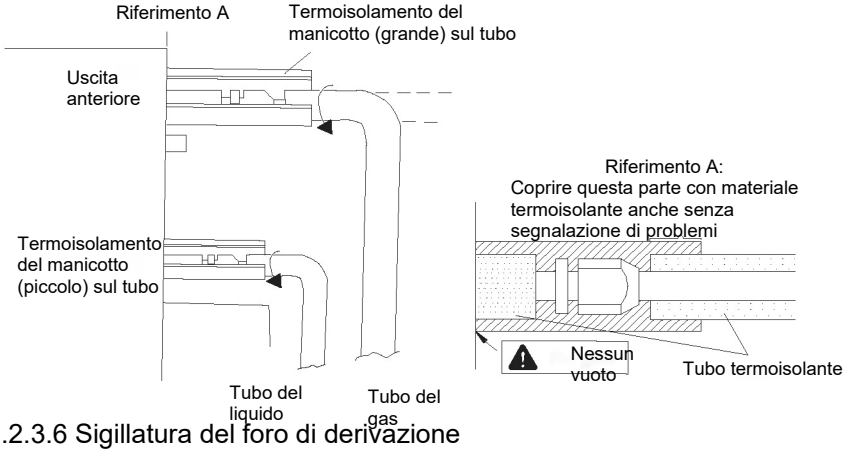

3.2.3.6 Sigillatura del foro di derivazione

Per il modello con valvola integrata, durante la procedura di installazione del tubo di collegamento, nel passaggio del tubo di collegamento attraverso il foro di derivazione, applicare una sigillatura con cotone isolato nel foro di derivazione dell'unità esterna per evitare l'ingresso di piccoli animali. Fare riferimento alla figura seguente.

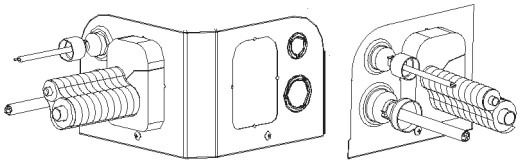

Avviso: solo per le unità AEG ECO 100PIH, AEG ECO 100PIH3 AEG ECO 140PIH, AEG ECO 140PIH3, AEG ECO 160PIH3

3.2.4 Pompa a vuoto del tubo di collegamento e rilevamento di perdite

3.2.4.1 Pompa a vuoto

AVVISO
Assicurarsi che l'uscita della pompa per vuoto sia lontana da sorgenti di combustione e sia adeguatamente ventilata.

(1) Rimuovere i cappucci delle valvole del liquido e del gas e quello dell'apertura di servizio.

(2) Collegare il tubo flessibile sul lato di bassa pressione del collettore di distribuzione verso l'apertura di servizio della valvola del gas dell'unità, mantenendo al contempo le valvole del gas e del liquido chiuse per evitare problemi in caso di perdite di refrigerante.

(3) Collegare il tubo flessibile da utilizzare per l'evacuazione verso la pompa a vuoto.

(4) Aprire l'interruttore sul lato bassa pressione del collettore di distribuzione e azionare la pompa a vuoto. Nel frattempo, l'interruttore sul lato alta pressione del collettore di distribuzione deve essere mantenuto chiuso, altrimenti l'evacuazione non avviene.

(5) La durata dell'evacuazione dipende in genere dalla capacità dell'unità.

Modello	Tempo (min.)
AEG ECO 35PIH	15
AEG ECO 50PIH	20
AEG ECO 70PIH,AEG ECO 85PIH, AEG ECO 100PIH, AEG ECO 100PIH3	30
AEG ECO 140PIH AEG ECO 140PIH3 AEG ECO 160PIH3	45

Verificare inoltre se il manometro sul lato bassa pressione del collettore di distribuzione indica -1,0 Mp (-75cmHg); in caso contrario, deve essere presente una perdita in un qualche punto dell'impianto. Quindi, chiudere completamente l'interruttore e arrestare la pompa a vuoto.

(6) Attendere 10 minuti per verificare se la pressione dell'impianto può rimanere invariata. Durante questo intervallo, l'indicazione del manometro sul lato bassa pressione non deve superare 0,005 Mp (0,38 cmHg).

(7) Aprire leggermente la valvola del liquido e lasciar fluire un po' di refrigerante nel tubo di collegamento per equilibrare la pressione all'interno e all'esterno del tubo di collegamento, in modo da impedire all'aria di entrare nel tubo di collegamento quando si rimuove il tubo flessibile. Tenere presente che le valvole del liquido e del gas possono essere aperte completamente solo dopo aver rimosso il collettore di distribuzione.

(8) Riposizionare i cappucci delle valvole del liquido e del gas e anche quello dell'apertura di servizio.

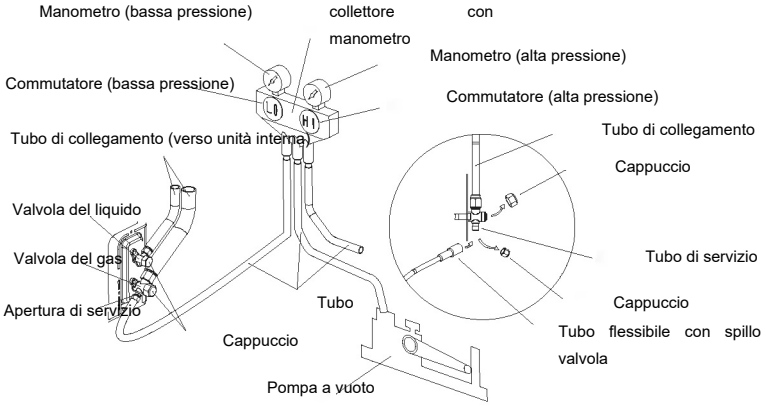

Avviso:

per le unità di grosse dimensioni sono disponibili porte di manutenzione per la valvola del liquido e la valvola del gas. Durante l'evacuazione è possibile collegare i due tubi flessibili del gruppo valvole di derivazione alle porte di manutenzione in modo da accelerare l'evacuazione.

3.2.4.2 Metodi per il rilevamento delle perdite

Per gli impianti contenenti refrigeranti infiammabili vengono considerati accettabili i seguenti metodi di rilevazione di perdite.

Per il rilevamento di refrigeranti infiammabili, è necessario utilizzare rilevatori di perdite elettronici, la cui sensibilità potrebbe tuttavia non essere adeguata o potrebbe richiedere una ricalibrazione (i rilevatori devono essere tarati in un locale privo di refrigerante).

Assicurarsi che il rivelatore non sia una potenziale sorgente di accensione e sia indicato per il refrigerante utilizzato. Le apparecchiature per il rilevamento di perdite devono essere impostate su una percentuale della LFL del refrigerante e devono essere calibrate in base al refrigerante impiegato con la percentuale adeguata di gas (25% massimo).

I liquidi per il rilevamento di perdite sono adatti per essere utilizzati con la maggior parte dei refrigeranti; occorre tuttavia evitare l'uso di detergenti contenenti cloro poiché quest'ultimo potrebbe reagire con il refrigerante e corrodere le tubazioni di rame.

Se si sospetta la presenza di una perdita, rimuovere/spegnere tutte le fiamme libere. Se si riscontra una perdita di refrigerante che richiede una saldatura, è necessario rimuovere tutto il liquido refrigerante dall'impianto o isolarlo (mediante valvole di intercettazione) in una parte dell'impianto lontana dalla perdita. L'azoto privo di ossigeno (OFN) deve essere spurgato dall'impianto sia prima che durante il processo di saldatura.

3.2.5 Aggiunta di refrigerante

AVVISO
Prima e durante il funzionamento, utilizzare un rilevatore di perdite di refrigerante adeguato per monitorare l'area operativa e assicurarsi che i tecnici siano consapevoli di eventuali perdite potenziali o effettive di gas infiammabili. Assicurarsi che il rilevatore di perdite sia indicato per i refrigeranti infiammabili. Ad esempio, non deve generare scintille, deve essere completamente sigillato e sicuro.

Consultare la tabella seguente per calcolare la quantità di refrigerante aggiuntivo.

Componente / Modello	Lunghezza standard del tubo	Lunghezza del tubo per cui non è richiesto alcun caricamento di refrigerante	Quantità di refrigerante aggiuntivo richiesto per metro di tubo in più
AEG ECO 35PIH	5,0 m	≤7,0 m	16 g/m
AEG ECO 50PIH			
AEG ECO 70PIH			40 g/m
AEG ECO 85PIH			
AEG ECO 100PIH			
AEG ECO 100PIH3			
AEG ECO 140PIH	7,5 m	≤9,5 m	
AEG ECO 140PIH3			
AEG ECO 160PIH3			

3.2.6 Installazione del tubo di scarico

3.2.6.1 Tubo di scarico laterale interno

(1) La lunghezza deve essere uguale o maggiore di quella del tubo di collegamento.

(2) Installare il tubo di scarico come illustrato e prevedere misure adeguate contro la condensa.

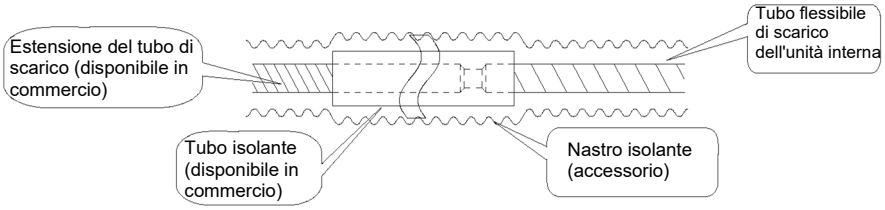

(3) Le tubazioni devono essere quanto più corte possibili e con una leggera pendenza verso il basso, almeno 1/100, in modo da impedire la permanenza di aria nel tubo.

(4) Se il tubo di scarico non può essere installato con un'inclinazione adeguata, aggiungere il tubo montante di scarico.

(5) Per assicurarsi che il tubo flessibile di scarico sia diritto, i supporti a sospensione rimanere distanziati tra loro di 1~1,5 m.

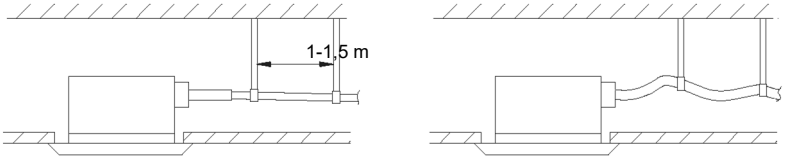

√(Corretto) Pendenza 1/100 o maggiore

x (Errato)

(6) Utilizzare il tubo flessibile di scarico fornito insieme all'unità.

(7) Inserire il tubo flessibile di scarico nel rubinetto di scarico.

(8) Per garantire l'isolamento termico, avvolgere un grosso pezzo di spugna intorno alla fascetta del tubo flessibile di scarico.

(9) Applicare il termoisolamento per il tubo flessibile di scarico interno.

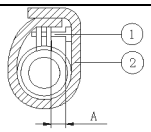	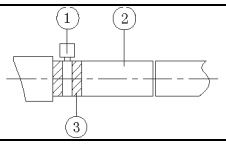
Durante l'installazione, la distanza tra il tubo di scarico morbido e la guarnizione è A mm quando la vite è serrata. Non è consentito applicare PVC o altri collanti nei giunti delle due estremità del tubo di scarico. ① Fascetta metallica (accessorio) ② Spugna isolante (accessorio)	Isolare la fascetta stringitubo e il tubo flessibile di scarico con spugna termoisolante. ① Fascetta metallica ② Tubo flessibile di scarico (accessorio) ③ Nastro grigio (accessorio)

Unità interna	A mm
ASG ECO 35PH	≤12
ASG ECO 50PH	≤12
ASG ECO 70PH	≤15
ASG ECO 85PH	≤15
ASG ECO 100PH	≤15
ASG ECO 140PH	≤15
ASG ECO 160PH	≤15

3.2.6.2 Tubo di scarico laterale esterno

(1) Se l'unità esterna si trova sotto l'unità interna, posizionare i tubi in base allo schema seguente.

1) Il tubo flessibile di scarico deve essere posizionato a terra con l'estremità non immersa nell'acqua. Tutti i tubi devono essere sostenuti e fissati alla parete.
2) Avvolgere il nastro isolante dal basso verso l'alto.
3) Tutti i tubi devono essere avvolti da nastro isolante e fissati alla parete con appositi collari.

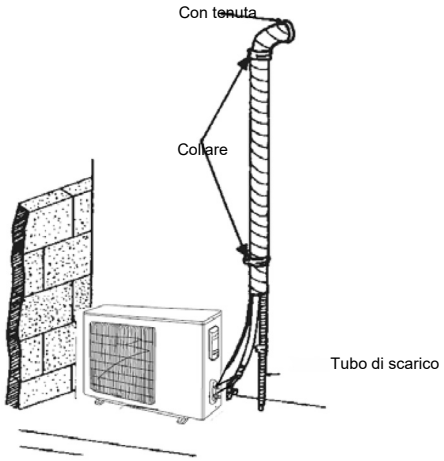

(2) Se l'unità esterna si trova sopra l'unità interna, posizionare i tubi in base allo schema seguente.

1) Avvolgere il nastro isolante dal basso verso l'alto.
2) Tutti i tubi devono essere avvolti insieme per evitare il ritorno dell'acqua nel locale.
3) Utilizzare collari per fissare tutti i tubi alla parete.

Sifone

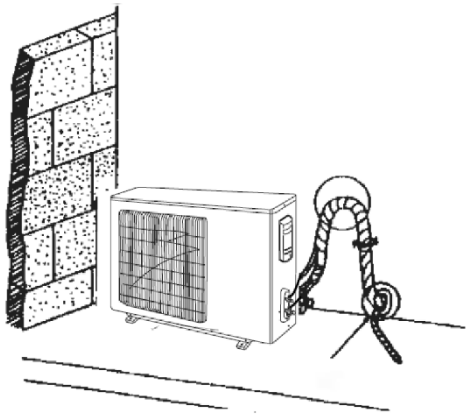

3.2.6.3 Avviso sul tubo montante di scarico

(1) Il tubo montante di scarico deve trovarsi a una distanza massima di 1000 mm da terra, come illustrato di seguito.

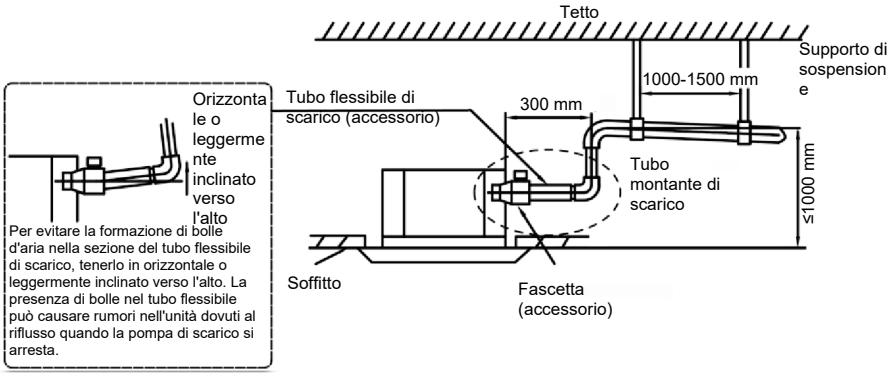

(2) Per far convergere più tubi di scarico, installarli secondo la procedura seguente. Assicurarsi che il tubo di scarico principale sia posizionato verso il basso con una certa inclinazione:

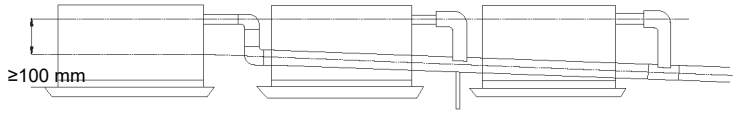

Tubi di scarico uniti con raccordo a T

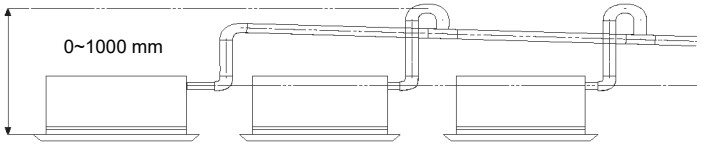

Tubi di scarico uniti con raccordo a T

Avviso: le specifiche dei tubi di scarico convergenti devono essere indicate per la capacità operativa delle unità.

(1) La derivazione di scarico deve essere collegata alla sezione verticale o orizzontale del tubo di scarico principale.

(2) Il tubo orizzontale non deve essere collegato al tubo verticale posizionato alla stessa altezza. Collegarlo nel modo seguente:

1) Installare il connettore a 3 vie del giunto del tubo di scarico nel modo illustrato nella figura a sinistra.

2) Installare il gomito di scarico nel modo illustrato nella figura al centro.
3) Installare il tubo orizzontale nel modo illustrato nella figura a destra.

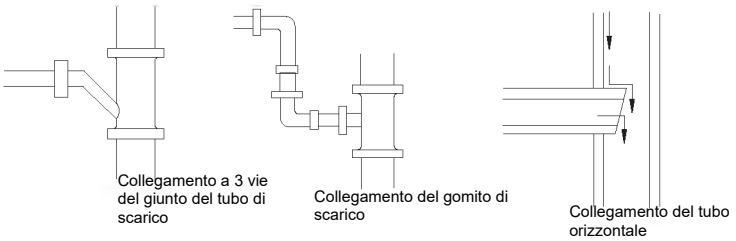

3.2.6.4 Verifica dello scarico

Al termine del collegamento dei tubi, verificare che lo scarico avvenga senza intoppi.

(1) Aggiungere lentamente circa 1 litro d'acqua nella vaschetta dell'acqua. Dopo avere completato il circuito elettrico, controllare lo stato dello scarico durante la modalità raffreddamento.

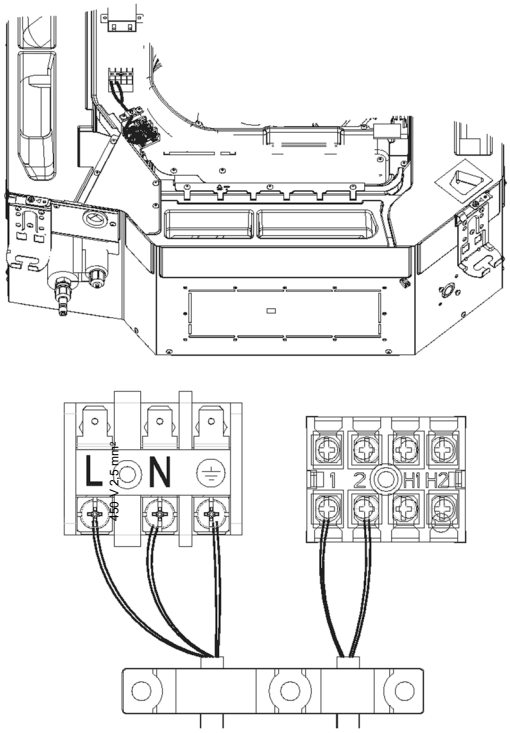

(2) Consultare lo schema seguente per il metodo di riempimento dell'acqua.

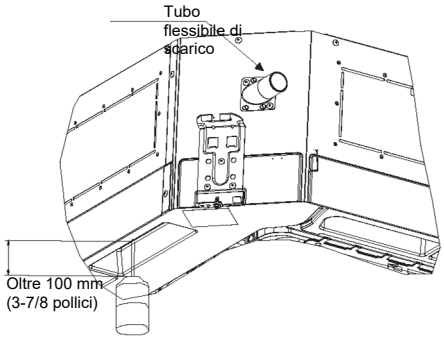

3.2.7 Installazione del pannello anteriore

Come illustrato sotto, togliere i 4 coperchi angolari dal pannello anteriore e allentare al massimo le viti esagonali sui 4 elementi di fissaggio. La posizione contrassegnata con "PIPING SIDE" (lato tubo) sul pannello anteriore è rivolta direttamente verso l'apertura del tubo dell'unità interna.

(1) Fissare temporaneamente i 4 elementi di fissaggio ai rispettivi ganci del corpo principale dell'unità interna (non lasciare che i fili conduttori vengano a contatto con il materiale di tenuta).

(2) Serrare le viti esagonali sotto i 4 elementi di fissaggio di circa 15 mm (il pannello anteriore si solleva).

(3) Come illustrato sotto, ruotare il pannello anteriore in base alla direzione indicata dalla freccia, in modo da poter collegare agevolmente il pannello al soffitto.

(4) Serrare le viti fino a ridurre lo spessore del materiale di tenuta tra il pannello anteriore e il soffitto a 5-8 mm.

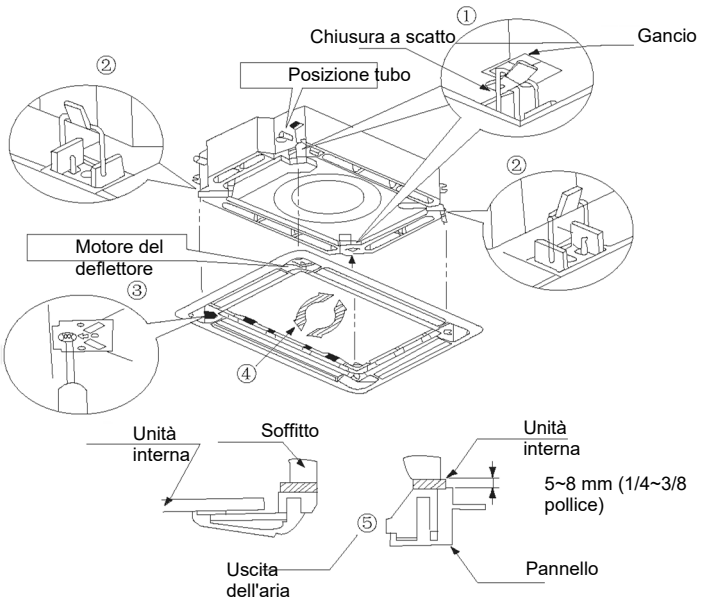

Avviso

(1) Un allentamento inadeguato della vite determina il seguente problema.

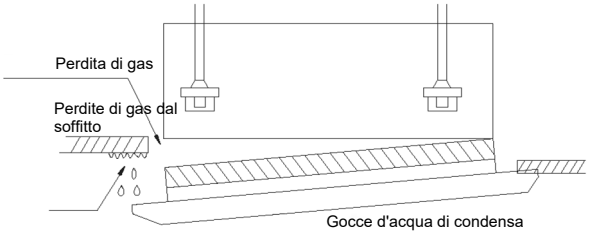

(2) Dopo aver serrato le viti, regolare nuovamente l'altezza dell'unità (come mostrato qui sotto) se tra il soffitto e il pannello anteriore decorativo è ancora presente uno spazio vuoto.

Se il livello di sollevamento dell'unità interna e del tubo di scarico non vengono modificati, è possibile regolare l'altezza dell'unità interna attraverso i fori agli angoli del pannello anteriore.

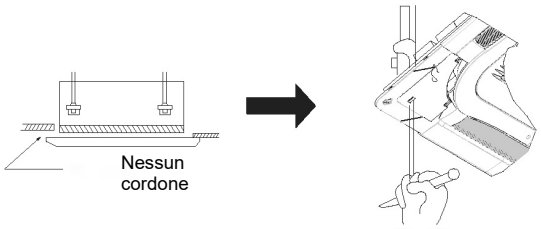

(3) Dopo avere installato il pannello anteriore, accertarsi che non siano presenti spazi vuoti tra l'unità e il pannello anteriore.

(4) Circuito del pannello anteriore decorativo.

Collegare il pannello anteriore al corpo principale tramite le relative fessure. Abbinare le fessure in base alle diverse dimensioni.

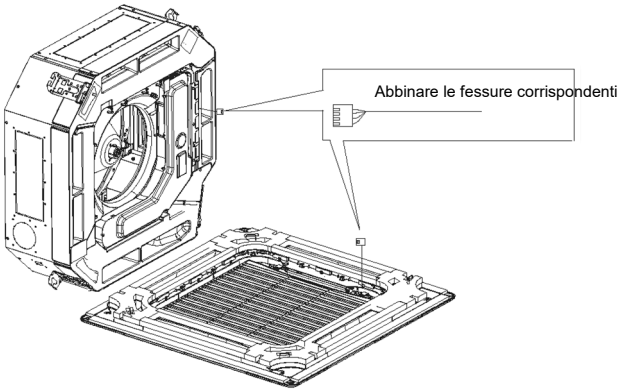

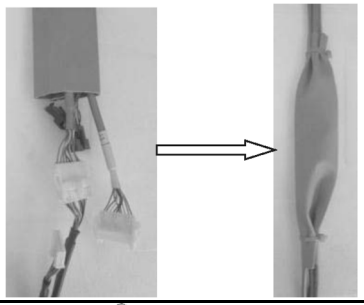

Avvertenza
Dopo avere installato il pannello, utilizzare la copertura protettiva isolante dello spessore di 1 mm per avvolgere il terminale di cablaggio. Premere la copertura isolante dotata di colla su entrambi i lati con apposite fascette per fissarla.

3.3 Installazione elettrica

3.3.1 Requisiti e avviso sull'installazione elettrica

AVVERTENZA:

L'installazione elettrica del condizionatore deve soddisfare i seguenti requisiti:

①. L'installazione elettrica deve essere eseguita da personale specializzato in conformità alle leggi e alle normative locali e alle istruzioni contenute nel presente manuale. Non estendere mai il cavo di alimentazione. Il circuito elettrico deve essere dotato di un sezionatore e di un interruttore ad aria di capacità sufficiente.

②. L'alimentazione elettrica dell'unità deve essere compresa nell'intervallo di valori nominali indicato nel manuale di istruzioni. Utilizzare un circuito di alimentazione dedicato per il condizionatore. Non prelevare l'alimentazione da un circuito di alimentazione diverso.

③. Il circuito del condizionatore deve trovarsi a una distanza di almeno 1,5 m da qualsiasi superficie infiammabile.

④. Il cavo di alimentazione esterno, il cavo di collegamento delle unità interna ed esterna e i cavi di comunicazione devono essere fissati saldamente.

⑤. Il cavo di alimentazione esterno, il cavo di collegamento delle unità interna ed esterna e i cavi di comunicazione non possono venire direttamente a contatto con oggetti molto caldi. Ad esempio, non devono venire a contatto con canne fumarie, tubi del gas caldi o altri oggetti molto caldi.

⑥. Il cavo di alimentazione esterno, i cavi di comunicazione e il cavo di collegamento delle unità interna ed esterna non devono essere schiacciati. Non tirare, estendere o piegare mai i fili.

⑦. Il cavo di alimentazione esterno, i cavi di comunicazione e il cavo di collegamento delle unità interna ed esterna non devono urtare travi o bordi metallici sul soffitto né venire a contatto con sbavature metalliche o estremità metalliche affilate.

⑧. Collegare i fili in modo corrispondente facendo riferimento allo schema elettrico riportato sull'unità o sulla scatola elettrica. Le viti devono essere serrate completamente. Le viti scanalate devono essere sostituite da apposite viti a testa piatta.

⑨. Utilizzare i cavi di alimentazione forniti in dotazione con il condizionatore. Non sostituire i cavi di alimentazione in modo arbitrario. Non modificare la lunghezza e i morsetti dei cavi di alimentazione. Se occorre sostituire i cavi di alimentazione, contattare il centro di assistenza locale Gree.

⑩. I morsetti dei cavi devono essere collegati saldamente alla morsettiera. Non sono consentiti collegamenti allentati.

⑪. Al termine dell'installazione elettrica, utilizzare serracavi per fissare il cavo di alimentazione, il cavo di collegamento delle unità interna ed esterna e i cavi di comunicazione. Accertarsi che i cavi non siano troppo serrati.

⑫. La sezione del cavo di alimentazione deve essere di diametro idoneo. In caso di danneggiamento del cavo di alimentazione o di altri cavi, è necessario procedere alla sostituzione utilizzando cavi specifici. La procedura di cablaggio deve essere eseguita in conformità alle norme e ai regolamenti nazionali in materia.

3.3.2 Parametri elettrici

Modello	Alimentazione elettrica	Capacità del fusibile	Potenza del sezionatore	Sezione minima del cavo di alimentazione
	V/Ph/Hz	A	A	mm^2
Unità interna	220-240V/50Hz/1ph 208-230V/60Hz/1ph	3,15	6	1,0

Modello	Alimentazione elettrica	Potenza del sezionatore	Sezione minima del cavo di alimentazione
	V/Ph/Hz	A	mm^2
AEG ECO 35PIH	220-240V/50Hz/1ph 208-230V/60Hz/1ph	13	1,5
AEG ECO 50PIH		16	1,5
AEG ECO 70PIH		16	1,5
AEG ECO 85PIH		20	2,5
AEG ECO 100PIH		32	6,0
AEG ECO 140PIH		40	6,0
AEG ECO 100PIH3	380-415V/50Hz/60Hz/3ph	20	2,5
AEG ECO 140PIH3		20	2,5
AEG ECO 160PIH3		25	4,0

AVVISO:

①. Il fusibile è situato sul pannello principale.

②. Installare un sezionatore su ogni morsetto di alimentazione vicino alle unità (unità interna ed esterna) con una separazione tra i contatti di almeno 3 mm. Deve essere possibile collegare o scollegare le unità.

③. Le specifiche del sezionatore e del cavo di alimentazione elencate nella tabella precedente sono determinate in base all'ingresso di alimentazione massimo assorbito dalle unità.

④. Le specifiche dei cavi di alimentazione elencate nella tabella precedente si riferiscono a condizioni di esercizio con temperatura ambiente pari a 40 °C e con cavo multifilo in rame (ad esempio, cavo in rame YJV, con guaina isolata in PE e PVC) protetto da un tubo e resistente alla temperatura massima di 90 °C (vedere IEC 60364-5-52). Se le condizioni di esercizio variano, regolare le specifiche in base agli standard nazionali.

⑤. Le specifiche del sezionatore si basano su condizioni di esercizio con temperatura di esercizio pari a 40 °C. Se le condizioni di esercizio variano, regolare le specifiche in base agli standard nazionali.

⑥. Utilizzare due tratti di cavi di alimentazione da 0,75 mm^2 come cavi di comunicazione tra le unità interna e esterna. La lunghezza massima è 100 m. Selezionare una lunghezza adeguata in base alle condizioni locali. I cavi di comunicazione non devono intrecciarsi. Per garantire la conformità alla norma EN 55014, è necessario utilizzare un filo della lunghezza di 8 metri.

⑦. Utilizzare due tratti di cavi di alimentazione da 0,75 mm^2 come cavi di comunicazione tra il comando a filo e l'unità interna. La lunghezza massima è 30 m. Selezionare una lunghezza adeguata in base alle condizioni locali. I cavi di comunicazione non devono intrecciarsi. Per garantire la conformità alla norma EN 55014, è necessario utilizzare un filo della lunghezza di 7,5 metri.

⑧. La sezione del cavo di comunicazione non deve essere inferiore a 0,75 mm^2. Si consiglia di utilizzare cavi di alimentazione da 0,75 mm^2 come cavi di comunicazione.

3.3.3 Collegamento tra cavo di alimentazione e cavo di comunicazione

(1) Per cavi ad anima (come illustrato di seguito):
   1) Utilizzare tagliafili per tagliare l'estremità del cavo e spellare quindi circa 25 mm di strato isolante.
   2) Utilizzare un cacciavite per allentare la vite del morsetto sulla morsettiera.
   3) Utilizzare le pinze per piegare il cavo ad anima in modo da formare un anello adatto alla vite del morsetto.
   4) Formare un anello adeguato e collocarlo sulla morsettiera. Utilizzare un cacciavite per serrare la vite del morsetto.

(2) Per spezzoni di cavi (come illustrato di seguito):
   1) Utilizzare tagliafili per tagliare l'estremità del cavo e spellare quindi circa 10 mm di strato isolante.
   2) Utilizzare un cacciavite per allentare la vite del morsetto sulla morsettiera.
   3) Utilizzare un dispositivo di fissaggio o una fascetta di forma tonda per fissare saldamente il morsetto tondo all'estremità spellata del filo.
   4) Individuare il tubo del morsetto tondo. Utilizzare un cacciavite per sostituirlo e serrare la vite del morsetto (come illustrato di seguito).

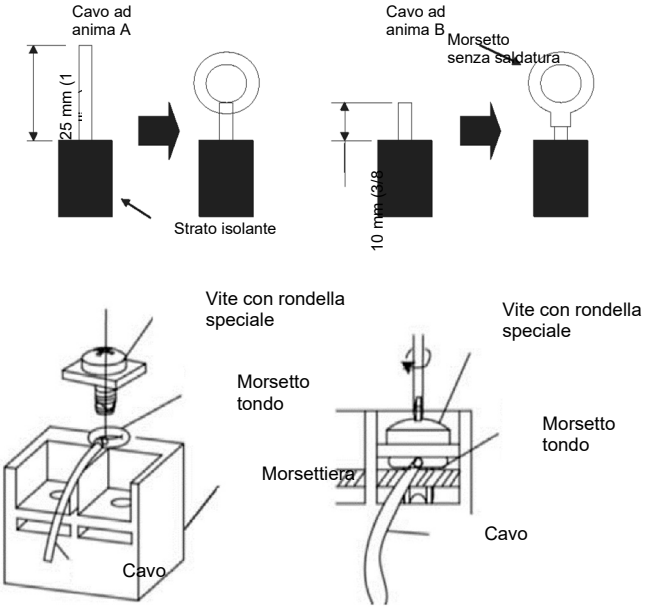

(3) Come collegare il cavo di collegamento e il cavo di alimentazione.

Instradare il cavo di collegamento e il cavo di alimentazione attraverso il tubo di isolamento. Fissare quindi i fili con serracavi (come illustrato nella figura seguente).

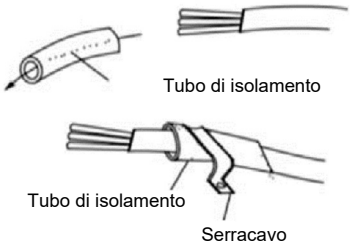

Avvertenza	
①	Prima dell'uso, verificare che le unità interna ed esterna siano accese.
②	Abbinare i numeri dei morsetti e i colori dei cavi ai colori indicati nell'unità interna.
③	Un collegamento errato dei cavi può provocare la bruciatura dei componenti elettrici.
④	Collegare saldamente i cavi alla scatola di cablaggio. Un'installazione incompleta può comportare il pericolo d'incendio.
⑤	Utilizzare serracavi per fissare i coperchi esterni dei cavi di collegamento (gli isolatori devono essere fissati saldamente; in caso contrario, potrebbero verificarsi perdite elettriche).
⑥	Il cavo di terra deve essere collegato.

(4) Cablaggio tra unità interna ed esterna.

Unità monofase: AEG ECO 35PIH, AEG ECO 50PIH, AEG ECO 70PIH, AEG ECO 85PIH.

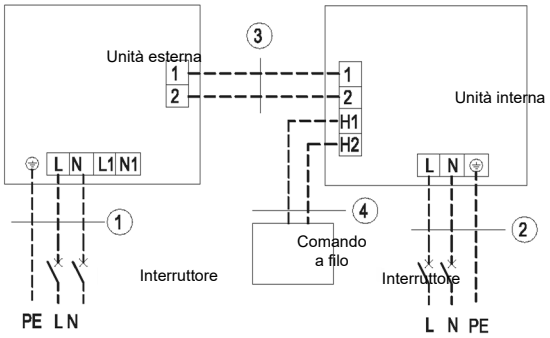

Alimentazione: 220-240V~50Hz/208-230V~60Hz

Alimentazione: 220-240V~50Hz/208-230V~60Hz

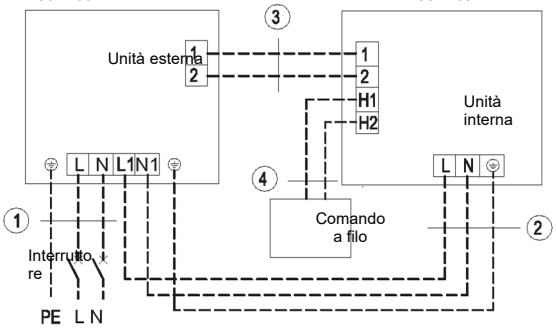

Alimentazione: 220-240V~50Hz/208-230V~60Hz

Alimentazione: 220-240V~50Hz/208-230V~60Hz

ASG ECO 35PH + AEG ECO 35PIH
ASG ECO 50PH + AEG ECO 50PIH
ASG ECO 70PH + AEG ECO 70PIH
① Cavo di alimentazione 3×1,5 mm^2
② Cavo di alimentazione 3×1,0 mm^2
③ Cavi di comunicazione 2×0,75 mm^2
④ Cavi di comunicazione 2×0,75 mm^2

ASG ECO 85PH + AEG ECO 85PIH
① Cavo di alimentazione 3×2,5 mm^2
② Cavo di alimentazione 3×1,0 mm^2
③ Cavi di comunicazione 2×0,75 mm^2
④ Cavi di comunicazione 2×0,75 mm^2

Unità monofase: AEG ECO 100PIH, AEG ECO 140PIH

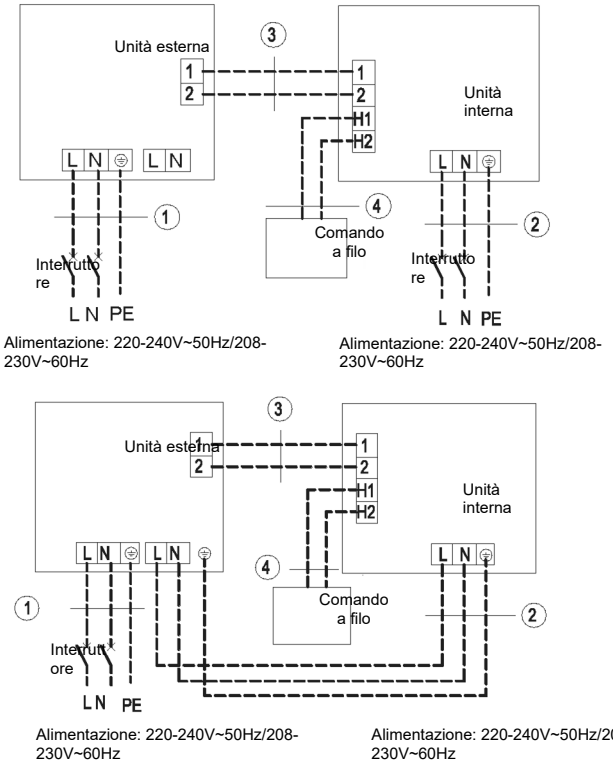

ASG ECO 100PH + AEG ECO 100PIH
ASG ECO 140PH + AEG ECO 140PIH
① Cavo di alimentazione 3×6,0 mm^2
② Cavo di alimentazione 3×1,0 mm^2
③ Cavi di comunicazione 2×0,75 mm^2
④ Cavi di comunicazione 2×0,75 mm^2

Unità trifase: AEG ECO 100PIH3, AEG ECO 140PIH3

AEG ECO 160PIH3

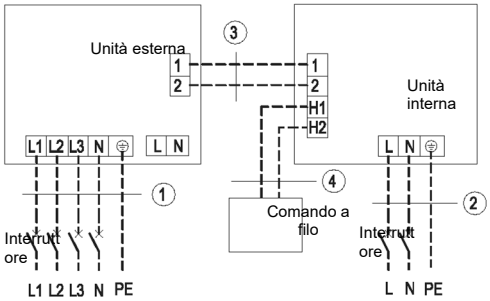

Alimentazione: 380V~415V 3N ~ 50/60Hz

Alimentazione: 220-240V~50Hz/208-230V~60Hz

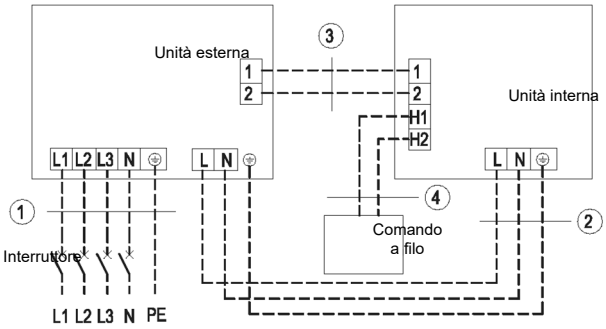

Alimentazione: 380V~415V 3N ~ 50/60Hz

Alimentazione: 220-240V~50Hz/208-230V~60Hz

ASG ECO 100PH + AEG ECO 100PIH3
ASG ECO 140PH + AEG ECO 140PIH3
① Cavo di alimentazione 5×2,5 mm^2
② Cavo di alimentazione 3×1,0 mm^2
③ Cavi di comunicazione 2×0,75 mm^2
④ Cavi di comunicazione 2×0,75 mm^2
ASG ECO 160PH + AEG ECO 160PIH3
① Cavo di alimentazione 5×4,0 mm^2
② Cavo di alimentazione 3×1,0 mm^2
③ Cavi di comunicazione 2×0,75 mm^2
④ Cavi di comunicazione 2×0,75 mm^2

(5) Cablaggio elettrico dell'unità interna e cablaggio elettrico dell'unità esterna.

	Avvertenza
①	I cavi di alta e bassa tensione devono essere instradati attraverso diversi anelli di gomma presenti nella copertura della scatola elettrica.
②	Non avvolgere il cavo di collegamento e il cavo di comunicazione del comando a filo e non affiancarli, per evitare che si verifichino errori.
③	I cavi di alta e bassa tensione devono essere fissati separatamente. Fissare i primi con fascette grandi e i secondi con fascette piccole.
④	Utilizzare le viti per serrare i cavi di collegamento e i cavi di alimentazione delle unità interna ed esterna sulla morsettiera. Un'installazione inadeguata può comportare il pericolo d'incendio.
⑤	Se i cavi di collegamento dell'unità interna (unità esterna) e i cavi di alimentazione non vengono collegati correttamente, il condizionatore potrebbe danneggiarsi.
⑥	Collegare a terra le unità interna ed esterna utilizzando il cavo di terra.
⑦	Le unità devono essere conformi alle norme e ai regolamenti locali e nazionali vigenti in materia di consumo di energia.
⑧	Nel collegamento del cavo di alimentazione, assicurarsi che la sequenza delle fasi dell'alimentazione elettrica corrisponda ai rispettivi morsetti; in caso contrario, il compressore viene invertito con conseguenti anomalie di funzionamento.

1) Lato interno.

Togliere il coperchio della scatola elettrica dal sottoblocco della stessa. Collegare quindi i cavi. Collegare i cavi di collegamento dell'unità interna in base ai contrassegni corrispondenti.

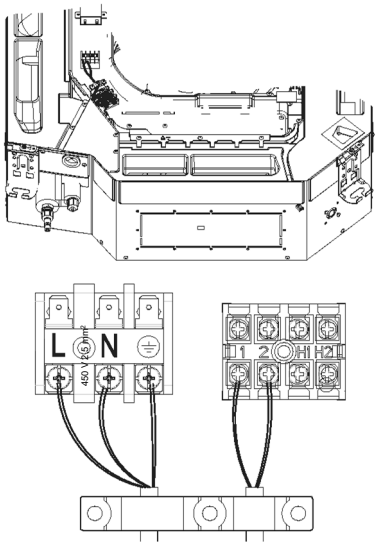
L
N
450 V (5) mm²
1
2
H1
H2

2) Lato esterno.

Rimuovere la maniglia grande/il pannello anteriore dell'unità esterna e inserire un'estremità del cavo di comunicazione e del cavo di alimentazione alla morsettiera.

Monofase: AEG ECO 35PIH, AEG ECO 50PIH, AEG ECO 70PIH

AEG ECO 85PIH

a) Instradamento dei cavi di un'alimentazione elettrica separata:

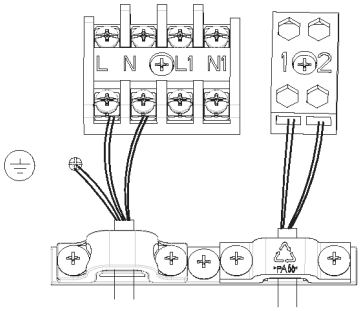

b) Instradamento dei cavi di un'alimentazione elettrica unificata:

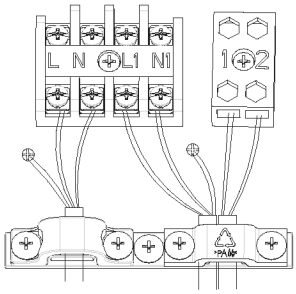

Monofase: AEG ECO 100PIH, AEG ECO 140PIH

a) Instradamento dei cavi di un'alimentazione elettrica per unità monofase:

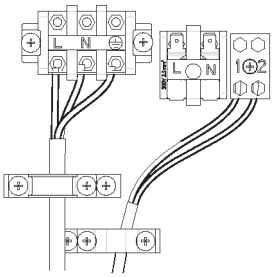

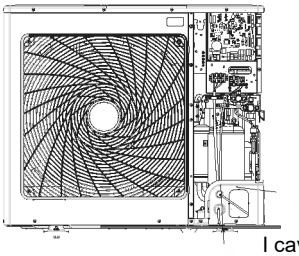

Il cavo di comunicazione viene inserito nel foro superiore

I cavi di alimentazione dell'unità esterna e dell'unità interna vengono inseriti nel foro inferiore.

b) Instradamento dei cavi di un'alimentazione elettrica per unità monofase:

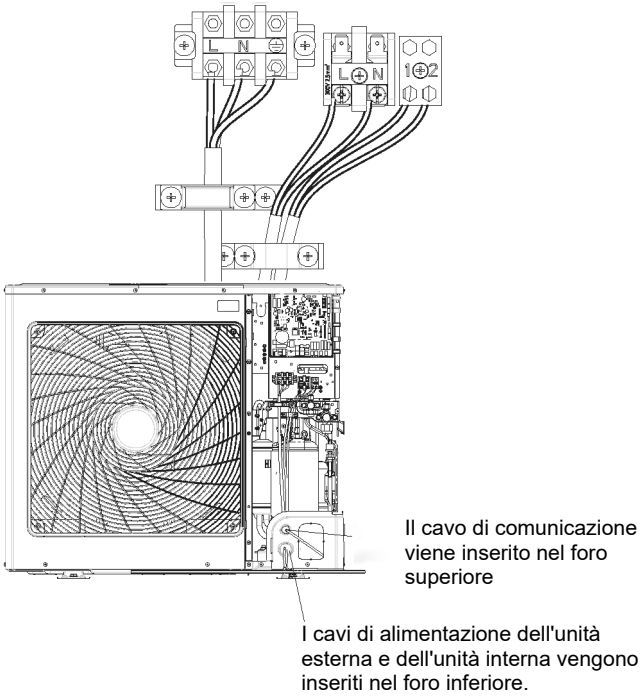

Trifase: AEG ECO 100PIH3, AEG ECO 140PIH3, AEG ECO 160PIH3..

a) Instradamento dei cavi di un'alimentazione elettrica per unità trifase:

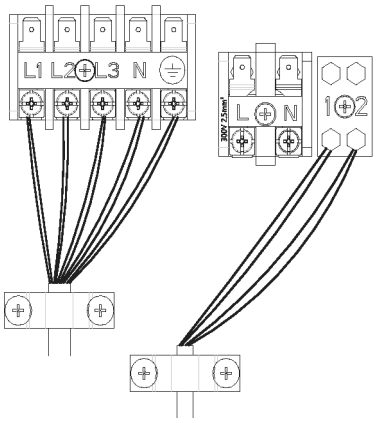

Solo per AEG ECO 160PIH3.

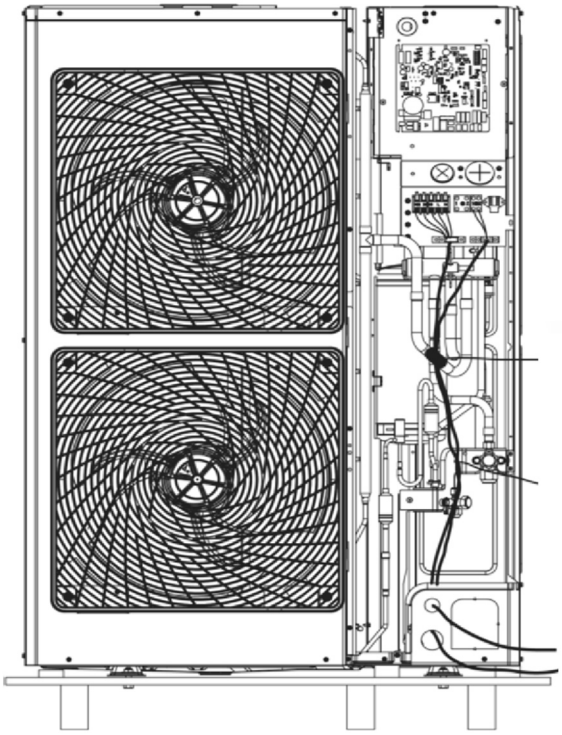

Qui con filetto per alte temperature fissato nel tubo di cotone isolante del tubo

Qui con conduttore di derivazione fissato

Cavo di alimentazione della linea di comunicazione

b) Instradamento dei cavi di un'alimentazione elettrica per unità trifase:

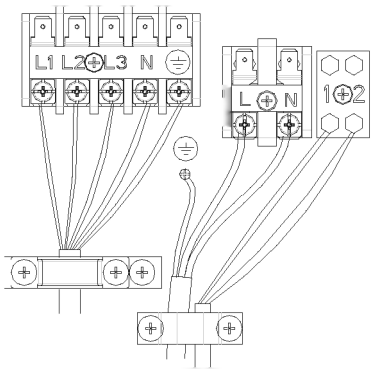

Solo per AEG ECO 160PIH3.

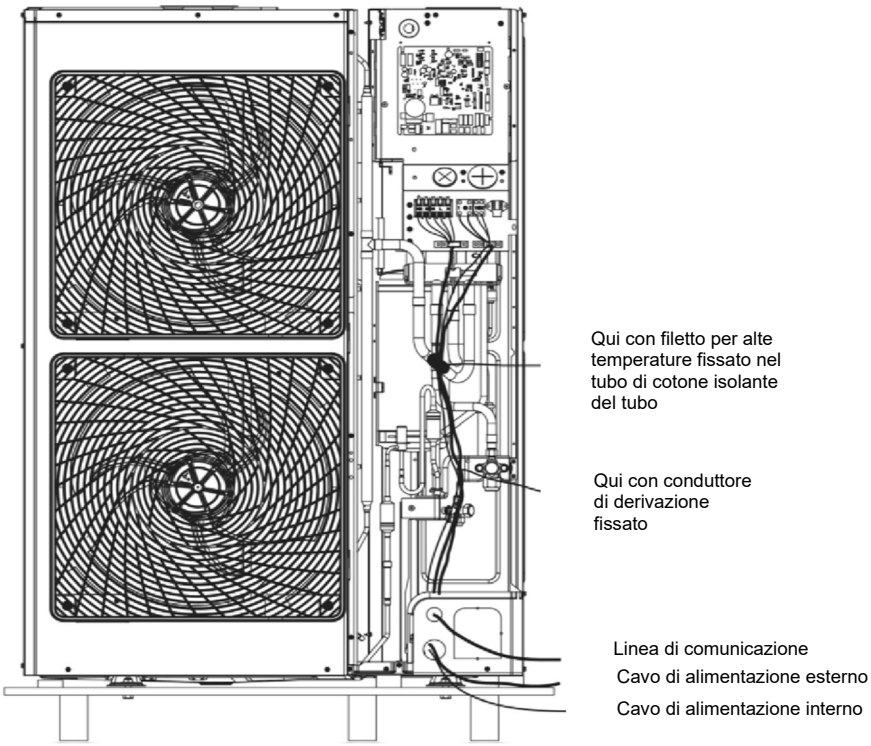

Il cavo di alimentazione deve essere fissato insieme al pannello laterale destro e al gancio con un serracavo per evitare il contatto con i tubi. La linea di comunicazione tra le unità interna ed esterna deve essere instradata insieme al pannello laterale destro, lontano dal cavo di alimentazione.

3.4 Controlli dopo l'installazione

Verifiche successive all'installazione

Verifica	Eventi possibili dovuti a un'installazione inadeguata
Il corpo principale è installato saldamente?	L'unità potrebbe cadere, vibrare o emettere rumori.
È stato eseguito il test di tenuta dell'acqua?	La capacità di raffreddamento può peggiorare.
Il termoisolamento dell'unità è adeguato?	Possono formarsi gocce d'acqua di condensa.
Lo scarico dell'acqua funziona correttamente?	Possono formarsi gocce d'acqua di condensa.
La tensione corrisponde a quella indicata sulla targhetta di identificazione?	L'unità potrebbe non funzionare o i suoi componenti potrebbero bruciarsi.
I cavi e i tubi sono installati correttamente?	L'unità potrebbe non funzionare o i suoi componenti potrebbero bruciarsi.
L'unità è stata messa a terra in modo sicuro?	Rischio di perdite elettriche.
Le specifiche dei cavi sono conformi ai requisiti?	L'unità potrebbe non funzionare o i suoi componenti potrebbero bruciarsi.
Sono presenti ostacoli che ostruiscono l'ingresso e l'uscita dell'aria delle unità interna ed esterna?	La capacità di raffreddamento può peggiorare.
La lunghezza del tubo del refrigerante e la quantità di carica refrigerante sono state registrate?	Non è possibile controllare la quantità di carica refrigerante.

3.5 Funzionamento di prova

Preparazione prima di collegare l'alimentazione.

(1) Se la procedura di installazione non è completata, non collegare l'alimentazione elettrica.

(2) Il circuito di controllo è corretto e tutti i cavi sono collegati saldamente.

(3) Le valvole di sfiato del tubo del gas e del tubo del liquido sono aperte.

(4) L'interno dell'unità deve essere pulito. Rimuovere gli eventuali oggetti

non pertinenti.

(5) Dopo il controllo, rimontare il pannello laterale anteriore.

Funzionamento dopo il collegamento dell'alimentazione elettrica.

(1) Al termine di tutte le procedure sopra descritte, accendere l'unità.

(2) Se la temperatura esterna è superiore a 30 °C, non è possibile attivare la modalità riscaldamento.

(3) Assicurarsi che le unità interna ed esterna funzionino normalmente.

(4) Se durante il funzionamento del compressore è possibile percepire un rumore anomalo di liquidi, spegnere immediatamente il condizionatore. Attendere che la cinghia per il riscaldamento elettrica si riscaldi a sufficienza, quindi riavviare il condizionatore.

(5) Verificare che il flusso d'aria dell'unità interna sia normale.

(6) Premere il tasto di oscillazione o il tasto di controllo della velocità sul telecomando o sul comando a filo per verificare il normale funzionamento della ventola.

⚠ Avviso:

①. Se il telecomando viene utilizzato per spegnere l'unità, il compressore continuerà a funzionare per 6 minuti.

②. Se il telecomando viene utilizzato per spegnere l'unità e riaccenderla immediatamente, il riavvio del compressore richiede 3 minuti. Anche premendo il tasto "ON/OFF" sul telecomando, l'avvio non è immediato.

③. Se il display del comando a filo non è in funzione, è probabile che il cavo di collegamento tra l'unità interna e il comando a filo non sia collegato. Verificare nuovamente.

4 Specifiche di esercizio

Consultare il manuale del comando a filo o del telecomando.

5 Manutenzione

5.1 Malfunzionamenti non causati da guasti dell'unità CA

(1) In caso di malfunzionamento del condizionatore, controllare innanzitutto quanto segue prima di procedere alla manutenzione:

Problema	Causa	Misura correttiva
Il condizionatore non funziona.	Se l'unità viene spenta e riaccesa immediatamente, il funzionamento del compressore viene ritardato di 3 minuti in modo da proteggere il compressore ed evitare il sovraccarico dell'impianto.	Attendere alcuni istanti.
	Il collegamento dei cavi è errato.	Collegare i cavi in conformità allo schema elettrico.
	Il fusibile o sezionatore è danneggiato.	Sostituire il fusibile o attivare il sezionatore.
	Interruzione dell'alimentazione elettrica.	Riavviare dopo il ripristino dell'alimentazione elettrica.
	La spina di alimentazione è allentata.	Reinserire la spina di alimentazione.
	La batteria del telecomando è quasi scarica.	Sostituire le batterie.
Effetto di raffreddamento o riscaldamento inadeguato.	L'ingresso e l'uscita dell'aria delle unità interna ed esterna sono ostruiti.	Eliminare gli ostacoli e mantenere una ventilazione adeguata nel locale adibito alle unità interna ed esterna.
	Impostazione della temperatura errata	Ripristinare la temperatura corretta.
	La velocità della ventola è troppo bassa.	Ripristinare la velocità corretta della ventola.
	La direzione del flusso	Cambiare la direzione dei

	d'aria non è corretta.	deflettori d'aria.
	Le porte o le finestre sono aperte.	Chiuderle.
	Unità esposta alla luce diretta del sole.	Applicare tende o deflettori davanti alle finestre.
	Troppe fonti di calore nel locale.	Rimuovere le fonti di calore non necessarie.
	Il filtro è ostruito o sporco.	Inviare il filtro a un tecnico qualificato per la pulizia.
	Gli ingressi o le uscite dell'aria delle unità sono ostruiti.	Eliminare eventuali ostruzioni dalle uscite e dagli ingressi dell'aria delle unità interna ed esterna.

(2) Le seguenti situazioni non costituiscono malfunzionamenti.

Problema	Circostanza	Causa
Il condizionatore emette una nebbiolina.	Durante il funzionamento.	Se l'unità viene utilizzata in condizioni di umidità elevata, l'aria umida presente nel locale viene raffreddata rapidamente.
Il condizionatore emette una nebbiolina.	L'impianto passa alla modalità riscaldamento dopo lo sbrinamento.	Il processo di sbrinamento genera acqua che viene trasformata in vapore acqueo.
	Il condizionatore emette un ronzio all'inizio del funzionamento.	All'inizio del funzionamento, il controllo della temperatura emette un ronzio. Il rumore si attenua dopo 1 minuto.
Il condizionatore emette polvere.	Appena l'unità viene accesa, emette un ronzio.	Subito dopo l'accensione dell'impianto, il refrigerante non è stabilizzato. Dopo circa 30 secondi, il ronzio emesso dall'unità si attenua.
	Dopo circa 20 secondi dalla prima attivazione della modalità riscaldamento o durante lo sbrinamento in fase di riscaldamento viene emesso un rumore di sfregamento del refrigerante.	È il rumore causato dal cambio di direzione della valvola a 4 vie. Il rumore si arresta dopo l'avvenuto cambio di direzione della valvola.

	All'accensione o allo spegnimento dell'unità viene emesso un sibilo e durante e dopo il funzionamento viene emesso un leggero sibilo.	È il rumore del refrigerante gassoso che arresta il flusso e il rumore del sistema di scarico.
	Durante e dopo il funzionamento viene emesso il rumore di uno scricchiolio.	A causa delle variazioni di temperatura, il pannello anteriore e gli altri componenti possono espandersi e generare un rumore di abrasione.
	Quando l'unità viene accesa o spenta improvvisamente durante il funzionamento o dopo lo sbrinamento viene emesso un sibilo.	È il rumore causato dall'improvviso arresto o cambio di direzione del flusso refrigerante.
	L'unità viene accesa dopo un lungo periodo di inutilizzo.	La polvere presente dentro l'unità interna fuoriesce insieme all'aria.
Il condizionatore genera odori.	Durante il funzionamento.	L'unità interna emana l'odore del locale o di sigarette.

Avviso: verificare quanto sopra riportato e adottare le relative misure correttive. Se il condizionatore continua a non funzionare correttamente, spegnerlo immediatamente e contattare il centro di assistenza autorizzato Gree. Rivolgersi a tecnici dell'assistenza qualificati per i controlli e le riparazioni dell'unità.

5.2 Codice di errore

Avvertenza	
①.	In presenza di eventi anomali (ad esempio, cattivo odore), spegnere immediatamente l'unità e scollegare l'alimentazione. Contattare quindi un centro di assistenza autorizzato Gree. Se l'unità continua a funzionare in condizioni anomale, potrebbe essere danneggiata e causare scariche elettriche o incendi.
②.	Non riparare il condizionatore da soli. Una manutenzione inappropriata potrebbe causare scariche elettriche o incendi. Contattare quindi un centro di assistenza autorizzato Gree e richiedere l'intervento di tecnici dell'assistenza qualificati per le riparazioni.

Se sul display o sul comando a filo viene visualizzato un codice di errore, fare riferimento al significato del codice di errore riportato nella tabella seguente.

Numero	Codice di errore	Errore
1	E1	Protezione alta pressione compressore
2	E2	Protezione anti-congelamento interna
3	E3	Protezione da bassa pressione compressore, protezione da insufficienza di refrigerante e modalità di raccolta refrigerante
4	E4	Protezione da alta temperatura scarico aria compressore
5	E6	Errore di comunicazione
6	E8	Errore ventola interna
7	E9	Protezione riempimento acqua
8	F0	Errore sensore temperatura ambiente interna
9	F1	Errore sensore temperatura evaporatore
10	F2	Errore sensore temperatura condensatore
11	F3	Errore sensore temperatura ambiente esterna
12	F4	Errore sensore temperatura di scarico

13	F5	Errore sensore temperatura comando a filo
14	C5	Errore cappuccio ponticello unità interna
15	EE	Errore chip memoria unità interna o esterna
16	PF	Errore sensore scatola elettrica

Numero	Codice di errore	Errore
17	H3	Protezione sovraccarico compressore
18	H4	Sovraccarico
19	H5	Protezione IPM
20	H6	Errore ventola CC
21	H7	Protezione non in linea con driver
22	HC	Protezione PFC
23	Lc	Avvio non riuscito
24	Ld	Protezione sequenza di fase compressore
25	LF	Protezione alimentazione
26	Lp	Unità interna ed esterna non abbinate
27	U7	Errore transizione valvola 4 vie
28	P0	Protezione da reset driver
29	P5	Protezione sovracorrente
30	P6	Errore comunicazione tra unità master e driver
31	P7	Errore sensore modulo driver
32	P8	Protezione da alta temperatura modulo driver
33	P9	Protezione da passaggio per zero
34	PA	Protezione da corrente CA
35	Pc	Errore corrente driver
36	Pd	Protezione collegamento sensore
37	PE	Protezione da deriva termica
38	PL	Protezione da bassa tensione bus
39	PH	Protezione da alta tensione bus
40	PU	Errore ciclo di carica
41	PP	Errore tensione in ingresso
42	ee	Errore chip memoria driver
43	C4	Errore cappuccio ponticello unità esterna
44	dJ	Protezione da perdita fase e controfase
45	oE	Errore unità esterna; per l'errore specifico vedere lo stato dell'indicatore di unità esterna
46	EL	Arresto di emergenza (allarme antincendio)

Avviso: quando l'unità è collegata al comando a filo, il codice di errore viene visualizzato contemporaneamente anche sul comando a filo.

5.3 Manutenzione dell'unità

Avvertenza
①. La manutenzione giornaliera deve essere eseguita solo da tecnici qualificati.
②. Prima di collegare qualsiasi cavo, assicurarsi che l'alimentazione elettrica sia disinserita.
③. Non lasciare oggetti infiammabili nelle vicinanze dell'unità.
④. Per pulire il condizionatore non utilizzare solventi organici.
⑤. Se occorre sostituire un componente, rivolgersi a un tecnico qualificato in grado di riparare componenti forniti dal produttore originale in modo da garantire la qualità delle prestazioni dell'unità.
⑥. Un utilizzo improprio può causare rottura dell'unità e rischio di scariche elettriche o di incendio.
⑦. Non bagnare il condizionatore per evitare il pericolo di scariche elettriche. Non utilizzare mai acqua per la pulizia del condizionatore.

Avviso
①. Prima della pulizia, accertarsi che l'unità sia spenta. Tagliare il sezionatore e rimuovere la presa di corrente per evitare scariche elettriche.
②. Non lavare il condizionatore con acqua per evitare il rischio di incendio o scariche elettriche.
③. Durante la pulizia del filtro, prestare attenzione. Se occorre intervenire in altezza, prestare la massima attenzione.

5.3.1 Pulizia del filtro dell’aria

Se il condizionatore viene utilizzato in ambienti molto polverosi, pulire il filtro dell'aria regolarmente (ogni sei mesi).

Pulizia del filtro	
1) Aprire la griglia di aspirazione dell'aria. Spingere i fermi verso l'esterno, quindi aprire la griglia di aspirazione dell'aria.	---
2) Rimuovere il filtro dell'aria. Tirare la maniglia sul lato posteriore della griglia di aspirazione dell'aria. Sollevare il filtro e staccarlo. Rimuovere quindi i 3 elementi fissati sul filtro.	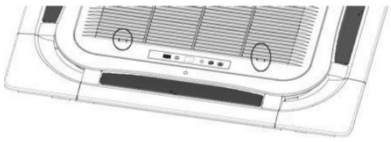
3) Pulizia Utilizzare un aspirapolvere per eliminare la polvere o sciacquare con acqua. Se il filtro è molto sporco (grasso), pulirlo con acqua calda (inferiore a 45 °C) e detergente neutro. Lasciare asciugare quindi il filtro in un luogo fresco. Avviso: non utilizzare acqua molto calda (superiore a 45 °C) per la pulizia per evitare lo scolorimento o la deformazione del filtro. Non asciugare in prossimità di fuoco per evitare che il filtro si incendi o si deformi.	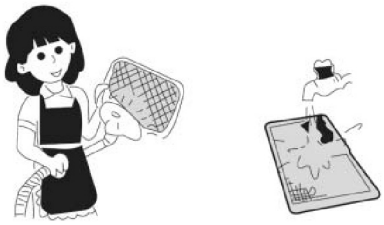
4) Fissare i 3 elementi sul filtro e rimontare quindi il filtro inserendolo nelle parti sporgenti nella parte superiore della griglia di aspirazione dell'aria. Tirare la maniglia sul lato posteriore della griglia di aspirazione dell'aria per fissare il filtro.	---
5) Chiudere la griglia di aspirazione dell'aria. Spingere i fermi verso l'esterno e abbinare quindi la griglia di aspirazione dell'aria al corpo principale. Allentare i fermi e quindi chiuderli.	---

5.3.2 Pulizia della griglia di aspirazione dell'aria

Come pulire la griglia di aspirazione dell'aria	
1) Aprire la griglia di aspirazione dell'aria.	Seguire la stessa procedura del punto 1 in "Pulizia del filtro dell'aria".
2) Estrarre il filtro dell'aria.	Seguire la stessa procedura del punto 2 in "Pulizia del filtro dell'aria".
3) Estrarre la griglia di aspirazione dell'aria (aprire la griglia di aspirazione dell'aria con un'inclinazione di 45 gradi, quindi sollevarla).	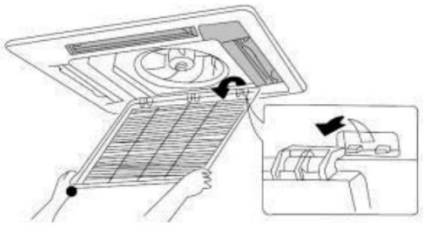
4) Pulizia Pulire con una spazzola morbida, acqua e detergente neutro. Dopo la pulizia, scuotere per eliminare le gocce d'acqua o lasciare asciugare. Avviso: non utilizzare acqua molto calda (superiore a 45 °C) per la pulizia per evitare lo scolorimento o la deformazione del filtro.	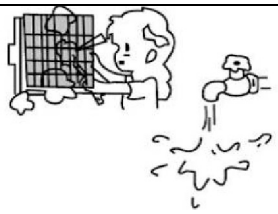
5) Installare la griglia di aspirazione dell'aria.	Fare riferimento al punto 3.
6) Installare il filtro dell'aria.	Seguire la stessa procedura del punto 4 in "Pulizia del filtro dell'aria".
7) Chiudere la griglia di aspirazione dell'aria.	Fare riferimento al punto 1.

5.3.3 Scambiatore di calore per unità esterna

Effettuare la pulizia periodica dello scambiatore di calore dell'unità esterna almeno una volta ogni due mesi. Rimuovere polvere e sporcizia dalla superficie dello scambiatore di calore con un collettore e una spazzola di nylon; se è disponibile una sorgente di aria compressa, utilizzare l'aria compressa per rimuovere la polvere dalla superficie dello scambiatore di calore. Non utilizzare acqua del rubinetto per la pulizia.

5.3.4 Tubo di scarico

Controllare periodicamente se il tubo di scarico è ostruito in modo da

agevolare il flusso dell'acqua di condensa.

5.3.5 Avvisi per l'inizio della stagione di utilizzo

(1) Verificare che gli ingressi/le uscite dell'aria dell'unità interna/esterna non siano ostruiti.

(2) Verificare che la messa a terra sia collegata in modo sicuro.

(3) Verificare che la batteria del telecomando sia stata sostituita.

(4) Controllare che il filtro sia montato correttamente.

(5) Dopo un periodo di spegnimento prolungato, impostare l'interruttore di alimentazione del condizionatore sullo stato "ON" 8 ore prima dell'utilizzo in modo da preriscaldare il compressore esterno.

(6) Verificare che l'installazione dell'unità esterna sia stabile; in caso contrario, contattare il centro di assistenza autorizzato Gree.

5.3.6 Manutenzione al termine della stagione di utilizzo

(1) Scollegare il condizionatore dall'alimentazione generale.

(2) Pulire il filtro, l'unità interna e l'unità esterna.

(3) Rimuovere polvere e sporcizia dalle unità interna ed esterna.

(4) Verniciare le parti arrugginite eventualmente presenti sull'unità esterna per evitare che la ruggine si espanda.

5.3.7 Sostituzione di componenti

I componenti sono disponibili presso le agenzie Gree o i distributori Gree di zona.

5.4 Avviso sulla manutenzione

5.4.1 Informazioni sulla riparazione

Il manuale contiene informazioni specifiche per il personale di assistenza, il quale dovrà attenersi alle procedure seguenti durante la riparazione di apparecchi che utilizzano refrigeranti infiammabili.

5.4.1.1 Verifiche dell'area

Prima di intervenire su impianti contenenti refrigeranti infiammabili, è necessario effettuare verifiche di sicurezza per ridurre al minimo il rischio di incendio. Per la riparazione del sistema refrigerante, è necessario attuare le seguenti precauzioni prima di intervenire.

5.4.1.2 Procedura operativa

L'intervento deve essere effettuato in base a una procedura controllata finalizzata alla riduzione al minimo della presenza di gas o vapore infiammabile durante la procedura.

5.4.1.3 Area di intervento generale

Tutto il personale addetto alla manutenzione e le altre persone impegnate nell'area locale devono ricevere le necessarie istruzioni circa la natura dell'intervento da eseguire. Evitare interventi in spazi ristretti. La zona intorno al luogo di intervento deve essere delimitata. Garantire condizioni di sicurezza all'interno dell'area mediante il controllo del materiale infiammabile.

5.4.1.4 Verifica della presenza di refrigerante

Sottoporre l'area a verifica mediante un apposito rivelatore di refrigerante prima e durante l'intervento per fare in modo che il tecnico sia consapevole della presenza di un ambiente potenzialmente infiammabile. Assicurarsi che il rilevatore di perdite utilizzato sia indicato per i refrigeranti infiammabili, ossia che non causi scintille, sia adeguatamente sigillato o intrinsecamente sicuro.

5.4.1.5 Presenza dell'estintore

Se occorre eseguire lavori a caldo sull'impianto di refrigerazione o su componenti associati, è necessario disporre di un sistema antincendio adeguato. Predisporre un estintore CO2 o a polvere secca in prossimità dell'area di ricarica.

5.4.1.6 Assenza di sorgenti di accensione

I tecnici impegnati in interventi su impianti di refrigerazione con esposizione di tubi che contengono o hanno contenuto refrigerante infiammabile non possono utilizzare sorgenti di accensione in modo tale da comportare il rischio di incendio o esplosione. Tutte le possibili sorgenti di accensione, compreso il fumo di sigaretta, devono essere mantenute a una distanza adeguata dal sito degli interventi di installazione, riparazione, rimozione e smaltimento, durante i quali potrebbe fuoriuscire del refrigerante infiammabile. Prima di procedere, ispezionare l'area intorno all'apparecchio per accertare l'assenza del rischio di infiammabilità o accensione. Apporre segnali che impongono il divieto di fumare.

5.4.1.7 Area ventilata

Assicurarsi che l'area sia all'aperto o che sia adeguatamente ventilata prima di accedere all'impianto o di eseguire qualsiasi lavoro a caldo. È necessario mantenere una certa ventilazione durante l'esecuzione dell'intervento. La ventilazione deve disperdere in modo sicuro il refrigerante eventualmente rilasciato e deve preferibilmente espellerlo all'esterno nell'atmosfera.

5.4.1.8 Verifiche sull'impianto di refrigerazione

I componenti elettrici eventualmente sostituiti devono essere adatti allo scopo e alle specifiche appropriate. È necessario osservare sempre le linee guida del produttore per la manutenzione e l'assistenza. In caso di dubbi, richiedere assistenza al servizio tecnico del produttore.

Le seguenti verifiche dovranno riguardare le installazioni che utilizzano refrigeranti infiammabili:

(1) Il volume della carica dipende dalle dimensioni del locale in cui sono installate le parti contenenti il refrigerante.

(2) I macchinari e le uscite per la ventilazione devono funzionare correttamente e non devono presentare ostruzioni.

(3) Se viene utilizzato un circuito di raffreddamento indiretto, verificare la presenza di refrigerante nel circuito secondario.

(4) La marcatura sull'apparecchiatura deve essere sempre visibile e leggibile. Le marcature e i segni illeggibili devono essere corretti.

(5) I tubi o i componenti di refrigerazione devono essere installati in un luogo con minori probabilità di essere esposto a sostanze in grado di corrodere i componenti contenenti refrigerante, a meno che i componenti non siano prodotti con materiali intrinsecamente resistenti alla corrosione o adeguatamente protetti dalla stessa.

5.4.1.9 Verifiche dei dispositivi elettrici

La riparazione e la manutenzione dei componenti elettrici devono comprendere controlli e procedure di ispezione di sicurezza iniziali dei componenti. Se si verifica un'anomalia che potrebbe compromettere la sicurezza, non collegare l'alimentazione elettrica al circuito fino

all'eliminazione del problema. Se non è possibile eliminare immediatamente il guasto ma occorre continuare a utilizzare l'apparecchiatura, adottare una soluzione temporanea adeguata. Questa situazione deve essere segnalata al proprietario dell'apparecchiatura in modo che tutte le parti ne siano informate.

Le verifiche di sicurezza iniziali devono accertare che:

(1) I condensatori siano scarichi: questa operazione deve essere effettuata in modo sicuro per evitare il rischio di scintille.

(2) durante la carica, il ripristino e lo spurgo dell'impianto non siano presenti componenti e cavi elettrici sotto tensione esposti.

(3) Vi sia continuità nella messa a terra.

5.4.2 Riparazione di componenti sigillati

5.4.2.1 Durante le riparazioni di componenti sigillati, è necessario disinserire tutta l'alimentazione elettrica

dall'apparecchiatura sottoposta all'intervento prima di rimuovere qualsiasi coperchio sigillato, ecc. Se è assolutamente necessario alimentare l'apparecchiatura durante la manutenzione, nel luogo maggiormente critico deve essere installato un sistema di rilevamento di eventuali perdite in grado di funzionare in modo permanente per segnalare situazioni potenzialmente pericolose.

5.4.2.2 Prestare particolare attenzione a quanto segue per fare in modo che durante l'intervento su

componenti elettrici il corpo esterno non venga alterato in modo tale da compromettere il livello di protezione. La suddetta precauzione riguarda danni ai cavi, numero eccessivo di collegamenti, morsetti non conformi alle specifiche originali, danni alle guarnizioni, montaggio errato dei pressacavi, ecc.

Assicurarsi che l'apparecchiatura sia montata saldamente.

Assicurarsi che le guarnizioni o i materiali di tenuta non si siano degradati al punto da non riuscire più a impedire l'ingresso di atmosfere infiammabili. I componenti di ricambio devono essere conformi alle specifiche del produttore.

Avviso: l'uso di sigillanti siliconici può ridurre l'efficacia di alcuni

tipi di apparecchiature per il rilevamento di perdite. I componenti intrinsecamente sicuri non devono essere isolati prima dell'intervento.

5.4.3 Riparazione di componenti intrinsecamente sicuri

Non applicare carichi induttivi o carichi di capacità permanenti al circuito senza avere verificato che tali carichi non superino la tensione e la corrente consentite per l'apparecchiatura in uso.

I componenti intrinsecamente sicuri sono gli unici su cui è possibile intervenire sotto tensione in presenza di atmosfere infiammabili. L'apparecchiatura di test deve essere configurata sul valore nominale corretto.

Sostituire i componenti solo con componenti approvati dal produttore. I componenti non approvati possono provocare l'accensione di refrigerante nell'atmosfera in seguito a una perdita.

5.4.4 Cablaggio

Verificare che il cablaggio non sia soggetto a usura, corrosione, pressione eccessiva, vibrazioni, bordi affilati o altri fattori ambientali negativi. Il controllo tiene conto anche dei fattori dell'obsolescenza o delle vibrazioni continue provenienti da sorgenti quali compressori o ventole.

5.4.5 Rilevamento di refrigeranti infiammabili

Le potenziali sorgenti di accensione non possono in alcun caso essere utilizzate nella ricerca o nel rilevamento di perdite di refrigerante. Non utilizzare lampade agli alogenuri (o qualsiasi altro rivelatore dotato di fiamma libera).

5.4.6 Rimozione ed evacuazione

Quando il circuito del refrigerante viene interrotto per effettuare riparazioni o per altri motivi, è necessario adottare le procedure convenzionali previste. Tuttavia, è importante attenersi alle prassi ottimali, in quanto l'infiammabilità è un fattore di rischio importante. Attenersi alla seguente procedura:

(1) Rimuovere il refrigerante.

(2) Spurgare il circuito con gas inerte.

(3) Evacuare.

(4) Spurgare nuovamente con gas inerte.

(5) Aprire il circuito mediante taglio o saldatura.

La carica di refrigerante deve essere recuperata nelle apposite bombole. Il sistema deve essere "lavato" con OFN per rendere l'unità sicura. Potrebbe

essere necessario ripetere questa procedura più volte. A tal fine, non utilizzare aria compressa od ossigeno.

Per eseguire il lavaggio, è necessario interrompere il vuoto nell'impianto con OFN e continuare a riempire fino al raggiungimento della pressione di esercizio, quindi sfiatare in atmosfera e infine ripristinare il vuoto. Questa procedura deve essere ripetuta fino a eliminare completamente il refrigerante all'interno dell'impianto. Quando viene utilizzata la carica finale di OFN, è necessario sfiatare l'impianto alla pressione atmosferica per consentire l'esecuzione dell'intervento. Tale operazione è assolutamente necessaria per consentire le attività di saldatura sui tubi.

Assicurarsi che l'uscita della pompa a vuoto non si trovi in prossimità di sorgenti di accensione e che sia disponibile la ventilazione.

5.4.7 Procedure di carica

Oltre alle procedure di carica convenzionali, sono previsti ulteriori requisiti.

(1) Assicurarsi che non si verifichino contaminazioni tra refrigeranti diversi durante l'uso dell'apparecchiatura di carica. I tubi flessibili o le linee devono presentare la minore lunghezza possibile in modo da ridurre al minimo la quantità di refrigerante in essi contenuta.

(2) Le bombole devono essere tenute in posizione verticale.

(3) Assicurarsi che l'impianto di refrigerazione sia collegato a terra prima della carica con il refrigerante.

(4) Etichettare il sistema al termine della carica (se non è già etichettato).

(5) Prestare la massima attenzione a non riempire eccessivamente l'impianto di refrigerazione.

(6) Prima di ricaricare l'impianto, è necessario eseguire un test della pressione con OFN. L'impianto deve essere sottoposto a un test di tenuta al termine della carica e in ogni caso prima della messa in funzione. Prima di uscire dal sito, è necessario eseguire un test di tenuta di conferma.

5.4.8 Messa fuori servizio

Prima di eseguire questa procedura, è essenziale che il tecnico abbia piena familiarità con l'apparecchiatura e tutti i relativi dettagli. È

buona norma recuperare tutti i refrigeranti in modo sicuro. Prima di eseguire la procedura, prelevare un campione di olio e refrigerante qualora sia necessaria un'analisi prima di riutilizzare il refrigerante recuperato. È essenziale che l'alimentazione elettrica sia disponibile prima dell'inizio dell'intervento:

(1) Acquisire familiarità con l'apparecchiatura e il relativo funzionamento.

(2) Isolare elettricamente l'impianto.

(3) Prima di procedere, assicurarsi che:

1) sia disponibile l'apparecchiatura di movimentazione meccanica, se necessaria, per il trasporto delle bombole di refrigerante;

2) siano disponibili tutti i dispositivi di protezione individuale e che vengano utilizzati correttamente;

3) la procedura di recupero sia sempre monitorata da personale competente;

4) l'apparecchiatura di recupero e le bombole sono conformi alle norme appropriate.

(4) Ridurre la pressione dell'impianto, se possibile.

(5) Se non è possibile generare il vuoto, predisporre un collettore in modo da poter rimuovere il refrigerante da varie parti dell'impianto.

(6) Assicurarsi che la bombola sia posizionata sulla bilancia prima di procedere al recupero.

(7) Avviare il dispositivo di recupero e utilizzarlo in base alle istruzioni del produttore.

(8) Non riempire eccessivamente le bombole (non oltre l'80% del volume di carica di liquido).

(9) Non superare la pressione massima di esercizio delle bombole, neanche temporaneamente.

(10) Dopo avere riempito le bombole correttamente e avere completato la procedura, assicurarsi di rimuovere prontamente le bombole e l'apparecchiatura dal sito e di chiudere tutte le valvole di isolamento sull'apparecchiatura.

(11) Non caricare il refrigerante recuperato in un impianto di refrigerazione diverso che non sia stato pulito e controllato.

5.4.9 Etichettatura

Le apparecchiature devono essere etichettate con l'indicazione della messa fuori servizio e dell'avvenuto svuotamento del refrigerante. Le etichette devono essere datate e firmate. Assicurarsi che sull'apparecchiatura siano apposte etichette in cui si dichiara che l'apparecchiatura contiene gas refrigerante infiammabile.

5.4.10 Recupero

Nella rimozione di refrigerante da un impianto, ai fini della manutenzione o della messa fuori servizio, è buona norma rimuovere tutti i refrigeranti in modo sicuro.

Nel trasferimento di refrigerante nelle bombole, assicurarsi di utilizzare solo bombole di recupero del refrigerante appropriate. Assicurarsi di disporre del numero appropriato di bombole in grado di contenere la carica totale dell'impianto. Tutte le bombole da utilizzare devono essere designate per il refrigerante recuperato e appositamente etichettate (ad esempio, bombole speciali per il recupero del refrigerante).

Le bombole devono essere dotate di valvola di sfiato della pressione e di relative valvole di intercettazione in buono stato di funzionamento. Le bombole di recupero vuote devono essere evacuate e, se possibile, raffreddate prima del recupero.

L'apparecchiatura di recupero deve essere in buono stato di funzionamento insieme a tutte le necessarie istruzioni e deve essere idonea al recupero di refrigeranti infiammabili. Inoltre, è necessario disporre di una serie di bilance tarate in buono stato di funzionamento. I tubi flessibili devono essere dotati di giunti di tenuta a rilascio in buono stato. Prima di utilizzare il dispositivo di recupero, verificare che sia in buono stato di funzionamento, che sia stato sottoposto a una corretta manutenzione e che tutti i componenti elettrici associati siano sigillati per evitare l'accensione in caso di fuoriuscita di refrigerante. In caso di dubbio, consultare il produttore.

Il refrigerante recuperato deve essere restituito al fornitore del refrigerante

nella bombola di recupero corretta, dopo avere predisposto il relativo avviso sul trasferimento di rifiuti. Non mescolare refrigeranti diversi nelle unità di recupero e, in particolare, nelle bombole.

Se occorre rimuovere compressori od oli per compressori, assicurarsi che siano stati evacuati a un livello accettabile per fare in modo che il refrigerante infiammabile non rimanga nel lubrificante. La procedura di evacuazione deve essere eseguita prima della restituzione del compressore ai fornitori. Per accelerare questa procedura, applicare solo riscaldamento elettrico al corpo del compressore. Eseguire lo scarico di olio da un impianto solo in condizioni di sicurezza.

5.5 Assistenza post-vendita

In caso di qualità scadente del condizionatore o di altri problemi dopo l'acquisto, contattare il centro di assistenza post-vendita Argoclima di zona.

.

REGOLAMENTO (UE) N. 517/2014 - F-GAS

L'unità contiene R32, un gas fluorurato a effetto serra, con potenziale di riscaldamento globale (GWP) = 675. Non disperdere R32 nell'ambiente.

AEG ECO 35PIH	Kg. 0,78 = 0,53 Tonn CO_2 equiv.
AEG ECO 50PIH	Kg. 1,0 = 0,68 Tonn CO_2 equiv.
AEG ECO 70PIH	Kg. 1,6 = 1,08 Tonn CO_2 equiv.
AEG ECO 85PIH	Kg. 1,8 = 1,22 Tonn CO_2 equiv.
AEG ECO 100PIH	Kg. 2,5 = 1,69 Tonn CO_2 equiv.
AEG ECO 140PIH	Kg. 2,8 = 1,89 Tonn CO_2 equiv.
AEG ECO 100PIH3	Kg. 2,5 = 1,69 Tonn CO_2 equiv.
AEG ECO 140PIH3	Kg. 2,8 = 1,89 Tonn CO_2 equiv.
AEG ECO 160PIH3	Kg. 3,6 = 2,43 Tonn CO_2 equiv.

www.argoclima.com

U-MATCH R32 - DC Inverter
Unità interne canalizzabili

Manuale di installazione e manutenzione

Climatizzatori di tipo commerciale

Modelli:

Unità interna		Unità esterna
ADG ECO 35PH		AEG ECO 35PIH
ADG ECO 50PH		AEG ECO 50PIH
ADG ECO 70PH	ADG ECO 70PHB	AEG ECO 70PIH
ADG ECO 85 PH	ADG ECO 85PHB	AEG ECO 85PIH
ADG ECO 100PH		AEG ECO 100PIH
ADG ECO 100PH		AEG ECO 100PIH3
ADG ECO 140PH		AEG ECO 140PIH
ADG ECO 140PH		AEG ECO 140PIH3
ADG ECO 160PH		AEG ECO 160PIH
ADG ECO 160PH		AEG ECO 160PIH3

Leggere attentamente il presente manuale prima dell'utilizzo dell'apparecchio e conservarlo per riferimenti futuri.
In caso di smarrimento del presente manuale, consultare la versione elettronica sul sito argoclima.com.

V 01/2020

Agli utenti

Per utilizzare correttamente il prodotto, si raccomanda di leggere attentamente il presente manuale di istruzioni prima dell'installazione e dell'utilizzo. Per ottenere il funzionamento previsto del condizionatore, attenersi alle seguenti raccomandazioni per l'installazione e l'utilizzo corretti del prodotto:

(1) Il presente apparecchio può essere utilizzato da bambini di età superiore agli 8 anni e da individui con capacità fisiche, sensoriali o mentali ridotte, oppure privi di esperienza e conoscenze, a condizione che vengano controllati o siano stati istruiti in merito a un utilizzo sicuro dell'apparecchio e abbiano compreso i rischi correlati. Tenere sotto controllo i bambini per evitare che giochino con l'apparecchio. Le operazioni di pulizia e manutenzione non devono essere eseguite da bambini senza un'adeguata supervisione.

(2) Al fine di garantire l'affidabilità, quando il prodotto è in stand-by può consumare una ridotta quantità di energia per mantenere la normale comunicazione del sistema e il preriscaldamento di refrigerante e lubrificante. Se il prodotto non viene utilizzato per un periodo prolungato, staccare l'alimentazione elettrica; inserire l'alimentazione e preriscaldare l'unità in anticipo prima di rimetterla in funzione.

(3) Selezionare accuratamente il modello in base all'effettivo ambiente di utilizzo, per non compromettere il funzionamento.

(4) Questo prodotto è stato sottoposto a una rigida ispezione e a prove di funzionamento prima di lasciare la fabbrica. Al fine di evitare danni dovuti a smontaggio e ispezioni impropri, che potrebbero compromettere il normale funzionamento dell'unità, non smontarla autonomamente. In caso di necessità, contattare il centro di assistenza autorizzato della nostra azienda.

(5) Non rispondiamo di lesioni personali, perdite o danni materiali causati da funzionamento improprio, come nei casi di installazione e procedura di debug scorrette, manutenzione non necessaria, violazione di leggi

nazionali, norme e standard industriali vigenti e violazione del presente manuale di istruzioni.

(6) Se il prodotto è guasto e non può essere utilizzato, contattare il prima possibile il nostro centro assistenza fornendo le seguenti informazioni.

1) Contenuto della targhetta di identificazione del prodotto (numero del modello, capacità di raffreddamento/riscaldamento, codice prodotto, data di uscita dalla fabbrica).

2) Stato relativo al malfunzionamento (specificare le situazioni prima e dopo la comparsa dell'errore).

(7) Tutti i disegni e i dati del presente manuale di istruzioni sono forniti unicamente a titolo di riferimento. Al fine di ottimizzare il prodotto, apportiamo costantemente miglioramenti e innovazioni. Ci riserviamo il diritto di apportare in qualsiasi momento le necessarie modifiche al prodotto per motivi commerciali o legati alla produzione, nonché di rivedere il contenuto del manuale senza alcun preavviso.

(8) L'unità interna non deve essere installata in un locale adibito a lavanderia.

(9) Se il cavo di alimentazione è danneggiato, deve essere sostituito dal produttore, da un suo addetto all'assistenza o da persone parimenti qualificate al fine di evitare pericoli.

(10) Argoclima non risponde in alcun modo di lesioni personali, perdite materiali o danni alle apparecchiature causati da installazione e messa in funzione improprie, manutenzione non necessaria o non conforme alle norme e ai regolamenti nazionali appropriati, agli standard industriali e ai requisiti riportati nel presente manuale di istruzioni.

(11) Il diritto di interpretazione finale del presente manuale di istruzioni spetta ad Argoclima.

PRECAUZIONI DI SICUREZZA

- Questo prodotto non è un giocattolo. I bambini sotto i 3 anni devono essere tenuti lontani se non debitamente supervisionati, al fine di assicurarsi che non giochino con l'apparecchio.
- Questo apparecchio non è destinato a persone (bambini da 8 anni in su inclusi) con ridotte capacità fisiche, sensoriali o mentali, oppure senza la necessaria esperienza e conoscenza, a meno che non abbiano ricevuto la necessaria supervisione o formazione per l'uso dell'apparecchio da una persona responsabile per la loro sicurezza.
- I bambini di età compresa tra 3 e 8 anni devono poter solo accendere/spegnere l'apparecchio a condizione che questo sia stato collocato nella sua posizione di funzionamento normale, che siano state loro impartite istruzioni su come utilizzare l'apparecchio in modo sicuro e ne siano stati compresi i rischi.
- I bambini di età compresa tra 3 e 8 anni non devono poter collegare la spina, regolare il funzionamento o pulire l'apparecchio o fare manutenzione su di esso.
- La pulizia e la manutenzione dell’utente non devono essere eseguite dai bambini senza supervisione.

- Non collegare il climatizzatore a una presa multifunzione per non rischiare che si sviluppi un incendio.
- Disconnettere sempre l'alimentazione prima di effettuare qualunque operazione di pulizia e manutenzione.
- Non spruzzare acqua sull'unità interna per non rischiare scosse elettriche o anomalie di funzionamento.
- Non versare acqua sul telecomando.
- Non tentare di riparare il climatizzatore da soli per non rischiare scosse elettriche o danni. Contattare un centro assistenza autorizzato dopo avere eseguito i controlli al capitolo Risoluzione dei Problemi.
- Non bloccare la mandata e l’aspirazione: potrebbe verificarsi un malfunzionamento.
- Se è necessario spostare il climatizzatore in un altro luogo, rivolgersi a personale qualificato.
- Non salire e non appoggiare oggetti pesanti sul pannello superiore dell'unità esterna. In caso contrario, si rischiano danni o lesioni personali.
- Non inserire le dita o altri oggetti nelle griglie di entrata e uscita dell'aria. In caso contrario, si rischiano danni o lesioni personali.

- Il climatizzatore deve essere collegato a terra in modo corretto. Una messa a terra non corretta può provocare scosse elettriche.
- Installare sempre l'interruttore di corrente. In caso contrario, potrebbero verificarsi anomalie di funzionamento.

L'installazione e la manutenzione devono essere eseguite da professionisti qualificati. In caso contrario, si rischiano danni o lesioni personali

INFORMAZIONE PER IL CORRETTO SMALTIMENTO DELPRODOTTO ai sensi dell'art. 26 D.Lgs 14/03/14, no. 49 "ATTUAZIONE DELLA DIRETTIVA EUROPEA 2012/19/UE SUI RIFIUTI DA APPRECCHIATURE ELETTRICHE ED ELETTRONICHE"

Alla fine della sua vita utile questo apparecchio non deve essere smaltito insieme ai rifiuti domestici. Richiamiamo l'importante ruolo del consumatore nel contribuire al riutilizzo, al riciclaggio e ad altre forme di recupero di tali rifiuti. L'apparecchio deve essere consegnato in modo differenziato presso appositi centri di raccolta comunali oppure gratuitamente presso i rivenditori, all'atto dell'acquisto di una nuova apparecchiatura di tipo equivalente. Smaltire separatamente un apparecchio elettrico ed elettronico consente di evitare possibili effetti negativi sull'ambiente e sulla salute umana derivanti da uno smaltimento inadeguato e permette di recuperare ericiclare i materiali di cui è composto, con importanti risparmi di energia e risorse. Per sottolineare l'obbligo di smaltire separatamente queste apparecchiature, sul prodotto è riportato ilsimbolo del cassonetto barrato.

Sommario

1 Avviso sulla sicurezza (da rispettare rigorosamente).....8
2 Presentazione del prodotto 13
2.1 Configurazione complessiva.....13
2.2 Limiti di funzionamento…….. 14
2.3 Accessori standard 14
3 Installazione.....15
3.1 Preparazione per l'installazione.....15
3.2 Installazione dell'unità.....29
3.3 Installazione elettrica 566
3.4 Controlli dopo l'installazione 74
3.5 Funzionamento di prova 75
4 Specifiche di esercizio 76
5 Manutenzione 76
5.1 Malfunzionamenti non causati da guasti dell'unità 76
5.2 Codice di errore 78
5.3 Manutenzione dell'unità 80
5.4 Avviso sulla manutenzione 82
5.5 Assistenza post-vendita.....90

1 Avviso sulla sicurezza (da rispettare rigorosamente)

AVVERTENZA SPECIALE:

(1) Assicurarsi di rispettare i regolamenti nazionali in materia di gas.

(2) Non perforare o bruciare.

(3) Non utilizzare mezzi diversi da quelli raccomandati dal produttore per accelerare il processo di sbrinamento o per la pulizia.

(4) Tenere presente che i refrigeranti possono essere inodore.

(5) L'apparecchio deve essere installato, utilizzato e conservato in un locale dotato di una superficie superiore a "X" m2 (per "X", vedere la sezione 3.1.1).

(6) L'apparecchio deve essere conservato in un locale privo di sorgenti di accensione a funzionamento continuo (ad esempio, fiamme libere, apparecchi a gas o stufe elettriche in funzione).

VIETATO: questo segnale indica che il funzionamento deve essere vietato. Il funzionamento scorretto può causare gravi danni o comportare il pericolo di morte.

AVVERTENZA: la mancata osservanza di questa indicazione potrebbe causare gravi danni all'unità o alle persone.

AVVISO: la mancata osservanza di questa indicazione potrebbe causare danni lievi o di moderata entità all'unità o alle persone.

ISPEZIONE: questo segnale indica che occorre controllare i componenti. Il funzionamento scorretto può causare danni a persone o proprietà.

AVVERTENZA!

Questo prodotto non può essere installato in ambiente corrosivo, infiammabile o esplosivo, oppure in luoghi con requisiti speciali, come la cucina. In caso contrario, l'unità potrebbe subire malfunzionamenti, una riduzione della vita utile e persino dare luogo al rischio di incendi o lesioni gravi. In caso di ambienti con requisiti speciali, scegliere un condizionatore con funzione anticorrosione o

antiesplosione. Leggere attentamente questo manuale d'uso prima di mettere in funzione l'unità.

Il climatizzatore contiene un refrigerante infiammabile R32 (GWP: 675).

Prima di utilizzare il climatizzatore, leggere il manuale di istruzioni.

Prima di installare il climatizzatore, leggere il manuale di istruzioni.

Prima di riparare il climatizzatore, leggere il manuale di istruzioni. Le figure contenute nel presente manuale possono essere diverse con gli oggetti materiali; si rimanda agli oggetti materiali come riferimento.

IL REFRIGERANTE R32

- Per poter svolgere le sue funzioni, il climatizzatore ha al suo interno un circuito frigorifero in cui circola un refrigerante ecologico: R32 = GWP (Potenziale di riscaldamento globale: 675)
- E' un refrigerante solo leggermente infiammabile e inodore, con ottime proprietà termodinamiche che portano ad un'elevata efficienza energetica.

Attenzione:

Data la leggera infiammabilità di questo refrigerante, si consiglia di attenersi strettamente alle istruzioni di sicurezza riportate nel presente manuale.
Non utilizzare artifici per accelerare il processo di sbrinamento o per pulire se non quelli raccomandati.
Per le riparazioni seguire strettamente solo le istruzioni del produttore: rivolgersi sempre ad un Centro Assistenza Argoclima.
Qualsiasi riparazione eseguita da personale non qualificato potrebbe essere pericolosa. L'apparecchio deve essere conservato in una stanza senza fonti di accensione a funzionamento continuo. (per esempio: fiamme libere, un apparecchio a gas operativo o una stufa elettrica operativa). Non forare o bruciare.
L'apparecchio deve essere installato, gestito e mantenuto in una stanza con una superficie di oltre X m^2. (Fare riferimento alla sezione 3.1.1)
L'apparecchio contiene gas R32 infiammabile. Attenzione i refrigeranti non hanno odore.

	VIETATO
(1)	Il condizionatore deve essere collegato a terra per evitare il rischio di scariche elettriche. Non collegare il cavo di messa a terra a tubi del gas, condotte dell'acqua, parafulmini o cavi telefonici.
(2)	L'apparecchio deve essere conservato in un locale adeguatamente ventilato, in cui le dimensioni devono corrispondere a quelle specificate per il locale adibito al funzionamento.
(3)	L'apparecchio deve essere conservato in un locale privo di sorgenti di accensione a funzionamento continuo (ad esempio, apparecchi a gas in funzione) e sorgenti di accensione (ad esempio, stufe elettriche in funzione).
(4)	In conformità alle leggi e ai regolamenti federali/statali/locali, tutti gli imballaggi e i materiali di trasporto, compresi chiodi, parti in metallo o legno e materiale da imballaggio in plastica, devono essere trattati in modo sicuro.

	AVVERTENZA
(1)	Eseguire l'installazione in conformità a questo manuale di istruzioni. L'installazione deve essere eseguita nel rispetto della norma NEC/CEC solo da personale abilitato.
(2)	Le persone impegnate nell'intervento su un circuito del refrigerante o nell'interruzione dello stesso devono essere in possesso di un certificato valido rilasciato da un'autorità di valutazione accreditata del settore, il quale attesti la capacità di manipolare i refrigeranti in sicurezza in conformità a una specifica di valutazione riconosciuta dal settore.
(3)	Le operazioni di manutenzione devono essere eseguite solo nelle modalità raccomandate dal produttore dell'apparecchiatura. Le operazioni di manutenzione e riparazione che richiedono l'assistenza di altro personale qualificato devono essere effettuate sotto la supervisione della persona competente per l'uso di refrigeranti infiammabili.
(4)	L'apparecchio va installato conformemente alle disposizioni nazionali sul cablaggio.
(5)	I cavi fissi collegati all'apparecchio devono essere configurati con un dispositivo di sezionamento onnipolare con livello di tensione III in conformità alle norme sul cablaggio.
(6)	Il condizionatore deve essere conservato adottando misure di protezione dai danni meccanici causati da eventuali incidenti.

(7)	Se lo spazio per l'installazione del tubo del condizionatore è troppo piccolo, adottare una misura di protezione per prevenire danni fisici al tubo.
(8)	Durante l'installazione, utilizzare accessori e componenti appositi per prevenire il rischio di perdite d'acqua, scariche elettriche o incendi.
(9)	Installare il condizionatore in un luogo resistente che possa sopportare il peso del condizionatore. Un'installazione instabile può causare la caduta del condizionatore e provocare lesioni.
(10)	Assicurarsi di utilizzare un circuito elettrico indipendente. Se il cavo di alimentazione è danneggiato, deve essere sostituito dal produttore, da un addetto all'assistenza o da altri professionisti.
(11)	È possibile pulire il condizionatore solo dopo averlo spento e scollegato dalla presa di corrente; in caso contrario, potrebbero verificarsi scariche elettriche.
(12)	Le operazioni di pulizia e manutenzione del condizionatore non devono essere eseguite da bambini senza un'adeguata supervisione.
(13)	Non modificare l'impostazione del sensore di pressione o di altri dispositivi di protezione. Se i dispositivi di protezione vengono cortocircuitati o modificati in violazione delle norme, possono verificarsi incendi o persino esplosioni.
(14)	Non attivare il condizionatore con le mani bagnate. Non lavare o spruzzare acqua sul condizionatore per evitare il rischio di malfunzionamenti o scariche elettriche.
(15)	Non asciugare il filtro con fiamme libere o con un compressore per evitare di alterare la forma del filtro.
(16)	Se occorre installare l'unità in uno spazio ridotto, adottare misure di protezione per evitare che la concentrazione di refrigerante superi il limite di sicurezza consentito; una perdita eccessiva di refrigerante può causare esplosioni.
(17)	Durante l'installazione o la reinstallazione del condizionatore, non introdurre nel circuito del refrigerante sostanze diverse dal prodotto specificato, ad esempio, aria. La presenza di corpi estranei può causare variazioni anomale di pressione o persino esplosioni, con conseguenti lesioni personali.

	AVVISO
(1)	Non inserire le dita od oggetti nell'ingresso dell'aria o nella griglia di aspirazione.
(2)	Adottare le necessarie misure di sicurezza prima di toccare il tubo del refrigerante per evitare lesioni alle mani.
(3)	Posizionare il tubo di scarico in base al manuale di istruzioni.

(4)	Non spegnere mai il condizionatore disinserendo direttamente l'alimentazione.
(5)	Selezionare il tubo di rame appropriato in base al requisito dello spessore del tubo.
(6)	L'unità interna può essere installata solo all'interno, mentre l'unità esterna può essere installata sia all'interno che all'esterno. Evitare di installare il condizionatore in luoghi con le seguenti caratteristiche: a) Luoghi con fumi d'olio o liquidi volatili: le parti in plastica possono deteriorarsi e cadere o causare persino perdite d'acqua. b) Luoghi con gas corrosivi: il tubo di rame o i punti di saldatura possono corrodersi e causare perdite di refrigerante.
(7)	Adottare le misure adeguate per proteggere l'unità esterna da piccoli animali, i quali potrebbero danneggiare i componenti elettrici e causare il malfunzionamento del condizionatore.

	ISPEZIONE
(1)	Se occorre utilizzare un comando a filo, è necessario collegarlo prima di accendere l'unità; in caso contrario, potrebbe non essere possibile utilizzare il comando a filo.
(2)	Quando viene installata l'unità interna, tenerla lontana da televisori, onde wireless e lampade fluorescenti.
(3)	Utilizzare esclusivamente un panno morbido asciutto o leggermente inumidito con un detergente neutro per pulire il corpo del condizionatore.
(4)	Prima di attivare l'unità al di sotto della temperatura minima, collegarla all'alimentazione elettrica per 8 ore. Se viene spenta per un breve periodo di tempo, ad esempio, una notte, non scollegare l'alimentazione (in modo da proteggere il compressore).

2 Presentazione del prodotto

2.1 Configurazione complessiva

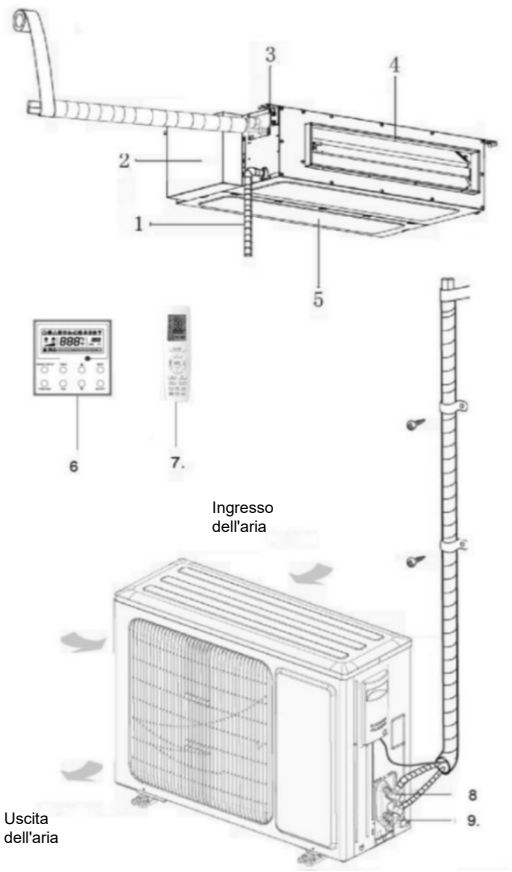

1. Tubo di scarico

2. Scatola elettrica

3. Supporto a sospensione

4. Uscita dell'aria

5. Ingresso dell'aria

6. Comando a filo

7. Telecomando (optional)

8. Tubo del liquido

9. Tubo del gas

AVVISO:

(1) Le predisposizioni del tubo di collegamento, del tubo di scarico e del condotto per la specifica unità devono essere effettuate dall'utilizzatore.

(2) La dotazione standard prevede un condotto rettangolare.

2.2 Limiti di funzionamento

	Raffreddamento (DB)	Riscaldamento (DB)
Temperatura esterna	-20°C~48°C	-20°C~24°C
Temperatura interna	≥16 °C	≤30°C

2.3 Accessori standard

Accessori dell'unità interna				
N.	Nome	Presentazione	Q.tà	Utilizzo
1	Comando a filo		1	Per il comando dell'unità interna
2	Dado con rondella		4	Per il fissaggio del gancio sul rivestimento esterno dell'unità.
3	Dado		4	Da utilizzare in combinazione con il tirafondo per l'installazione dell'unità
4	Rondella		4	Da utilizzare in combinazione con il tirafondo per l'installazione dell'unità
5	Isolamento		1	Per l'isolamento del tubo del gas
6	Isolamento		1	Per l'isolamento del tubo del liquido
7	Dispositivo di fissaggio		8	Per il fissaggio della spugna
8	Spugna	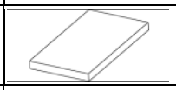	2	Per l'isolamento del tubo di scarico
9	Spugna	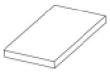	1	Per isolare ingresso dell'aria fresca (solo GUD100-160PH/A-T e GUD100-160PHS/A-T)
10	Dado a prova di rimozione		1	Per collegare il tubo del gas
11	Dado a prova di rimozione		1	Per collegare il tubo del liquido

Accessori dell'unità esterna				
N.	Nome	Presentazione	Q.tà	Utilizzo
1	Tappo di scarico		1 o 3	Per chiudere il tubo flessibile di scarico non utilizzato
2	Connettore di scarico		1	Per il collegamento con il tubo di scarico in PVC rigido

3 Installazione

3.1 Preparazione per l'installazione

3.1.1 Avviso sull'installazione

(1) Avviso sulla concentrazione del refrigerante prima dell'installazione.

Questo condizionatore utilizza refrigerante R32. L'area adibita all'installazione, al funzionamento e alla conservazione del condizionatore deve essere più grande della superficie minima prevista. La superficie minima per l'installazione è determinata da:

1) Quantità di carica refrigerante per l'intero impianto (quantità di carica dalla fabbrica + quantità di carica aggiuntiva);
2) Consultazione delle tabelle applicabili:

a) Per l'unità interna, verificare il modello di unità interna e consultare la tabella corrispondente.

b) Per l'unità esterna installata o posizionata in locali interni, selezionare la tabella corrispondente in base all'altezza del locale.

Altezza del locale	Selezionare la tabella applicabile
<1,8 m	Tipo fissato a pavimento
≥1,8 m	Tipo a parete

3) Consultare la tabella seguente per verificare la superficie minima di installazione.

Tipo a soffitto		Tipo a parete		Tipo fissato a pavimento	
Peso (kg)	Superficie (m^2)	Peso (kg)	Superficie (m^2)	Peso (kg)	Superficie (m^2)
<1,224	—	<1,224	—	<1,224	—
1,224	0,956	1,224	1,43	1,224	12,9
1,4	1,25	1,4	1,87	1,4	16,8
1,6	1,63	1,6	2,44	1,6	22,0
1,8	2,07	1,8	3,09	1,8	27,8
2,0	2,55	2,0	3,81	2,0	34,3

2,2	3,09	2,2	4,61	2,2	41,5
2,4	3,68	2,4	5,49	2,4	49,4
2,6	4,31	2,6	6,44	2,6	58,0
2,8	5,00	2,8	7,47	2,8	67,3
3,0	5,74	3,0	8,58	3,0	77,2
3,2	6,54	3,2	9,76	3,2	87,9
3,4	7,38	3,4	11,0	3,4	99,2
3,6	8,27	3,6	12,4	3,6	111
3,8	9,22	3,8	13,8	3,8	124

Tipo a soffitto			Tipo a parete			Tipo fissato a pavimento	
Peso (kg)	Superficie (m^2)		Peso (kg)	Superficie (m^2)		Peso (kg)	Superficie (m^2)
4,0	10,2		4,0	15,3		4,0	137
4,2	11,3		4,2	16,8		4,2	151
4,4	12,4		4,4	18,5		4,4	166
4,6	13,5		4,6	20,2		4,6	182
4,8	14,7		4,8	22,0		4,8	198
5,0	16,0		5,0	23,8		5,0	215
5,2	17,3		5,2	25,8		5,2	232
5,4	18,6		5,4	27,8		5,4	250
5,6	20,0		5,6	29,9		5,6	269
5,8	21,5		5,8	32,1		5,8	289
6,0	23,0		6,0	34,3		6,0	309
6,2	24,5		6,2	36,6		6,2	330
6,4	26,1		6,4	39,1		6,4	351
6,6	27,8		6,6	41,5		6,6	374
6,8	29,5		6,8	44,1		6,8	397
7,0	31,3		7,0	46,7		7,0	420
7,2	33,1		7,2	49,4		7,2	445
7,4	34,9		7,4	52,2		7,4	470
7,6	36,9		7,6	55,1		7,6	496
7,8	38,8		7,8	58,0		7,8	522
8,0	10,8		8,0	61,0		8,0	549

(2) Quando viene installata un'unità esterna dotata di ventola singola o doppia, afferrare la maniglia e sollevarla lentamente (non toccare il condensatore con le mani o con altri oggetti). Se viene tenuto solo un lato del corpo, quest'ultimo potrebbe deformarsi; pertanto, si raccomanda di tenere anche la base dell'unità. Durante l'installazione, assicurarsi di utilizzare i componenti specificati nel manuale di istruzioni.

(3) Utilizzare il caricatore specifico per il refrigerante R32; prima di caricare, tenere il serbatoio del refrigerante in posizione verticale. Dopo la carica, applicare un'etichetta sul condizionatore in cui si avvisa di non caricare eccessivamente.

(4) È consigliabile utilizzare i seguenti strumenti: 1) Livella liquida; 2) Cacciavite; 3) Trapano rotativo; 4) Trapano; 5) Mandrino allargatubi; 6) Chiave dinamometrica; 7) Chiave a forchetta; 8) Tagliatubi; 9) Rilevatore di perdite; 10) Pompa a vuoto; 11) Manometro; 12) Misuratore universale; 13) Chiave esagonale; 14) Nastro.

3.1.2 Scelta del luogo di installazione

AVVERTENZA
①. Se l'unità esterna è esposta a condizioni di vento forte, fissarla saldamente per evitare che cada.
②. Installare il condizionatore in un luogo con un'inclinazione inferiore a 5°.
③. Non installare l'unità in un luogo esposto alla luce diretta del sole.
④. Non installare l'unità in un luogo che presenta perdite di gas infiammabile.

Selezione della posizione di installazione per l'unità interna (selezionare una posizione in base alle seguenti condizioni).

(1) L'ingresso e l'uscita dell'aria devono trovarsi lontano da ostacoli per fare in modo che il flusso d'aria dell'unità raggiunga l'intero locale. Non installare l'unità in una cucina o una lavanderia.

(2) Installare l'unità in un locale che non presenti fiamme libere, fonti di combustione o rischio di incendio del refrigerante.

(3) Scegliere una posizione in grado di resistere a un peso pari a 4 volte il peso dell'unità senza causare l'aumento di rumore e vibrazioni durante il funzionamento.

(4) La posizione di installazione deve essere orizzontale.

(5) La lunghezza dei tubi interni e la lunghezza del cablaggio devono rientrare nei limiti consentiti.

(6) Scegliere un luogo che consenta facilmente lo scarico della condensa mediante collegamento al sistema di scarico del condizionatore.

(7) Se occorre utilizzare viti di sospensione, accertarsi che la posizione di installazione sia sufficientemente sicura. Se non è sicura, rinforzare la posizione prima dell'installazione.

(8) L'unità interna, il cavo di alimentazione, i cavi di collegamento e i cavi di comunicazione devono trovarsi ad almeno 1 m di distanza dal televisore e dalla radio. Questa precauzione consente di evitare interferenze o disturbi dell'immagine (anche a una distanza di 1 m, un'onda elettrica molto forte può ancora generare disturbi).

Selezione della posizione di installazione per l'unità esterna (selezionare una posizione in base alle seguenti condizioni).

(1) Il rumore e il flusso d'aria prodotti dall'unità esterna non devono disturbare i vicini.

(2) Scegliere un luogo sicuro e lontano da animali e piante. In caso contrario, aggiungere barriere di sicurezza per proteggere l'unità.

(3) Installare in un luogo adeguatamente ventilato. Accertarsi che l'unità esterna rimanga in un luogo adeguatamente ventilato privo di ostacoli nelle vicinanze che possano ostruire l'ingresso e l'uscita dell'aria.

(4) La posizione di installazione deve essere in grado di sopportare il peso e le vibrazioni dell'unità esterna e consentire l'esecuzione sicura dell'installazione.

(5) Evitare l'installazione in un luogo che presenta perdite di gas infiammabile, fumi d'olio o gas corrosivi.

(6) Tenere lontano da vento forte, il quale può agire sulla ventola esterna e determinare un flusso d'aria insufficiente, con conseguente riduzione delle prestazioni dell'unità.

(7) Installare l'unità esterna in un luogo che consenta di eseguire facilmente il collegamento all'unità interna.

(8) Lontano da qualsiasi oggetto in grado di accentuare la rumorosità del condizionatore.

(9) Installare l'unità esterna in un luogo che consenta di scaricare facilmente la condensa.

3.1.3 Dimensioni dell'unità

AVVERTENZA	
①.	Per l'installazione scegliere una superficie che possa sostenere almeno cinque volte il peso dell'unità principale e che non amplifichi il rumore o le vibrazioni.
②.	Se il luogo di installazione non è sufficientemente resistente, l'unità potrebbe cadere e causare lesioni.
③.	Se il lavoro viene effettuato solo con il telaio per il pannello, l'unità potrebbe allentarsi. Prestare attenzione.

(1) Unità interna

ADG ECO 70PH, ADG ECO 70PHB, ADG ECO 85PH, ADG ECO 85PHB, ADG ECO 100PH, ADG ECO 140PH, ADG ECO 160PH

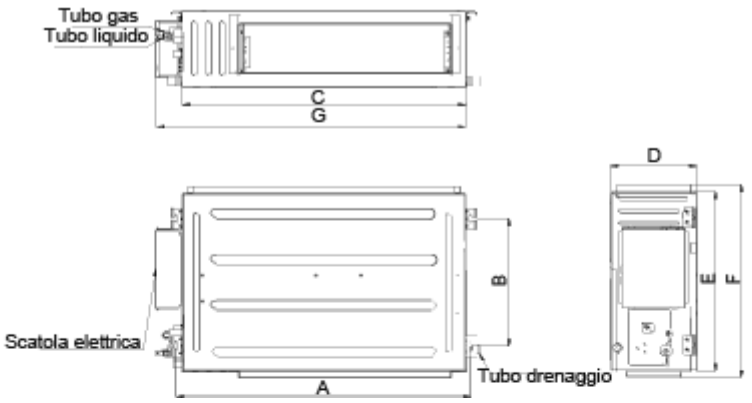

ADG ECO 70PH, ADG ECO 70PHB, ADG ECO 85PH, ADG ECO 85PHB

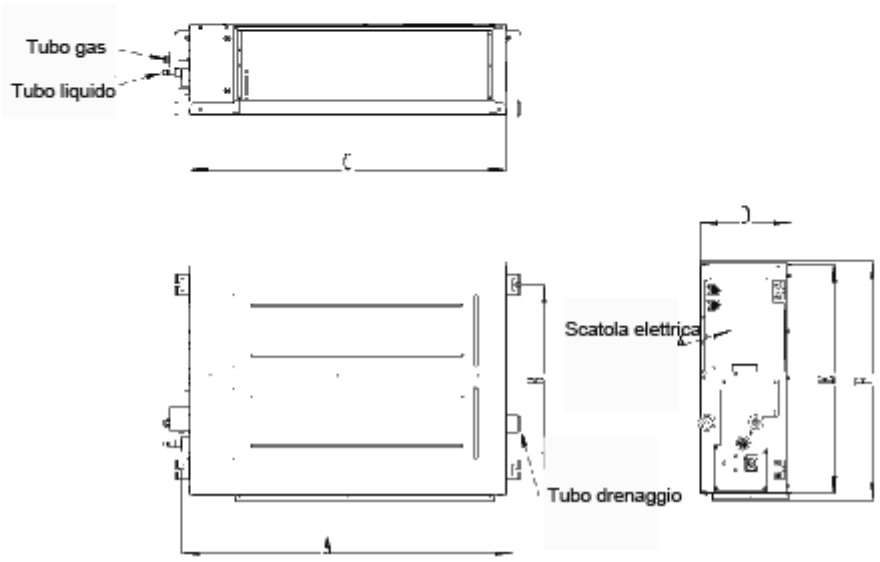

AVVISO

La perforazione dell'apertura nel soffitto e l'installazione del condizionatore devono essere eseguite da personale specializzato!

Unità: mm

Dimensioni / Modello	A	B	C	D	E	F	G
ADG ECO 35PH	760	415	700	200	450	474	768
ADG ECO 50PH	1060	415	1000	200	450	474	1068
ADG ECO 70PH	1360	415	1300	220	450	474	1368
ADG ECO 85PH							
ADG ECO 100PH	1040	500	1000	300	700	754	1092
ADG ECO 140PH	1440	500	1400	300	700	754	1492
ADG ECO 70PHB	942	530	900	260	655	685	1543
ADG ECO 85PHB							
ADG ECO 160PH	1440	500	1400	300	700	754	1543

(2) Unità esterna.

AEG ECO 35PIH, AEG ECO 50PIH, AEG ECO 70PIH, AEG ECO 85PIH

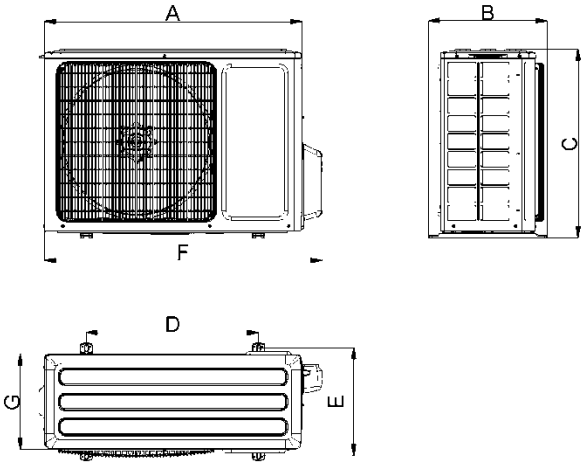

AEG ECO 100PIH, AEG ECO 140PIH, AEG ECO 100PIH3,
AEG ECO 140PIH3

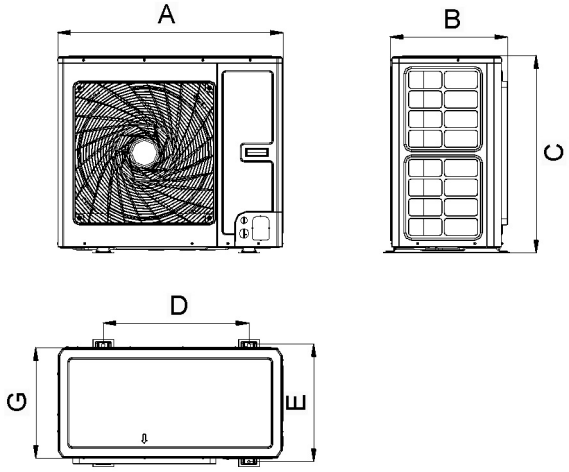

AEG ECO 160PIH3

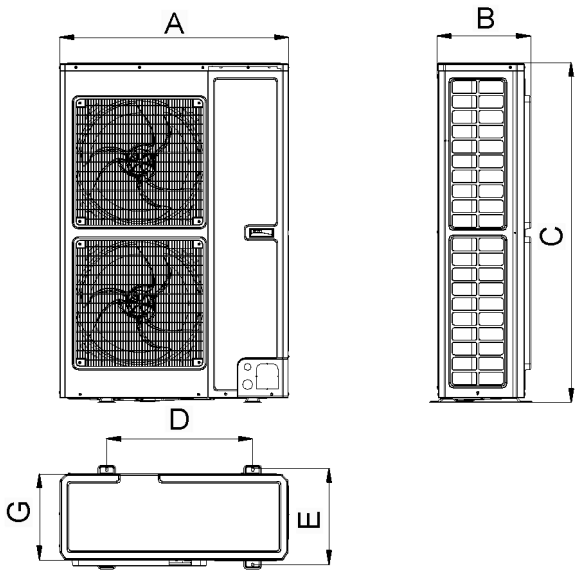

Unità: mm

Dimensioni / Modello	A	B	C	D	E	F	G
AEG ECO 35PIH	818	378	596	550	348	887	302
AEG ECO 50PIH	818	378	596	550	348	887	302
AEG ECO 70PIH	892	396	698	560	364	952	340
AEG ECO 85PIH	920	427	790	610	395	1002	370
AEG ECO 100PIH	940	530	820	610	486	/	460
AEG ECO 100PIH3	940	530	820	610	486	/	460
AEG ECO 140PIH	940	530	820	610	486	/	460
AEG ECO 140PIH3	940	530	820	610	486	/	460
AEG ECO 160PIH3	900	412	1345	572	378	/	340

3.1.4 Schema dello spazio e della posizione per l'installazione dell'unità

(1) Schema dello spazio e della posizione per l'installazione dell'unità esterna (nota: per ottenere le prestazioni ottimali dell'unità esterna, assicurarsi che lo spazio per l'installazione sia conforme alle dimensioni seguenti).

1) Installazione di una unità esterna:

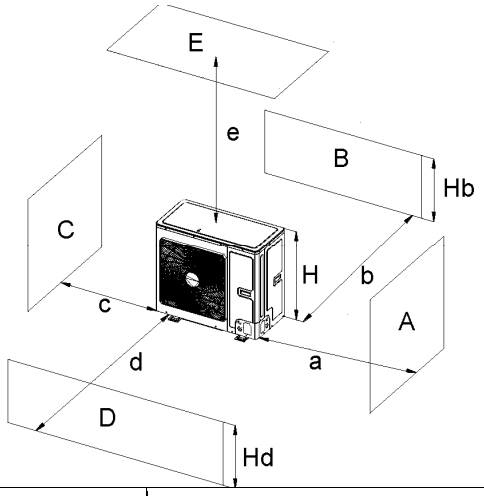

A~E	Hb Hd H		(mm)				
			a	b	c	d	e
B	—			≥100			
A,B,C,	—		≥300	≥100	≥100		
B,E	—			≥100			≥1000
A,B,C,E	—		≥300	≥150	≥150		≥1000
D	—					≥1000	
D,E	—					≥1000	≥1000
B,D	$H_B<H_D$	$H_D>H$		≥100		≥1000	
	$H_B>H_D$	$H_D<H$		≥100		≥1000	
B,D,E	$H_B<H_D$	$H_B\leq 1/2\ H$		≥250		≥2000	≥1000
		$1/2\ H< H_B\leq H$		≥250		≥2000	≥1000
		$H_B>H$	Vietato				
	$H_B>H_D$	$H_D\leq 1/2\ H$		≥100		≥2000	≥1000
		$1/2\ H< H_D\leq H$		≥200		≥2000	≥1000
		$H_D>1/2\ H$	Vietato				

1) Installazione di due o più unità esterne affiancate:

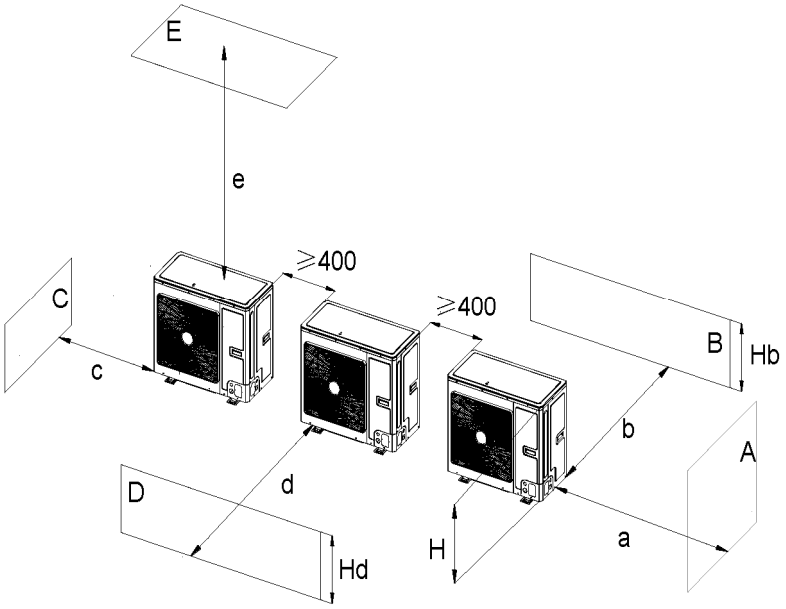

A~E	HB HD H		(mm)				
			a	b	c	d	e
A,B,C	—		≥300	≥300	≥1000		
A,B,C,E	—		≥300	≥300	≥1000		≥1000
D	—					≥2000	
D,E	—					≥2000	≥1000
B,D	HB<HD	HD>H		≥300		≥2000	
	HB>HD	HD≤1/2 H		≥250		≥2000	
		1/2 H<HD≤H		≥300		≥2500	
B,D,E	HB<HD	HB≤1/2 H		≥300		≥2000	≥1000
		1/2 H<HB≤H		≥300		≥2500	≥1000
		HB>H	Vietato				
	HB>HD	HD≤1/2 H		≥250		≥2500	≥1000
		1/2 H<HD≤H		≥300		≥2500	≥1000
		HD>1/2 H	Vietato				

2) Installazione di unità esterne disposte in file:

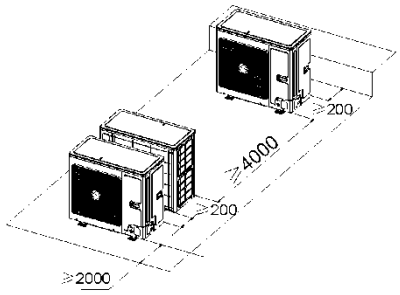

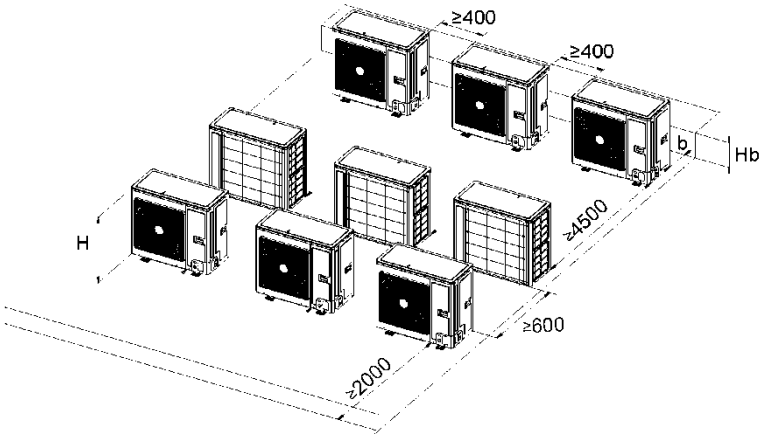

H_B H	B (mm)
$H_B \leq 1/2$ H	b≥250
1/2 H<$H_B \leq$H	b≥300
H_B>H	Vietato

(1) Installazione di unità esterne sovrapposte:

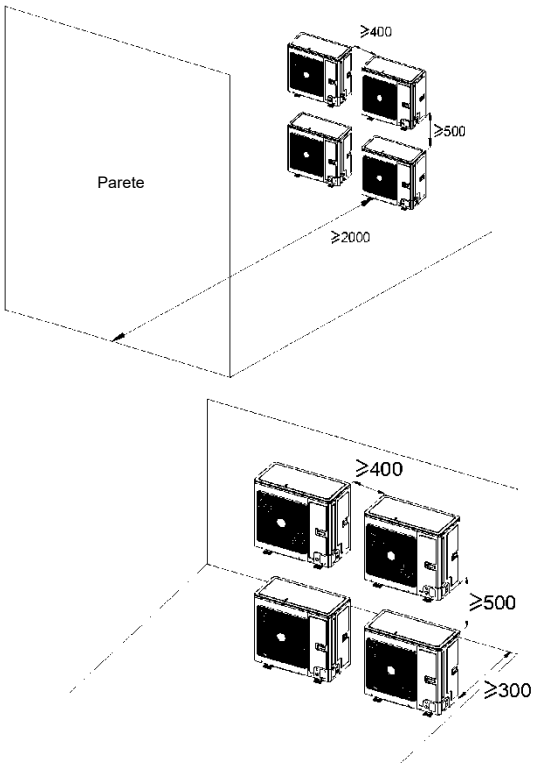

(2) Schema della posizione e dello spazio per l'installazione dell'unità interna (nota: per ottenere le prestazioni ottimali dell'unità interna, assicurarsi che lo spazio per l'installazione sia conforme alle dimensioni seguenti).

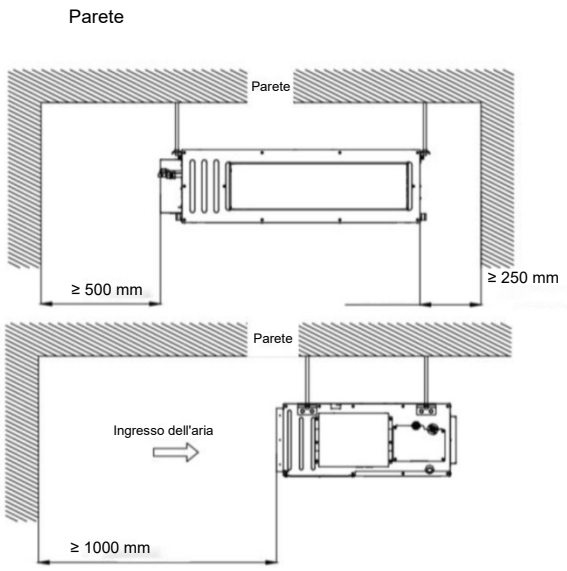

3.2 Installazione dell'unità

3.2.1 Installazione dell'unità interna

3.2.1.1 Operazioni preliminari all'installazione dell'unità interna

AVVISO
① Stringere dadi e bulloni per evitare la caduta del condizionatore.
② L'unità potrebbe allentarsi se viene fissata solo la staffa del pannello. Prestare attenzione durante l'installazione.

(1) Installare le viti al soffitto in un punto con una portata sufficiente per poter appendere l'unità. Contrassegnare le posizioni delle viti secondo la dima di montaggio. Con un trapano per calcestruzzo per fori da 12,7 mm di diametro. Fare riferimento alla figura seguente.

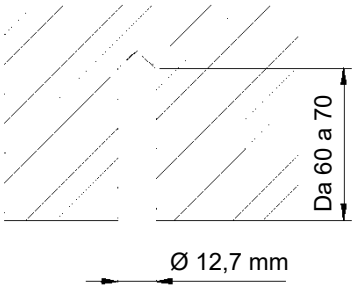

(2) Inserire le viti di ancoraggio nei fori praticati e farvi penetrare completamente i perni utilizzando un martello. Fare riferimento alla figura seguente.

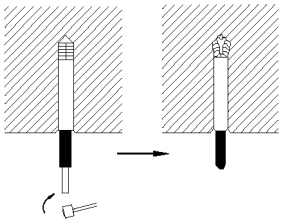

(3) Installare il supporto a sospensione sull'unità. Fare riferimento alla figura seguente.

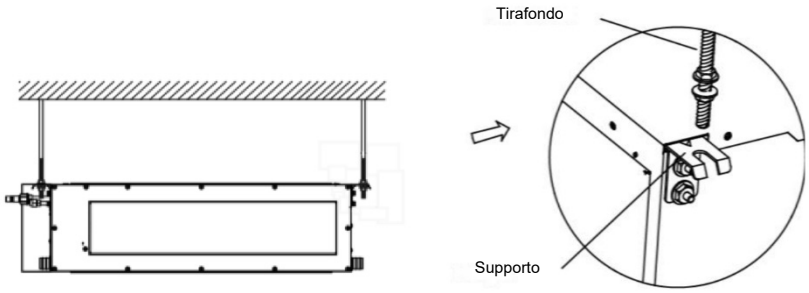

(4) Far passare i supporti di sospensione dell'unità sulle viti fissate al soffitto e installare l'unità con il dado speciale. Fare riferimento alla figura seguente.

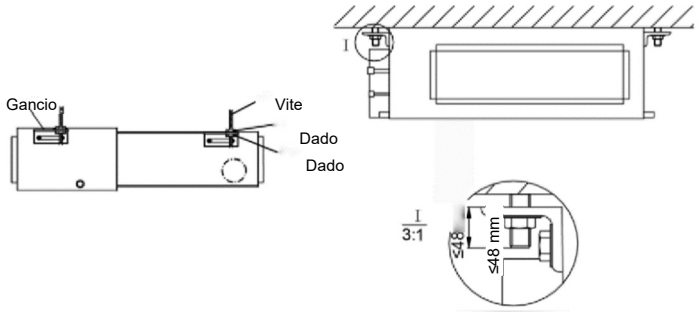

3.2.1.2 Livellamento

Dopo il completamento dell'installazione è necessario eseguire una prova con una livella a bolla per assicurarsi che l'unità interna sia in posizione orizzontale, come mostrato di seguito.

Posizionare l'unità in orizzontale e lasciare il lato sinistro e destro con una pendenza verso il basso di 1/100 ~ 1/50 nella direzione di drenaggio, come mostrato di seguito.

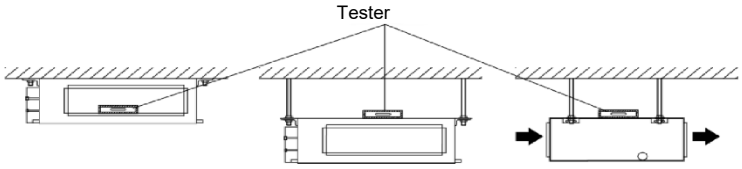

3.2.2 Installazione dell'unità esterna

(1) Se l'unità esterna è installata su un terreno solido, ad esempio, in calcestruzzo, utilizzare viti e dadi M10 per fissare l'unità e assicurarsi che questa poggi su una superficie piana orizzontale.

(2) Non installarla sopra l'edificio.

(3) Se emette vibrazioni e rumore, aggiungere uno spessore in gomma tra l'unità esterna e la base di installazione.

(4) Quando l'unità esterna è in modalità riscaldamento o sbrinamento, è necessario che scarichi l'acqua. Nell'installazione del tubo di scarico, inserire il connettore di scarico in dotazione nel foro di scarico presente nel telaio dell'unità esterna. Collegare quindi un tubo flessibile di scarico al connettore di scarico (se si utilizza il connettore di scarico, l'unità esterna deve trovarsi ad almeno 10 cm dal terreno di installazione). Fare riferimento alle figure seguenti.

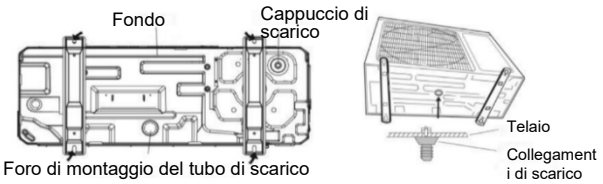

3.2.3 Installazione del tubo di collegamento

Per il collegamento tra le unità, utilizzare esclusivamente tubo in rame ricotto e disossidato per condizionamento e refrigerazione ed isolato con polietilene espanso di spessore min. 8 mm.

3.2.3.1 Avviso sull'installazione e requisito del tubo di collegamento

AVVISO
①. L'unità interna utilizza particolari giunti che non è possibile smontare. Il metodo di installazione è uguale a quello adottato per l'unità con giunti ordinari. Tuttavia, poiché non è possibile rimuovere i giunti, se il collegamento non è adeguato e causa perdite, è necessario tagliare e saldare nuovamente i giunti per la sostituzione.
②. Il dado a prova di rimozione deve essere collegato all'unità interna.

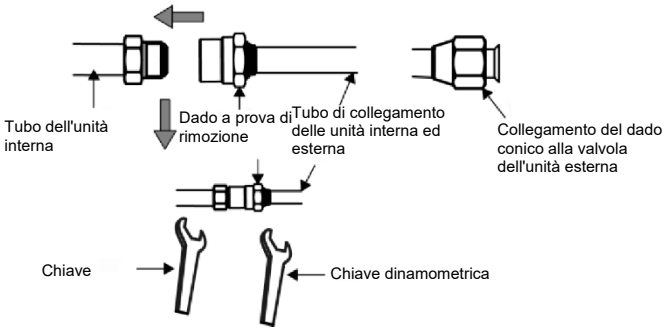

Metodo di installazione

Collegare i tubi di collegamento prima all'unità interna e quindi all'unità esterna. Durante la piegatura di un tubo di collegamento, prestare attenzione a non danneggiare il tubo. Non serrare eccessivamente il dado per evitare che si verifichino perdite. Inoltre, è necessario aggiungere uno strato di cotone isolante alla superficie esterna del tubo di collegamento per proteggerlo da danni meccanici durante l'installazione, la manutenzione e il trasporto.

Componente / Modello	Dimensioni del raccordo (pollici)		Lunghezza massima del tubo (m)	Maggiore dislivello tra unità interna e unità esterna (m)
	Tubo del liquido	Tubo del gas		
ADG ECO 35PH AEG ECO 35PIH	1/4	3/8	30	15
ADG ECO 50PH AEG ECO 50PIH		1/2	35	20
ADG ECO 70PH ADG ECO 70PHB AEG ECO 70PIH	3/8	5/8	50	25
ADG ECO 85PH ADG ECO 85PHB AEG ECO 85PIH			50	25
ADG ECO 100PH AEG ECO 100PIH AEG ECO 100PIH3			65	30
ADG ECO 140PH AEG ECO 140PIH AEG ECO 140PIH3			75	30
ADG ECO 160PH AEG ECO 160PIH AEG ECO 160PIH3			75	30

Il tubo di collegamento deve essere composto da materiale isolante impermeabile. La parete deve avere uno spessore compreso tra 0,5 e 1,0 mm e il tubo deve essere in grado di resistere a 6,0 MPa. Più lungo è il tubo di collegamento, meno soddisfacenti saranno le prestazioni di raffreddamento e riscaldamento.

Quando la differenza di dislivello tra unità interna ed esterna è maggiore di 10 metri, è necessario aggiungere una curva di ritorno dell'olio ogni 6 metri.

Il requisito per l'aggiunta della curva di ritorno dell'olio prevede quanto segue:

(1) L'unità esterna deve trovarsi al di sotto dell'unità interna.

Non è necessario aggiungere la curva di ritorno dell'olio nella posizione più bassa o più alta del tubo verticale, come illustrato di seguito:

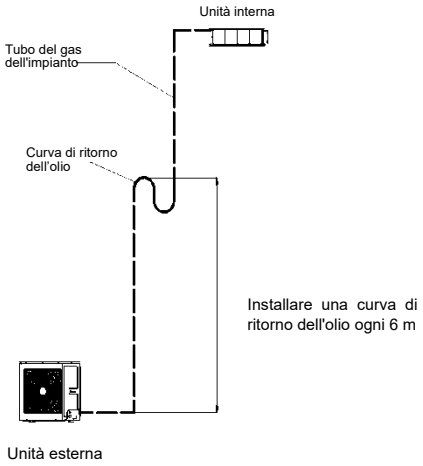

(2) L'unità esterna deve trovarsi al di sopra dell'unità interna.

È necessario aggiungere la curva di ritorno e la curva di non ritorno dell'olio nella posizione più bassa e più alta del tubo verticale, come illustrato di seguito:

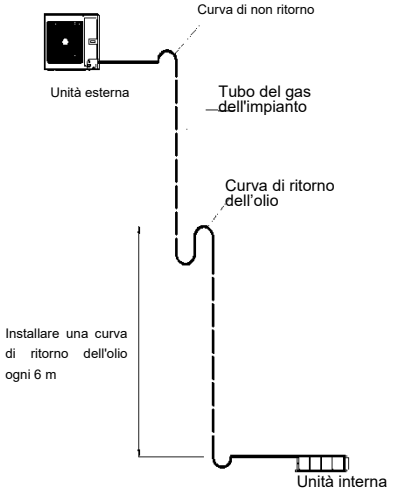

Le dimensioni per la creazione della curva di ritorno dell'olio sono le seguenti:

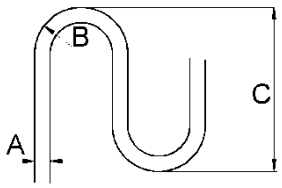

A	B	C
Pollici	(mm)	(mm)
3/8	≥20	≤150
1/2	≥26	≤150
5/8	≥33	≤150

3.2.3.2 Svasatura del tubo

(1). Tagliare il tubo di collegamento servendosi di un tagliatubi.

(2). L'apertura del tubo di collegamento deve essere rivolta verso il basso. Rimuovere le sbavature tenendo la superficie di taglio in modo da evitare che i trucioli penetrino nel tubo.

(3). Rimuovere la valvola di sfiato dell'unità esterna ed estrarre il dado svasato dalla busta degli accessori dell'unità interna. Montare quindi il dado svasato sul tubo e utilizzare uno svasatore per svasare l'apertura del tubo di collegamento.

(4). Verificare l'eventuale presenza di crepe nella parte svasata. (fare riferimento alla figura seguente).

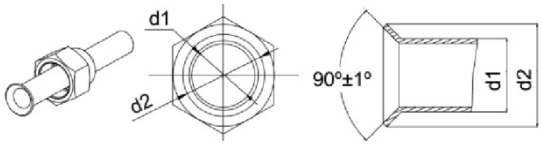

3.2.3.3 Piegatura dei tubi

(1). La forma dei tubi viene definita a mano sul luogo di installazione. Prestare attenzione a non spezzare i tubi.

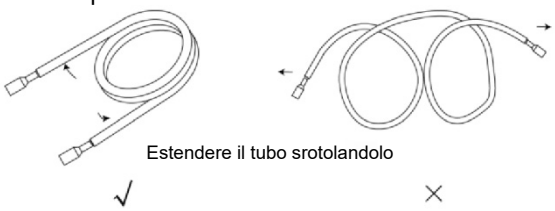

(2). Non piegare i tubi con un'angolazione superiore a 90°.

(3). In caso di piegature o estensioni ripetute, il tubo si indurisce con conseguente difficoltà a piegarlo o estenderlo ulteriormente. Pertanto, non curvare o estendere il tubo per più di 3 volte.

(4). Nel ripiegare il tubo, non ripiegarlo eccessivamente per evitare di romperlo. Come illustrato qui accanto, utilizzare un taglierino affilato per tagliare il tubo termoisolante e piegarlo dopo avere esposto il tubo. Dopo la piegatura, riposizionare il tubo termoisolante sulla tubazione e fissarlo con del nastro adesivo.

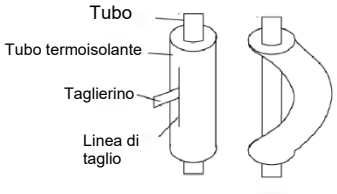

3.2.3.4

3.2.3.5 Tubo di collegamento delle unità interna ed esterna

AVVISO	
①.	Collegare il tubo all'unità. Seguire le istruzioni riportate nelle figure seguenti. Utilizzare sia la chiave fissa che la chiave dinamometrica.
②.	Nel collegamento del dado conico, applicare prima dell'olio per macchine freddo sulle superfici interna ed esterna e quindi avvitarlo con 3~4 giri.
③.	Verificare la coppia di serraggio facendo riferimento alla tabella seguente (se il serraggio del dado è eccessivo, potrebbe danneggiarsi e causare perdite).
④.	Controllare la presenza di eventuali perdite di gas nel tubo di collegamento e quindi applicare l'isolamento termico, come illustrato di seguito.
⑤.	Passare la spugna intorno al giunto del tubo del gas e alla guaina termoisolante del tubo di raccolta del gas.
⑥.	Assicurarsi di collegare il tubo del gas dopo avere collegato il tubo del liquido.

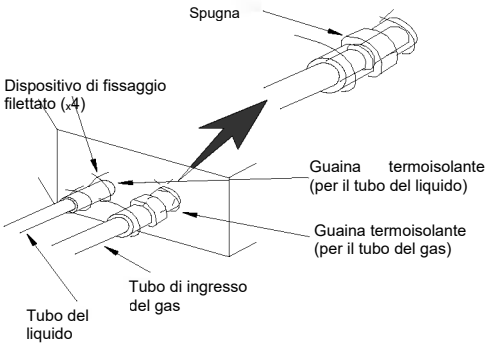

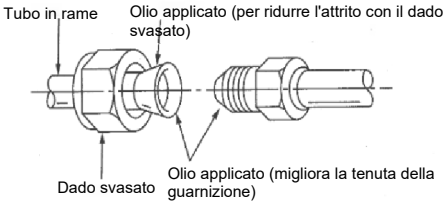

Diametro del tubo (pollici)	Coppia di serraggio (Nm)
1/4	15-30
3/8	35-40
1/2	45-50
5/8	60-65
3/4	70-75
7/8	80-85

Avvitare il dado svasato del tubo di collegamento svasato sulla valvola dell'unità esterna. Il metodo di avvitamento del dado svasato è uguale a quello per l'unità interna.

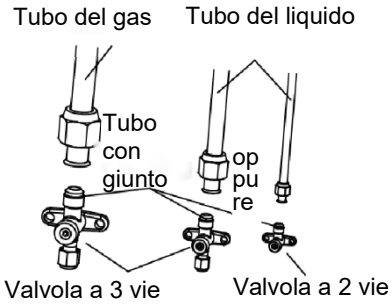

3.2.3.6 Termoisolamento del giunto del tubo (solo per unità interna)

Incollare un isolamento termico per raccordi (grande e piccolo) nel punto di collegamento dei tubi.

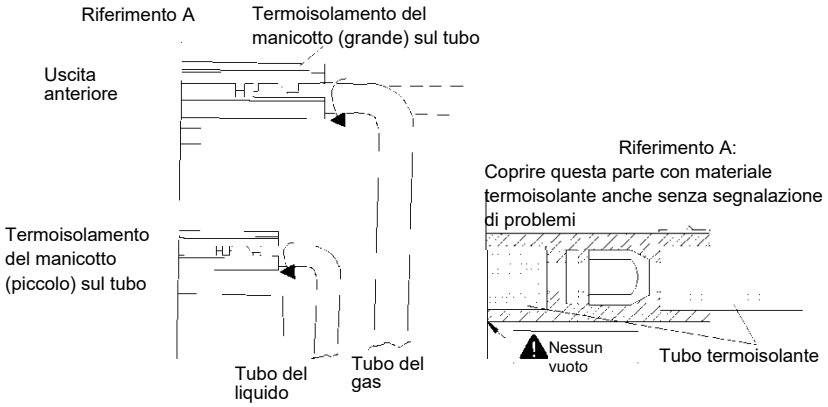

3.2.3.7 Sigillatura del foro di derivazione

Per il modello con valvola integrata, durante la procedura di installazione del tubo di collegamento, nel passaggio del tubo di collegamento attraverso il foro di derivazione, applicare una sigillatura con cotone isolato nel foro di derivazione dell'unità esterna per evitare l'ingresso di piccoli animali. Fare riferimento alle figure seguenti.

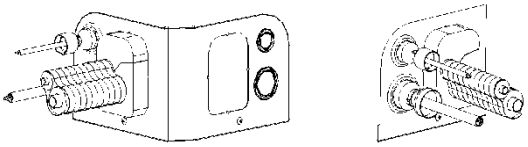

Avviso: Solo per le unità AEG ECO 100PIH, AEG ECO 140PIH, AEG ECO 100PIH3, AEG ECO 140PIH3, AEG ECO 160PIH3.

3.2.4 Pompa a vuoto del tubo di collegamento e rilevamento di perdite

3.2.4.1 Pompa a vuoto

AVVISO
Assicurarsi che l'uscita della pompa per vuoto sia lontana da sorgenti di combustione e sia adeguatamente ventilata.

(1) Rimuovere i cappucci delle valvole del liquido e del gas e quello dell'apertura di servizio.

(2) Collegare il tubo flessibile sul lato di bassa pressione del collettore di distribuzione verso l'apertura di servizio della valvola del gas dell'unità, mantenendo al contempo le valvole del gas e del liquido chiuse per evitare problemi in caso di perdite di refrigerante.

(3) Collegare il tubo flessibile da utilizzare per l'evacuazione verso la pompa a vuoto.

(4) Aprire l'interruttore sul lato bassa pressione del collettore di distribuzione e azionare la pompa a vuoto. Nel frattempo, l'interruttore sul lato alta pressione del collettore di distribuzione deve essere mantenuto chiuso, altrimenti l'evacuazione non avviene.

(5) La durata dell'evacuazione dipende in genere dalla capacità dell'unità.

Modello	Tempo(min)
ADG ECO 35PH ADG ECO 50PH	20
ADG ECO 70PH ADG ECO 70PHB ADG ECO 85PH ADG ECO 85PHB ADG ECO 100PH	30
ADG ECO 140PH ADG ECO 160PH	45

Verificare inoltre se il manometro sul lato bassa pressione del collettore di distribuzione indica -1,0 Mp (-75cmHg); in caso contrario, deve essere presente una perdita in un qualche punto dell'impianto. Quindi, chiudere completamente l'interruttore e arrestare la pompa a vuoto.

(6) Attendere 10 minuti per verificare se la pressione dell'impianto può rimanere invariata. Durante questo intervallo, l'indicazione del manometro sul lato bassa pressione non deve superare 0,005 Mp (0,38 cmHg).

(7) Aprire leggermente la valvola del liquido e lasciar fluire un po' di refrigerante nel tubo di collegamento per equilibrare la pressione all'interno e all'esterno del tubo di collegamento, in modo da impedire all'aria di entrare nel tubo di collegamento quando si rimuove il tubo flessibile. Tenere presente che le valvole del liquido e del gas possono essere aperte completamente solo dopo aver rimosso il collettore di distribuzione.

(8) Riposizionare i cappucci delle valvole del liquido e del gas e anche quello dell'apertura di servizio.

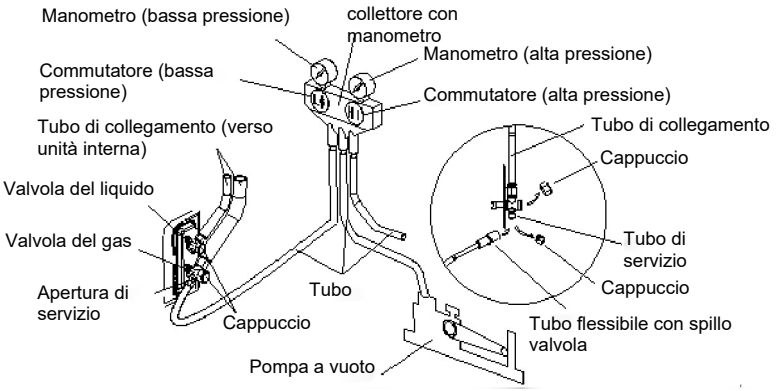

Avviso: per le unità di grosse dimensioni sono disponibili porte di manutenzione per la valvola del liquido e la valvola del gas. Durante l'evacuazione è possibile collegare i due tubi flessibili del gruppo valvole di derivazione alle porte di manutenzione in modo da accelerare l'evacuazione.

3.2.4.2 Metodi per il rilevamento delle perdite

Per gli impianti contenenti refrigeranti infiammabili vengono considerati accettabili i seguenti metodi di rilevazione di perdite.

Per il rilevamento di refrigeranti infiammabili, è necessario utilizzare rilevatori di perdite elettronici, la cui sensibilità potrebbe tuttavia non essere adeguata o potrebbe richiedere una ricalibrazione (i rilevatori devono essere tarati in un locale privo di refrigerante).

Assicurarsi che il rivelatore non sia una potenziale sorgente di accensione e sia indicato per il refrigerante utilizzato. Le apparecchiature per il rilevamento di perdite devono essere impostate su una percentuale della LFL del refrigerante e devono essere calibrate in base al refrigerante impiegato con la percentuale adeguata di gas (25% massimo).

I liquidi per il rilevamento di perdite sono adatti per essere utilizzati con la maggior parte dei refrigeranti; occorre tuttavia evitare l'uso di detergenti contenenti cloro poiché quest'ultimo potrebbe reagire con il refrigerante e corrodere le tubazioni di rame.

Se si sospetta la presenza di una perdita, rimuovere/spegnere tutte le fiamme

libere. Se si riscontra una perdita di refrigerante che richiede una saldatura, è necessario rimuovere tutto il liquido refrigerante dall'impianto o isolarlo (mediante valvole di intercettazione) in una parte dell'impianto lontana dalla perdita. L'azoto privo di ossigeno (OFN) deve essere spurgato dall'impianto sia prima che durante il processo di saldatura.

3.2.5 Aggiunta di refrigerante

AVVISO
Prima e durante il funzionamento, utilizzare un rilevatore di perdite di refrigerante adeguato per monitorare l'area operativa e assicurarsi che i tecnici siano consapevoli di eventuali perdite potenziali o effettive di gas infiammabili. Assicurarsi che il rilevatore di perdite sia indicato per i refrigeranti infiammabili. Ad esempio, non deve generare scintille, deve essere completamente sigillato e sicuro.

Consultare la tabella seguente per calcolare la quantità di refrigerante aggiuntivo.

Componente / Modello	Lunghezza standard del tubo	Lunghezza del tubo per cui non è richiesto alcun caricamento di refrigerante	Quantità di refrigerante aggiuntivo richiesto per metro di tubo in più
AEG ECO 35PIH	5,0 m	≤7,0 m	16 g/m
AEG ECO 50PIH			16 g/m
AEG ECO 70PIH			25 g/m
AEG ECO 85PIH			30 g/m
AEG ECO 100PIH			35 g/m
AEG ECO 100PIH3			35 g/m
AEG ECO 140PIH	7,5 m	≤9,5 m	40 g/m
AEG ECO 140PIH3			40 g/m
AEG ECO 160PIH3			40 g/m

3.2.6 Installazione del tubo di scarico

3.2.6.1 Tubo di scarico laterale interno

AVVISO

Installare il tubo flessibile di scarico secondo le istruzioni contenute nel presente manuale di installazione e mantenere l'area sufficientemente calda per prevenire la formazione di condensa. Un'installazione problematica dei tubi può causare perdite di acqua.

(1) Installare il tubo flessibile di scarico con una pendenza verso il basso di 1/50 o 1/100 e non utilizzare colonne montanti o sifoni per il tubo flessibile. Fare riferimento alla figura seguente.

(2) Accertarsi che non siano presenti rotture o perdite sul tubo flessibile di scarico per evitare la formazione di sacche d'aria. Fare riferimento alla figura seguente.

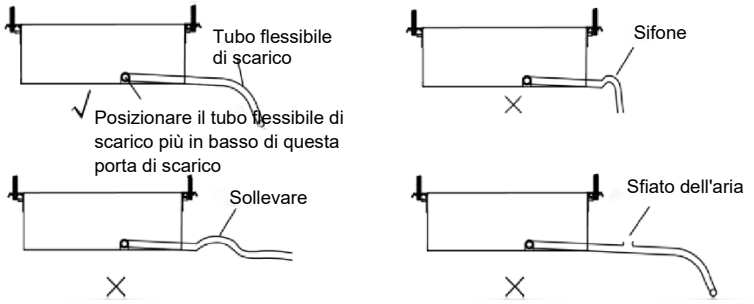

(3) In caso di tubo flessibile particolarmente lungo, montare dei supporti. Fare riferimento alla figura seguente.

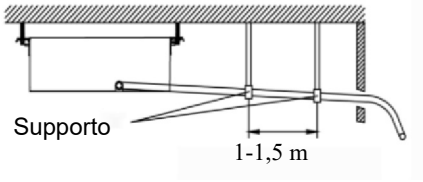

(4) Utilizzare sempre un tubo flessibile di scarico adeguatamente isolato.

(5) Utilizzare un tubo flessibile di scarico adatto

(6) L'unità è predisposta con uscite di scarico sia a destra che a sinistra. Selezionare l'apertura di scarico in base alle condizioni di installazione sul posto. Fare riferimento alla figura seguente.

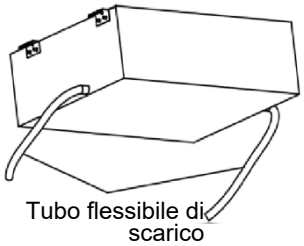

(7) Al momento della spedizione dell'unità dalla fabbrica, l'uscita di scarico predefinita è quella sul lato sinistro (lato della scatola elettrica).

(8) Se deve essere utilizzata l'apertura sul lato destro dell'unità, spostare il cappuccio di scarico su quella di sinistra. Fare riferimento alla figura seguente.

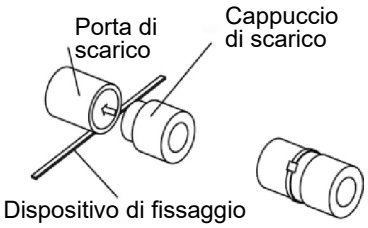

(9) Assicurarsi di predisporre l'isolamento del punto di collegamento tra l'apertura e il tubo flessibile di scarico. Fare riferimento alla figura seguente.

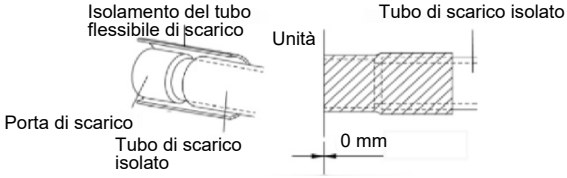

(10) Anche l'apertura non utilizzata deve essere adeguatamente isolata. Fare riferimento alla figura seguente.

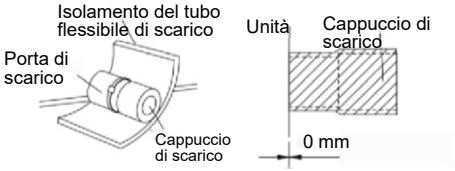

(11) Su un lato dell'isolamento è presente una striscia adesiva che, una volta rimossa la carta protettiva, consente di attaccare l'isolamento direttamente al tubo flessibile di scarico.

3.2.6.2 Tubo di scarico laterale esterno

(1). Se l'unità esterna si trova sotto l'unità interna, posizionare i tubi in base allo schema seguente.

1) Il tubo flessibile di scarico deve essere posizionato a terra con l'estremità non immersa nell'acqua. Tutti i tubi devono essere sostenuti e fissati alla parete.
2) Avvolgere il nastro isolante dal basso verso l'alto.
3) Tutti i tubi devono essere avvolti da nastro isolante e fissati alla parete con appositi collari.

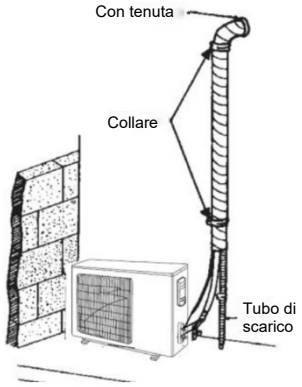

(2). Se l'unità esterna si trova sopra l'unità interna, posizionare i tubi in base allo schema seguente.

1) Avvolgere il nastro isolante dal basso verso l'alto.
2) Tutti i tubi devono essere avvolti insieme per evitare il ritorno dell'acqua nel locale.
3) Utilizzare collari per fissare tutti i tubi alla parete.

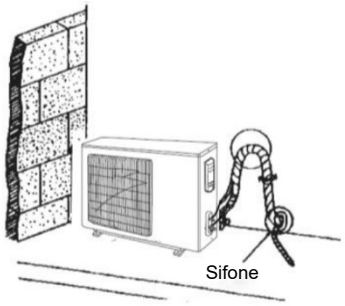

3.2.6.3 Considerazioni sul tubo montante con le unità con pompa

(1) Nelle unità con pompa di condensa è prevista solo un'apertura di scarico laterale, posta accanto alla scatola elettrica, che costituisce l'unica apertura possibile per il collegamento del tubo flessibile di scarico.

Componente / Modello	Tubo di scarico (dimensione esterna x spessore parete) (mm)
ADG ECO 35PH	Ø26×1,5
ADG ECO 50PH	
ADG ECO 70PH, ADG ECO 70PHB	
ADG ECO 85PH, ADG ECO 85PHB	
ADG ECO 100PH	
ADG ECO 140PH	
ADG ECO 160PH	

(2) Le unità con pompa di condensa sono dotate di serie di cappucci di scarico che chiudono le due aperture di scarico presenti nel pannello inferiore. Una volta completata l'installazione del tubo flessibile di scarico, anche queste due aperture di scarico devono essere adeguatamente isolate con la procedura descritta in precedenza.

(3) L'altezza di installazione rialzata del tubo di scarico è inferiore a 1000 mm, come mostrato nella figura seguente.

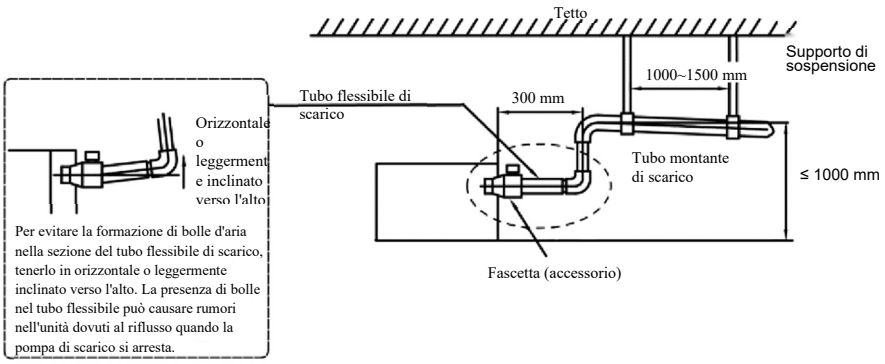

L'altezza verticale del tubo flessibile di scarico non deve superare i 75 mm per evitare di sottoporre l'apertura di scarico a un'ulteriore forza esterna.

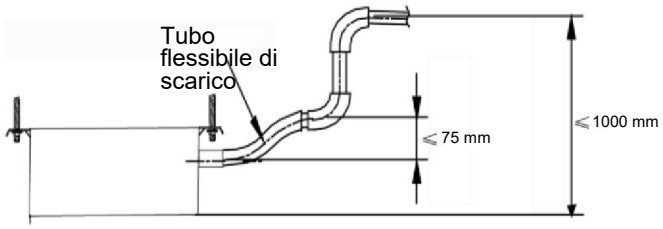

Se si utilizzano più tubi flessibili di scarico, l'installazione deve essere eseguita come descritto nella figura sottostante.

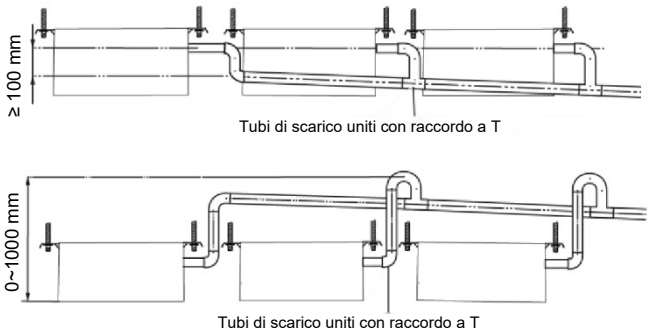

Avviso: le specifiche del tubo di scarico ricongiunto selezionato devono essere adeguate alla capacità operativa dell'unità.

(4) La derivazione di scarico deve essere collegata alla sezione verticale o orizzontale del tubo di scarico principale.

(5) Il tubo orizzontale non deve essere collegato al tubo verticale posizionato alla stessa altezza. Collegarlo nel modo seguente:

1) Fissare il connettore a 3 vie del raccordo del tubo di scarico.
2) Fissare il raccordo a gomito.
3) Fissare il tubo orizzontale.

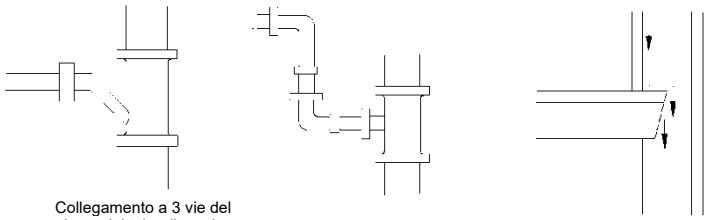

Collegamento a 3 vie del giunto del tubo di scarico

Collegamento del gomito di scarico

Collegamento del tubo orizzontale

3.2.6.4 Verifica dello scarico

Dopo aver completato le operazioni sui tubi, verificare che lo scarico sia uniforme.

Come illustrato nella figura, aggiungere lentamente circa 1 litro di acqua nella vaschetta di scarico e controllare il flusso dello scarico durante il funzionamento in modalità RAFFREDDAMENTO.

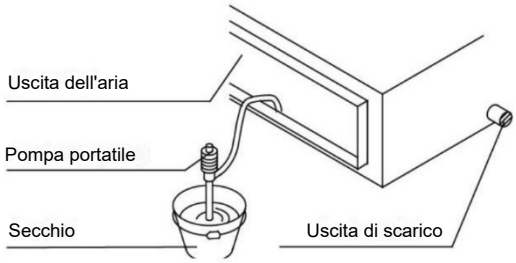

3.2.7 Installazione del condotto

3.2.7.1 Dimensioni dell'ingresso dell'aria di mandata/aspirazione

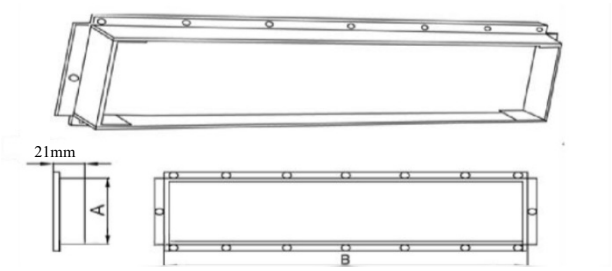

Uscita dell'aria di mandata

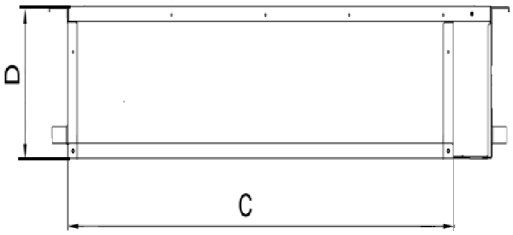

Uscita dell'aria di aspirazione

Unità: mm

Componente / Modello	Uscita dell'aria di mandata		Ingresso dell'aria di ritorno	
	A	B	C	D
ADG ECO 35PH	122	585	700	200
ADG ECO 50PH	122	885	1000	200
ADG ECO 70PH	142	1185	1300	220
ADG ECO 85PH				
ADG ECO 70PHB	219	743	900	260
ADG ECO 85PHB				
ADG ECO 100PH	195	746	960	264
ADG ECO 140PH	195	1150	1360	264
ADG ECO 160PH				

3.2.7.2 Ingresso dell'aria di aspirazione

(1) Il metodo predefinito in fabbrica dell'aria di aspirazione utilizza il lato posteriore. Il coperchio dell'aria di aspirazione deve essere installato nella parte inferiore dell'unità, come illustrato nella figura seguente:

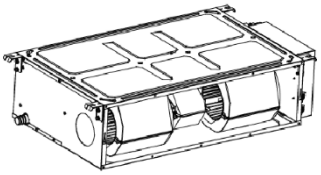

(2) Se viene adottato il metodo dell'aria di aspirazione verso il basso, installare il coperchio dell'aria di aspirazione sul lato posteriore dell'unità dopo averla smontata.

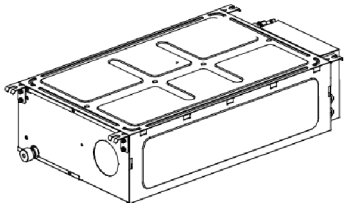

(3) Collegare il condotto di aspirazione all'ingresso dell'aria di aspirazione dell'unità interna tramite rivetti e l'altra estremità all'ingresso dell'aria di aspirazione. Per maggiore comodità di regolazione in altezza, è possibile utilizzare del fil di ferro per sagomare e rinforzare il condotto in tela.

(4) Il rumore dell'aria di aspirazione verso il basso è ovviamente maggiore di quello dell'aria di aspirazione posteriore. Per l'aria di aspirazione verso il basso, aggiungere il silenziatore e il cartone per la pressione statica per effettuare il trattamento di riduzione della rumorosità.

3.2.7.3 Installazione del condotto di alimentazione dell'aria e del condotto dell'aria di aspirazione

Selezionare il metodo di installazione tenendo presenti interamente le condizioni degli edifici, la manutenzione ecc., come illustrato nella figura seguente.

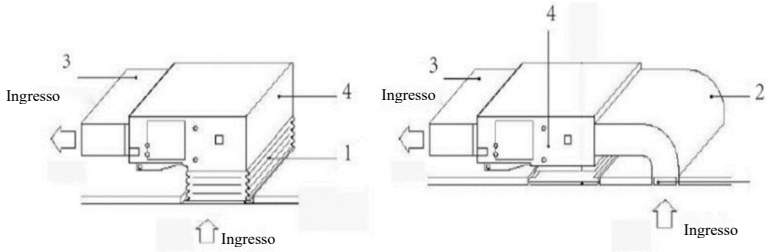

N.	1	2	3	4
Nome	condotto in tela	condotto di aspirazione dell'aria	condotto di alimentazione dell'aria	unità interna

3.2.7.4 Installazione del condotto dell'aria fresca

(1) Durante il collegamento del condotto dell'aria fresca, tagliare il deflettore aria fresca, come illustrato nella figura seguente. Se il condotto dell'aria fresca non viene utilizzato, chiudere lo spazio vuoto del deflettore aria fresca con la spugna.

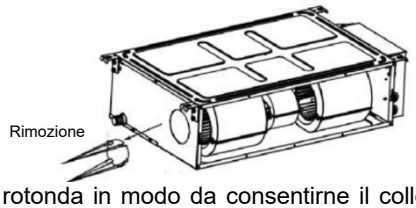

(2) Installare la flangia rotonda in modo da consentirne il collegamento al condotto dell'aria fresca, come illustrato nella figura seguente.

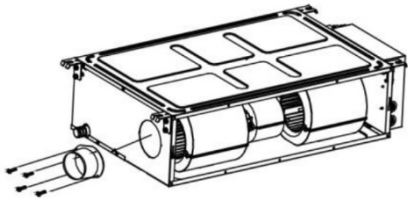

(3) Il condotto dell'aria e il condotto a flangia rotonda devono essere in posizione nascosta e mantenuti caldi.

(4) L'aria fresca è quella ottenuta dopo il filtraggio.

AVVISO

①. Il condotto dell'aria di mandata, il condotto dell'aria di aspirazione e il condotto dell'aria fresca devono essere dotati di uno strato termoisolante per evitare dispersione di calore e condensa. Applicare il chiodo di plastica al condotto dell'aria, quindi collegare il cotone di ritenzione termica con stagnola e fissarlo con l'apposita copertura; infine, sigillare completamente il giunto di collegamento con nastro di stagnola; è possibile utilizzare anche altri materiali termoisolanti adeguatamente efficaci.

②. Ciascun condotto dell'aria di mandata e dell'aria di aspirazione deve essere fissato alla fondazione prefabbricata con un supporto in ferro; il giunto del condotto dell'aria deve essere sigillato ermeticamente utilizzando una colla specifica per evitare perdite.

③. La progettazione e la costruzione del condotto dell'aria devono essere conformi alle specifiche e ai requisiti tecnici nazionali vigenti.

④. La distanza tra il bordo del condotto dell'aria di aspirazione e la parete deve essere superiore a 150 mm; aggiungere un filtro per l'ingresso dell'aria di aspirazione.

⑤. Tenere conto della riduzione del rumore e dell'assorbimento degli urti nella progettazione e nella realizzazione dei condotti dell'aria. Inoltre, la fonte del rumore deve rimanere lontano dai luoghi di assembramento, ad esempio, la presa d'aria di aspirazione non deve mai essere progettata per essere installata al di sopra dell'utilizzatore (ufficio e area ricreativa).

3.2.8 Installazione del comando a filo

Fare riferimento al manuale di istruzioni del comando a filo.

3.3 Installazione elettrica

3.3.1 Requisiti e avviso sull'installazione elettrica

AVVERTENZA:

L'installazione elettrica del condizionatore deve soddisfare i seguenti requisiti:

①. L'installazione elettrica deve essere eseguita da personale specializzato in conformità alle leggi e alle normative locali e alle istruzioni contenute nel presente manuale. Non estendere mai il cavo di alimentazione. Il circuito elettrico deve essere dotato di un sezionatore e di un interruttore ad aria di capacità sufficiente.

②. L'alimentazione elettrica dell'unità deve essere compresa nell'intervallo di valori nominali indicato nel manuale di istruzioni. Utilizzare un circuito di alimentazione dedicato per il condizionatore. Non prelevare l'alimentazione da un circuito di alimentazione diverso.

③. Il circuito del condizionatore deve trovarsi a una distanza di almeno 1,5 m da qualsiasi superficie infiammabile.

④. Il cavo di alimentazione esterno, il cavo di collegamento delle unità interna ed esterna e i cavi di comunicazione devono essere fissati saldamente.

⑤. Il cavo di alimentazione esterno, il cavo di collegamento delle unità interna ed esterna e i cavi di comunicazione non possono venire direttamente a contatto con oggetti molto caldi. Ad esempio, non devono venire a contatto con canne fumarie, tubi del gas caldi o altri oggetti molto caldi.

⑥. Il cavo di alimentazione esterno, i cavi di comunicazione e il cavo di collegamento delle unità interna ed esterna non devono essere schiacciati. Non tirare, estendere o piegare mai i fili.

⑦. Il cavo di alimentazione esterno, i cavi di comunicazione e il cavo di collegamento delle unità interna ed esterna non devono urtare travi o bordi metallici sul soffitto né venire a contatto con sbavature metalliche o estremità metalliche affilate.

⑧. Collegare i fili in modo corrispondente facendo riferimento allo schema elettrico

riportato sull'unità o sulla scatola elettrica. Le viti devono essere serrate completamente. Le viti scanalate devono essere sostituite da apposite viti a testa piatta.

⑨. Utilizzare i cavi di alimentazione forniti in dotazione con il condizionatore. Non sostituire i cavi di alimentazione in modo arbitrario. Non modificare la lunghezza e i morsetti dei cavi di alimentazione. Se occorre sostituire i cavi di alimentazione, contattare il centro di assistenza locale ArgoClima.

⑩. I morsetti dei cavi devono essere collegati saldamente alla morsettiera. Non sono consentiti collegamenti allentati.

⑪. Al termine dell'installazione elettrica, utilizzare serracavi per fissare il cavo di alimentazione, il cavo di collegamento delle unità interna ed esterna e i cavi di comunicazione. Accertarsi che i cavi non siano troppo serrati.

⑫. La sezione del cavo di alimentazione deve essere di diametro idoneo. In caso di danneggiamento del cavo di alimentazione o di altri cavi, è necessario procedere alla sostituzione utilizzando cavi specifici. La procedura di cablaggio deve essere eseguita in conformità alle norme e ai regolamenti nazionali in materia.

3.3.2 Parametri elettrici

3.3.2.1 Specifiche dei cavi e capacità dei fusibili

Modello	Alimentazione elettrica	Capacità del fusibile	Potenza del sezionatore	Sezione minima del cavo di alimentazione
	V/Ph/Hz	A	A	mm^2
Unità interna	220-240V/50Hz/1ph 208-230V/60Hz/1ph	3,15	6	1,0

Modello	Alimentazione elettrica	Potenza del sezionatore	Sezione minima del cavo di alimentazione
	V/Ph/Hz	A	mm^2
AEG ECO 35PIH	220-240V/50Hz/1ph 208-230V/60Hz/1ph	16	1,5
AEG ECO 50PIH		16	1,5
AEG ECO 70PIH		20	2,5
AEG ECO 85PIH		25	2,5
AEG ECO 100PIH		32	4,0
AEG ECO 140PIH		40	6,0
AEG ECO 100PIH3	380-415V/50Hz/60Hz/3ph	16	1,5
AEG ECO 140PIH3		16	1,5
AEG ECO 160PIH3		16	1.5

AVVISO:

①. Il fusibile è situato sul pannello principale.

②. Installare un sezionatore su ogni morsetto di alimentazione vicino alle unità (unità interna ed esterna) con una separazione tra i contatti di almeno 3 mm. Deve essere possibile collegare o scollegare le unità.

③. Le specifiche del sezionatore e del cavo di alimentazione elencate nella tabella precedente sono determinate in base all'ingresso di alimentazione massimo assorbito dalle unità.

④. Le specifiche dei cavi di alimentazione elencate nella tabella precedente si riferiscono a condizioni di esercizio con temperatura ambiente pari a 40 °C e con cavo multifilo in rame (ad esempio, cavo in rame YJV, con guaina isolata in PE e

PVC) protetto da un tubo e resistente alla temperatura massima di 90 °C (vedere IEC 60364-5-52). Se le condizioni di esercizio variano, regolare le specifiche in base agli standard nazionali.

⑤ Le specifiche del sezionatore si basano su condizioni di esercizio con temperatura di esercizio pari a 40 °C. Se le condizioni di esercizio variano, regolare le specifiche in base agli standard nazionali.

⑥. Utilizzare due tratti di cavi di alimentazione da 0,75 mm^2 come cavi di comunicazione tra le unità interna e esterna. La lunghezza massima è 100 m. Selezionare una lunghezza adeguata in base alle condizioni locali. I cavi di comunicazione non devono intrecciarsi. Per garantire la conformità alla norma EN 55014, è necessario utilizzare un filo della lunghezza di 8 metri.

⑦. Utilizzare due tratti di cavi di alimentazione da 0,75 mm^2 come cavi di comunicazione tra il comando a filo e l'unità interna. La lunghezza massima è 30 m. Selezionare una lunghezza adeguata in base alle condizioni locali. I cavi di comunicazione non devono intrecciarsi. Per garantire la conformità alla norma EN 55014, è necessario utilizzare un filo della lunghezza di 7,5 metri.

⑧. La sezione del cavo di comunicazione non deve essere inferiore a 0,75 mm^2. Si consiglia di utilizzare cavi di alimentazione da 0,75 mm^2 come cavi di comunicazione.

3.3.3 Collegamento tra cavo di alimentazione e cavo di comunicazione

(1) Per cavi ad anima (come illustrato di seguito):

1) Utilizzare tagliafili per tagliare l'estremità del cavo e spellare quindi circa 25 mm di strato isolante.
2) Utilizzare un cacciavite per allentare la vite del morsetto sulla morsettiera.
3) Utilizzare le pinze per piegare il cavo ad anima in modo da formare un anello adatto alla vite del morsetto.
4) Formare un anello adeguato e collocarlo sulla morsettiera. Utilizzare un cacciavite per serrare la vite del morsetto.

(2) Per spezzoni di cavi (come illustrato di seguito):

1) Utilizzare tagliafili per tagliare l'estremità del cavo e spellare quindi circa 10 mm di strato isolante.
2) Utilizzare un cacciavite per allentare la vite del morsetto sulla morsettiera.
3) Utilizzare un dispositivo di fissaggio o una fascetta di forma tonda per fissare saldamente il morsetto tondo all'estremità spellata del filo.
4) Individuare il tubo del morsetto tondo. Utilizzare un cacciavite per sostituirlo e serrare la vite del morsetto (come illustrato di seguito).

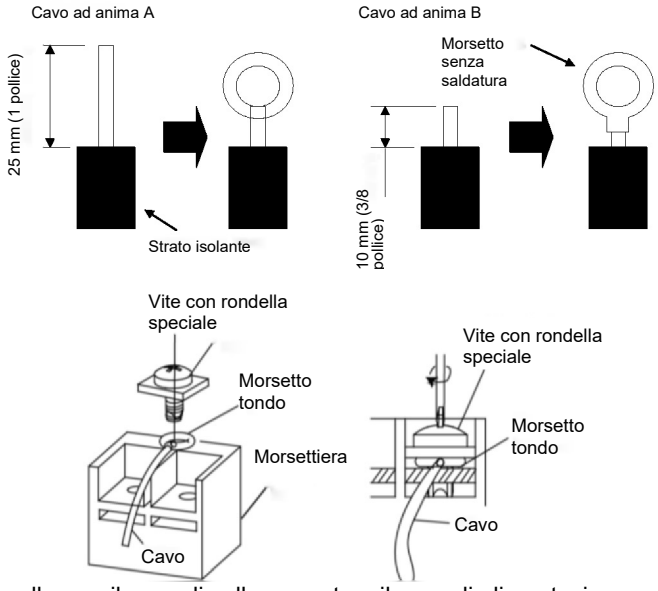

(3) Come collegare il cavo di collegamento e il cavo di alimentazione.

Instradare il cavo di collegamento e il cavo di alimentazione attraverso il tubo di isolamento. Fissare quindi i fili con serracavi (come illustrato nella figura seguente).

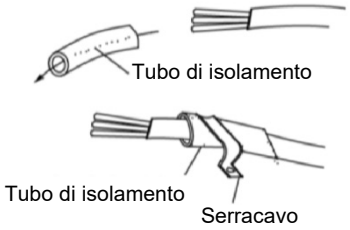

Avvertenza	
①.	Prima dell'uso, verificare che le unità interna ed esterna siano accese.
②.	Abbinare i numeri dei morsetti e i colori dei cavi ai colori indicati nell'unità interna.
③.	Un collegamento errato dei cavi può provocare la bruciatura dei componenti elettrici.
④.	Collegare saldamente i cavi alla scatola di cablaggio. Un'installazione incompleta può comportare il pericolo d'incendio.
⑤.	Utilizzare serracavi per fissare i coperchi esterni dei cavi di collegamento (gli isolatori devono essere fissati saldamente; in caso contrario, potrebbero verificarsi perdite elettriche).
⑥.	Il cavo di terra deve essere collegato.

(4) Cablaggio tra unità interna ed esterna.

Per il collegamento tra le unità, utilizzare esclusivamente tubo in rame ricotto e disossidato per condizionamento e refrigerazione ed isolato con polietilene espanso di spessore min. 8 mm.

Unità monofase: AEG ECO 35PIH, AEG ECO 50PIH, AEG ECO 70PIH, AEG 85PIH.

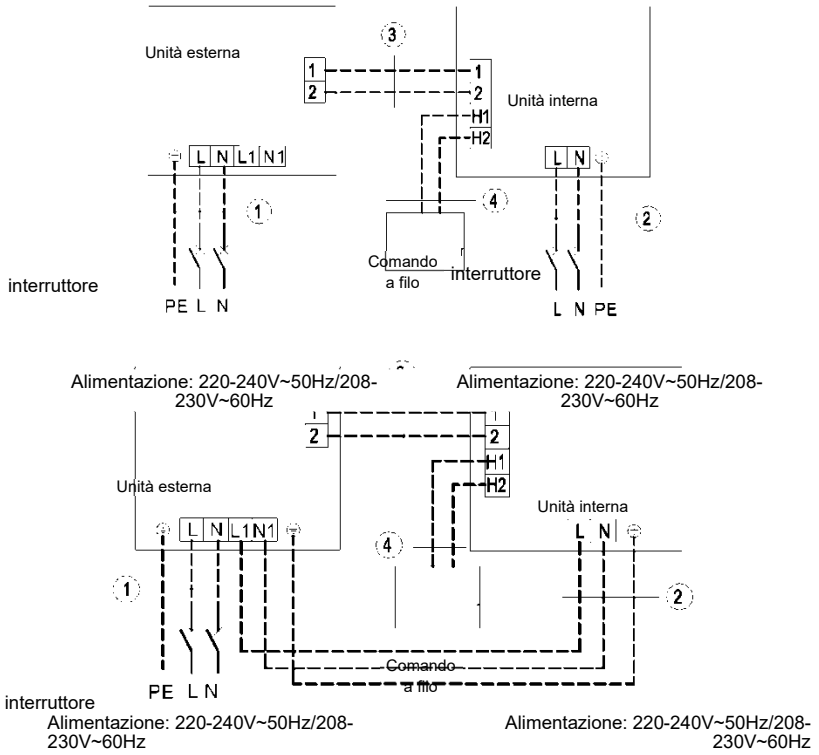

ADG ECO 35PH+AEG ECO 35PIH
ADG ECO 50PH+AEG ECO 50PIH
①. Cavo di alimentazione 3×1,5 mm^2
②. Cavo di alimentazione 3×1,0 mm^2
③. Cavi di comunicazione 2×0,75 mm^2
④. Cavi di comunicazione 2×0,75 mm^2

ADG ECO 85PH+AEG ECO 85PIH
ADG ECO 70PH+AEG ECO 70PIH
①. Cavo di alimentazione 3×2,5 mm^2
②. Cavo di alimentazione 3×1,0 mm^2
③. Cavi di comunicazione 2×0,75 mm^2
④. Cavi di comunicazione 2×0,75 mm^2

Unità monofase: AEG ECO 100PIH, AEG ECO 140PIH.

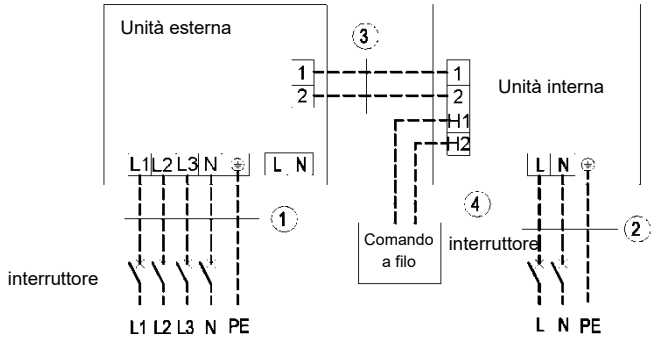

Alimentazione: 220-240V~50Hz/208-230V~60Hz Alimentazione: 220-240V~50Hz/208-230V~60Hz

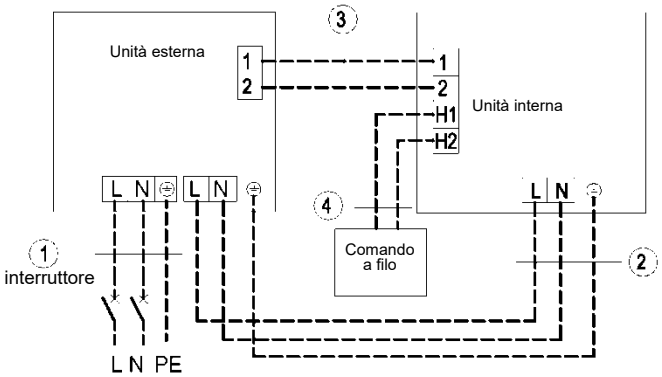

Alimentazione: 220-240V~50Hz/208-230V~60Hz Alimentazione: 220-240V~50Hz/208-230V~60Hz

ADG ECO 100PH+AEG ECO 100PIH3
ADG ECO 140PH+AEG ECO 140PIH
①. Cavo di alimentazione 3×4,0 mm2
②. Cavo di alimentazione 3×1,0 mm2
③. Cavi di comunicazione 2×0,75 mm2
④. Cavi di comunicazione 2×0,75 mm2

ADG ECO 140PH+AEG ECO 140PIH
①. Cavo di alimentazione 3×6,0 mm2
②. Cavo di alimentazione 3×1,0 mm2
③. Cavi di comunicazione 2×0,75 mm2

Unità trifase: AEG ECO 100PIH3, AEG ECO 140PIH3.

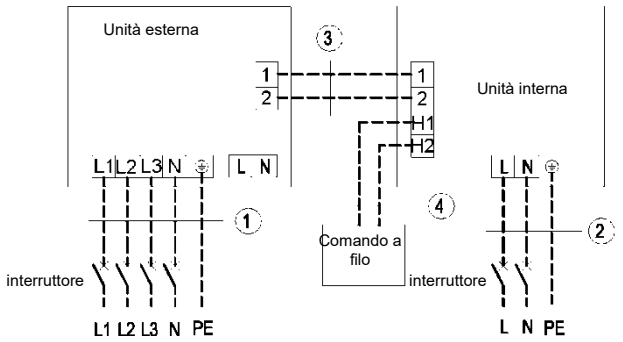

Alimentazione: 380V~415V 3N ~ 50/60Hz Alimentazione: 220-240V/208-230V ~ 50Hz/~60Hz

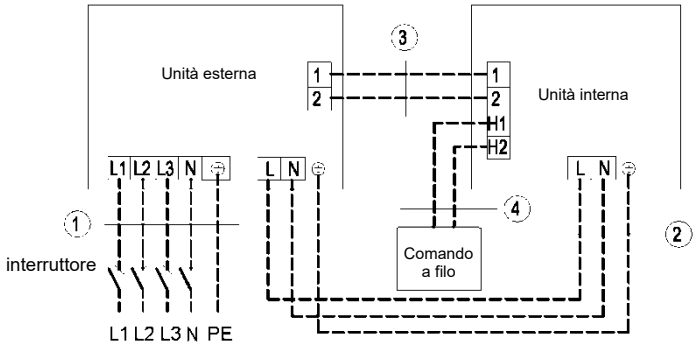

Alimentazione: 380V~415V 3N ~ 50/60Hz Alimentazione: 220-240V~50Hz/208-230V~60Hz

AEG ECO 100PH+AEG ECO 100PIH3
AEG ECO 140PH+AEG ECO 140PIH3
①.Cavo di alimentazione 5×1,5 mm^2
②.Cavo di alimentazione 3×1,0 mm2
③.Cavi di comunicazione 2×0,75 mm^2
④.Cavi di comunicazione 2×0,75 mm^2

Unità trifase: AEG ECO 160PIH3.

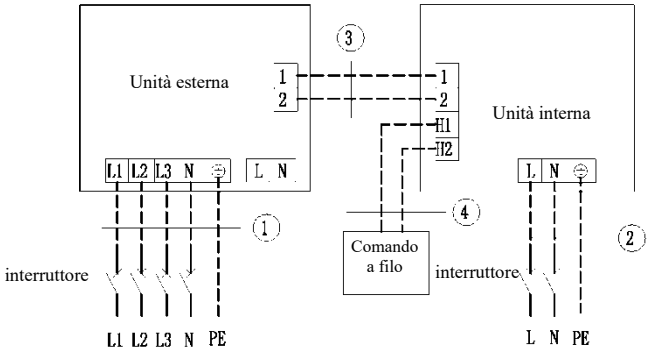

Alimentazione: 380V ~ 415V 3N ~ 50/60Hz

Alimentazione: 220–240V/208-230V ~ 50Hz/~60Hz

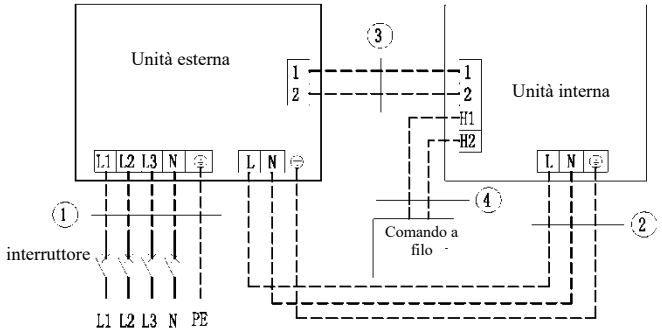

Alimentazione: 380V~415V 3N ~ 50/60Hz

Alimentazione: 220-240V~50Hz/208-230V~60Hz

ADG ECO 160PH+AEG ECO 160PIH3
①.Cavo di alimentazione 5×1,5 mm^2
②.Cavo di alimentazione 3×1,0 mm2
③.Cavi di comunicazione 2×0,75 mm2
④.Cavi di comunicazione 2×0,75 mm2

(5) Cablaggio elettrico dell'unità interna e dell'unità esterna.

Avvertenza	
①.	I cavi di alta e bassa tensione devono essere instradati attraverso diversi anelli di gomma presenti nella copertura della scatola elettrica.
②.	Non avvolgere il cavo di collegamento e il cavo di comunicazione del comando a filo e non affiancarli, per evitare che si verifichino errori.
③.	I cavi di alta e bassa tensione devono essere fissati separatamente. Fissare i primi con fascette grandi e i secondi con fascette piccole.
④.	Utilizzare le viti per serrare i cavi di collegamento e i cavi di alimentazione delle unità interna ed esterna sulla morsettiera. Un'installazione inadeguata può comportare il pericolo d'incendio.
⑤.	Se i cavi di collegamento dell'unità interna (unità esterna) e i cavi di alimentazione non vengono collegati correttamente, il condizionatore potrebbe danneggiarsi.
⑥.	Collegare a terra le unità interna ed esterna utilizzando il cavo di terra.
⑦.	Le unità devono essere conformi alle norme e ai regolamenti locali e nazionali vigenti in materia di consumo di energia.
⑧.	Nel collegamento del cavo di alimentazione, assicurarsi che la sequenza delle fasi dell'alimentazione elettrica corrisponda ai rispettivi morsetti; in caso contrario, il compressore viene invertito con conseguenti anomalie di funzionamento.

1) Lato interno

Togliere il coperchio della scatola elettrica dal sottoblocco della stessa. Collegare quindi i cavi. Collegare i cavi di collegamento dell'unità interna in base ai contrassegni corrispondenti. (previsto per ADG ECO 160PH).

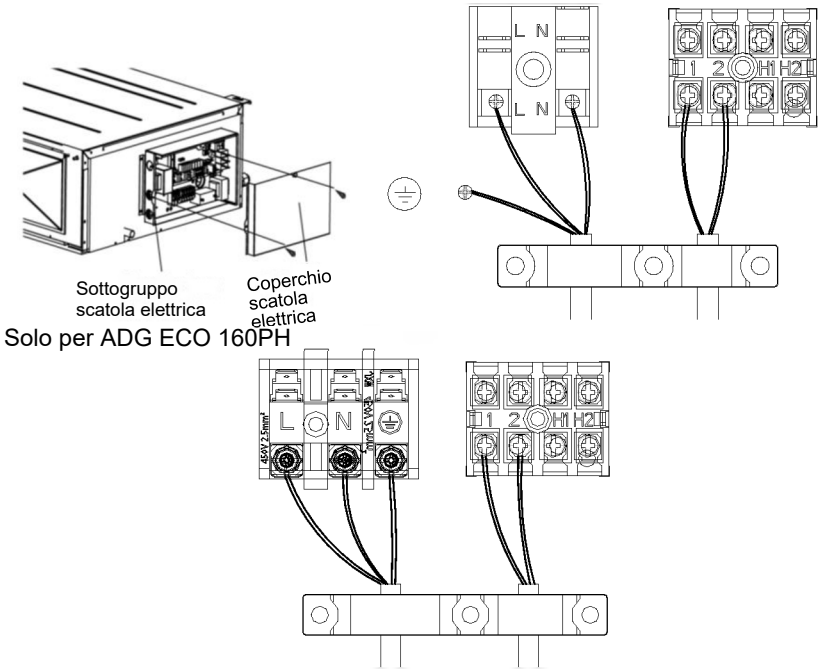

2) Lato esterno

Rimuovere la maniglia grande/il pannello anteriore dell'unità esterna e inserire un'estremità del cavo di comunicazione e del cavo di alimentazione alla morsettiera.

Monofase: AEG ECO 35PIH,AEG ECO 50PIH,AEG ECO 70PIH,AEG ECO 85PIH

a) Instradamento dei cavi di un'alimentazione elettrica separata:

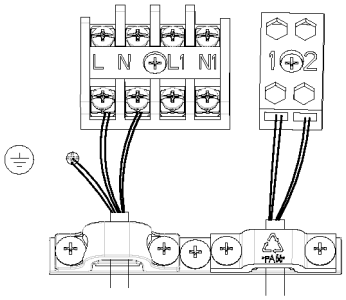

b) Instradamento dei cavi di un'alimentazione elettrica unificata:

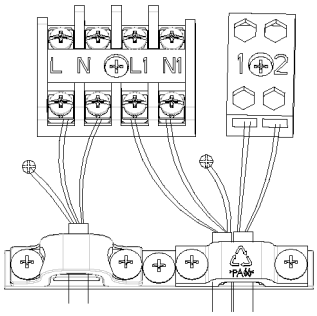

Monofase: AEG ECO 100PIH, AEG ECO 140PIH.

a) Instradamento dei cavi di un'alimentazione elettrica per unità monofase.

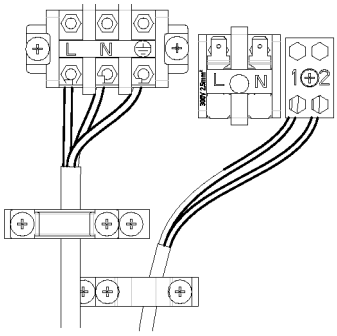

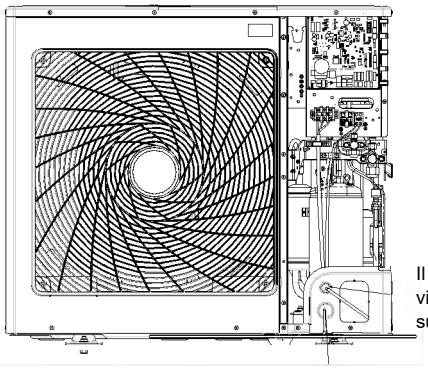

Il cavo di comunicazione viene inserito nel foro superiore

I cavi di alimentazione dell'unità esterna e dell'unità interna vengono inseriti nel foro inferiore.

b) Instradamento dei cavi di un'alimentazione elettrica per unità monofase.

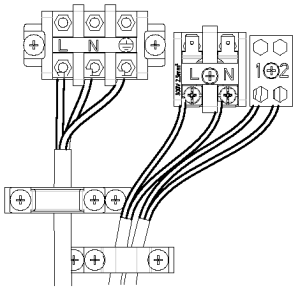

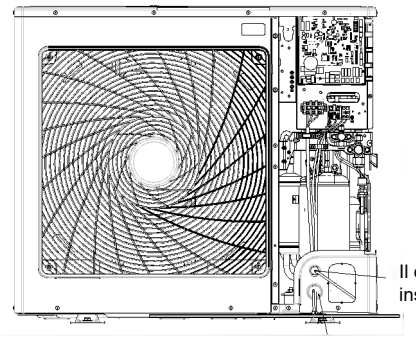

Il cavo di comunicazione viene inserito nel foro superiore

I cavi di alimentazione dell'unità esterna e dell'unità interna vengono inseriti nel foro inferiore.

Trifase: AEG ECO 100PIH3, AEG ECO 140PIH3, AEG ECO 160PIH3.

a) Instradamento dei cavi di un'alimentazione elettrica per unità trifase.

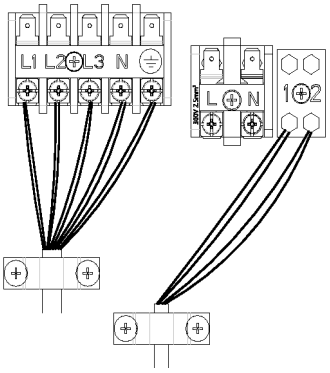

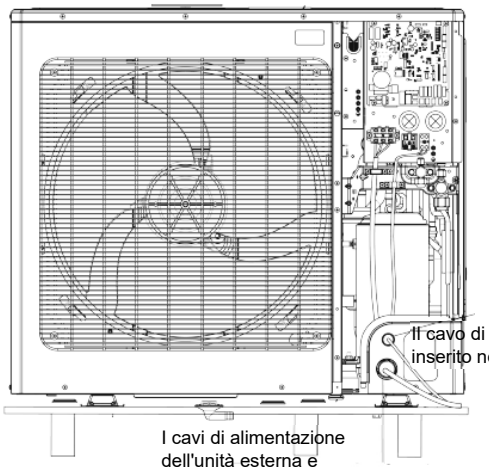

Solo per AEG ECO 160PIH3:

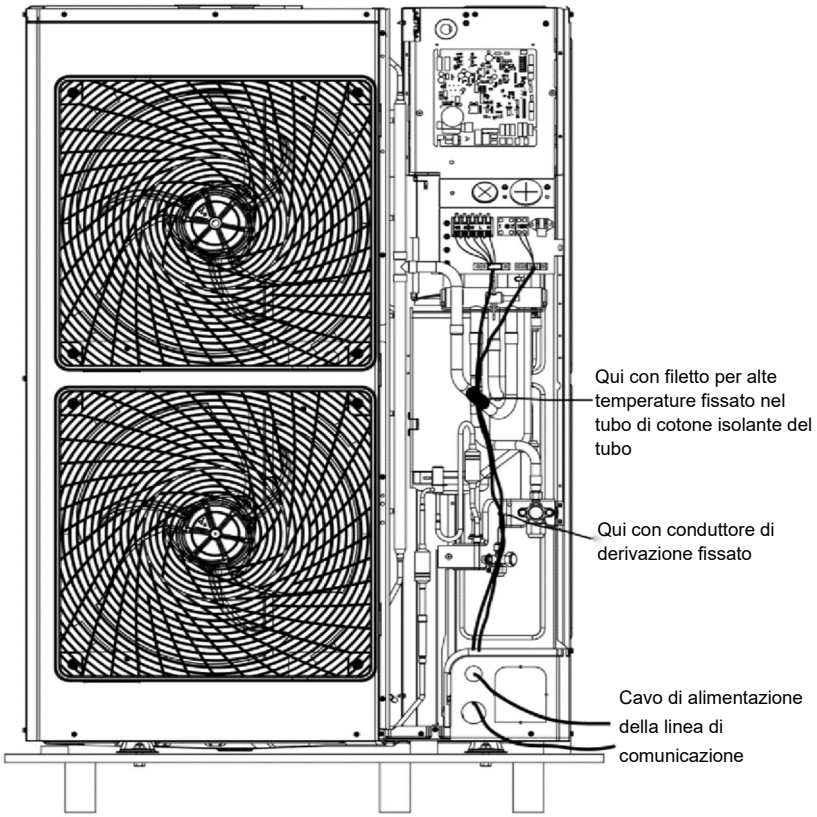

b) Instradamento dei cavi di un'alimentazione elettrica per unità trifase.

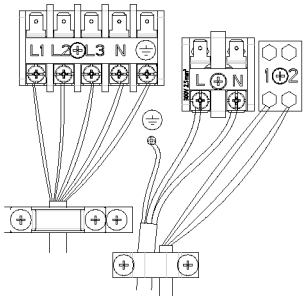

Solo per AEG ECO 160PIH3:

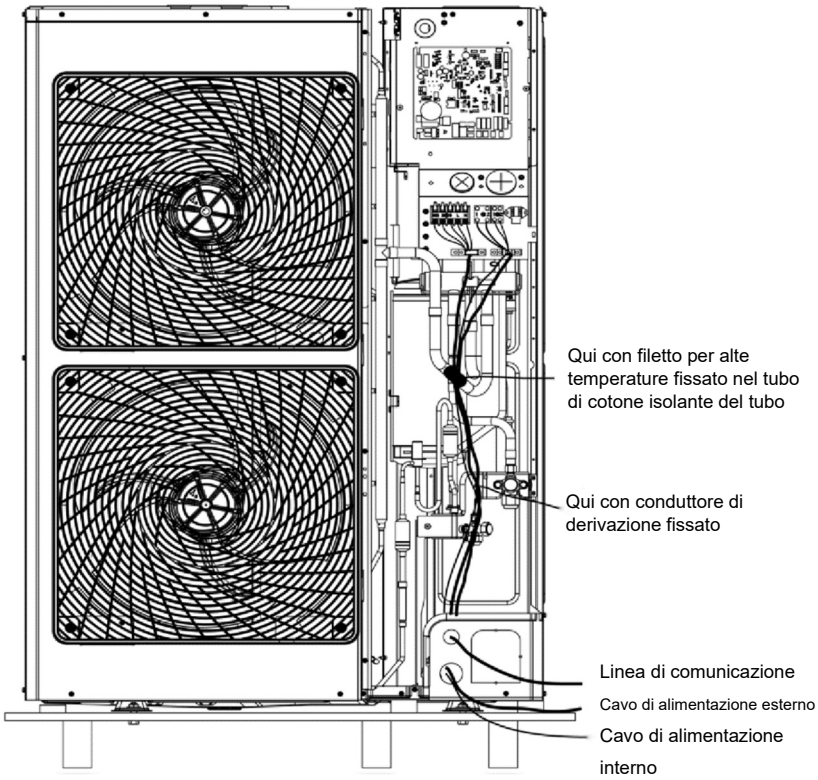

Il cavo di alimentazione deve essere fissato insieme al pannello laterale destro e al gancio con un serracavo per evitare il contatto con i tubi. La linea di

comunicazione tra le unità interna ed esterna deve essere instradata insieme al pannello laterale destro, lontano dal cavo di alimentazione.

3.4 Controlli dopo l'installazione

Verifiche successive all'installazione

Verifica	Eventi possibili dovuti a un'installazione inadeguata
Il corpo principale è installato saldamente?	L'unità potrebbe cadere, vibrare o emettere rumori.
È stato eseguito il test di tenuta dell'acqua?	La capacità di raffreddamento può peggiorare.
Il termoisolamento dell'unità è adeguato?	Possono formarsi gocce d'acqua di condensa.
Lo scarico dell'acqua funziona correttamente?	Possono formarsi gocce d'acqua di condensa.
La tensione corrisponde a quella indicata sulla targhetta di identificazione?	L'unità potrebbe non funzionare o i suoi componenti potrebbero bruciarsi.
I cavi e i tubi sono installati correttamente?	L'unità potrebbe non funzionare o i suoi componenti potrebbero bruciarsi.
L'unità è stata messa a terra in modo sicuro?	Rischio di perdite elettriche.
Le specifiche dei cavi sono conformi ai requisiti?	L'unità potrebbe non funzionare o i suoi componenti potrebbero bruciarsi.
Sono presenti ostacoli che ostruiscono l'ingresso e l'uscita dell'aria delle unità interna ed esterna?	La capacità di raffreddamento può peggiorare.
La lunghezza del tubo del refrigerante e la quantità di carica refrigerante sono state registrate?	Non è possibile controllare la quantità di carica refrigerante.

3.5 Funzionamento di prova

Preparazione prima di collegare l'alimentazione.

(1) Se la procedura di installazione non è completata, non collegare l'alimentazione elettrica.

(2) Il circuito di controllo è corretto e tutti i cavi sono collegati saldamente.

(3) Le valvole di sfiato del tubo del gas e del tubo del liquido sono aperte.

(4) L'interno dell'unità deve essere pulito. Rimuovere gli eventuali oggetti non pertinenti.

(5) Dopo il controllo, rimontare il pannello laterale anteriore.

Funzionamento dopo il collegamento dell'alimentazione elettrica:

(1) Al termine di tutte le procedure sopra descritte, accendere l'unità.

(2) Se la temperatura esterna è superiore a 30 °C, non è possibile attivare la modalità riscaldamento.

(3) Assicurarsi che le unità interna ed esterna funzionino normalmente.

(4) Se durante il funzionamento del compressore è possibile percepire un rumore anomalo di liquidi, spegnere immediatamente il condizionatore. Attendere che la cinghia per il riscaldamento elettrica si riscaldi a sufficienza, quindi riavviare il condizionatore.

(5) Verificare che il flusso d'aria dell'unità interna sia normale.

(6) Premere il tasto di oscillazione o il tasto di controllo della velocità sul telecomando o sul comando a filo per verificare il normale funzionamento della ventola.

Avviso:

①. Se il telecomando viene utilizzato per spegnere l'unità, il compressore continuerà a funzionare per 6 minuti.

②. Se il telecomando viene utilizzato per spegnere l'unità e riaccenderla immediatamente, il riavvio del compressore richiede 3 minuti. Anche premendo il tasto "ON/OFF" sul telecomando, l'avvio non è immediato.

③. Se il display del comando a filo non è in funzione, è probabile che il cavo di collegamento tra l'unità interna e il comando a filo non sia collegato. Verificare nuovamente.

4 Specifiche di esercizio

Consultare il manuale del comando a filo o del telecomando.

5 Manutenzione

5.1 Malfunzionamenti non causati da guasti dell'unità CA

(1) In caso di malfunzionamento del condizionatore, controllare innanzitutto quanto segue prima di procedere alla manutenzione:

Problema	Causa	Misura correttiva
Il condizionatore non funziona.	Se l'unità viene spenta e riaccesa immediatamente, il funzionamento del compressore viene ritardato di 3 minuti in modo da proteggere il compressore ed evitare il sovraccarico dell'impianto.	Attendere alcuni istanti.
	Il collegamento dei cavi è errato.	Collegare i cavi in conformità allo schema elettrico.
	Il fusibile o sezionatore è danneggiato.	Sostituire il fusibile o attivare il sezionatore.
	Interruzione dell'alimentazione elettrica.	Riavviare dopo il ripristino dell'alimentazione elettrica.
	La spina di alimentazione è allentata.	Reinserire la spina di alimentazione.
	La batteria del telecomando è quasi scarica.	Sostituire le batterie.
Effetto di raffreddamento o riscaldamento inadeguato.	L'ingresso e l'uscita dell'aria delle unità interna ed esterna sono ostruiti.	Eliminare gli ostacoli e mantenere una ventilazione adeguata nel locale adibito alle unità interna ed esterna.
	Impostazione della temperatura errata	Ripristinare la temperatura corretta.
	La velocità della ventola è troppo bassa.	Ripristinare la velocità corretta della ventola.
	La direzione del flusso d'aria non è corretta.	Cambiare la direzione dei deflettori d'aria.
	Le porte o le finestre sono aperte.	Chiuderle.
	Unità esposta alla luce diretta del	Applicare tende o deflettori

	sole.	davanti alle finestre.
	Troppe fonti di calore nel locale.	Rimuovere le fonti di calore non necessarie.
	Il filtro è ostruito o sporco.	Inviare il filtro a un tecnico qualificato per la pulizia.
	Gli ingressi o le uscite dell'aria delle unità sono ostruiti.	Eliminare eventuali ostruzioni dalle uscite e dagli ingressi dell'aria delle unità interna ed esterna.

(2) Le seguenti situazioni non costituiscono malfunzionamenti.

Problema	Circostanza	Causa
Il condizionatore emette una nebbiolina.	Durante il funzionamento.	Se l'unità viene utilizzata in condizioni di umidità elevata, l'aria umida presente nel locale viene raffreddata rapidamente.
Il condizionatore genera alcuni rumori.	L'impianto passa alla modalità riscaldamento dopo lo sbrinamento.	Il processo di sbrinamento genera acqua che viene trasformata in vapore acqueo.
	Il condizionatore emette un ronzio all'inizio del funzionamento.	All'inizio del funzionamento, il controllo della temperatura emette un ronzio. Il rumore si attenua dopo 1 minuto.
Il condizionatore emette polvere.	Appena l'unità viene accesa, emette un ronzio.	Subito dopo l'accensione dell'impianto, il refrigerante non è stabilizzato. Dopo circa 30 secondi, il ronzio emesso dall'unità si attenua.
	Dopo circa 20 secondi dalla prima attivazione della modalità riscaldamento o durante lo sbrinamento in fase di riscaldamento viene emesso un rumore di sfregamento del refrigerante.	È il rumore causato dal cambio di direzione della valvola a 4 vie. Il rumore si arresta dopo l'avvenuto cambio di direzione della valvola.
	All'accensione o allo spegnimento dell'unità viene emesso un sibilo e durante e dopo il funzionamento viene emesso un leggero sibilo.	È il rumore del refrigerante gassoso che arresta il flusso e il rumore del sistema di scarico.
	Durante e dopo il funzionamento viene	A causa delle variazioni di temperatura, il pannello

	emesso il rumore di uno scricchiolio.	anteriore e gli altri componenti possono espandersi e generare un rumore di abrasione.
	Quando l'unità viene accesa o spenta improvvisamente durante il funzionamento o dopo lo sbrinamento viene emesso un sibilo.	È il rumore causato dall'improvviso arresto o cambio di direzione del flusso refrigerante.
	L'unità viene accesa dopo un lungo periodo di inutilizzo.	La polvere presente dentro l'unità interna fuoriesce insieme all'aria.
Il condizionatore genera odori.	Durante il funzionamento.	L'unità interna emana l'odore del locale o di sigarette.

Avviso: verificare quanto sopra riportato e adottare le relative misure correttive. Se il condizionatore continua a non funzionare correttamente, spegnerlo immediatamente e contattare il centro di assistenza autorizzato ArgoClima. Rivolgersi a tecnici dell'assistenza qualificati per i controlli e le riparazioni dell'unità.

5.2 Codice di errore

Avvertenza	
①.	In presenza di eventi anomali (ad esempio, cattivo odore), spegnere immediatamente l'unità e scollegare l'alimentazione. Contattare quindi un centro di assistenza autorizzato ArgoClima. Se l'unità continua a funzionare in condizioni anomale, potrebbe essere danneggiata e causare scariche elettriche o incendi.
②.	Non riparare il condizionatore da soli. Una manutenzione inappropriata potrebbe causare scariche elettriche o incendi. Contattare quindi un centro di assistenza autorizzato ArogClima e richiedere l'intervento di tecnici dell'assistenza qualificati per le riparazioni.

Se sul display o sul comando a filo viene visualizzato un codice di errore, fare riferimento al significato del codice di errore riportato nella tabella seguente.

Numero	Codice di errore	Errore
1	E1	Protezione alta pressione compressore
2	E2	Protezione anti-congelamento interna
3	E3	Protezione da bassa pressione compressore, protezione da insufficienza di refrigerante e modalità di raccolta refrigerante

Numero	Codice di errore	Errore
4	E4	Protezione da alta temperatura scarico aria compressore
5	E6	Errore di comunicazione
6	E8	Errore ventola interna
7	E9	Protezione riempimento acqua
8	F0	Errore sensore temperatura ambiente interna
9	F1	Errore sensore temperatura evaporatore
10	F2	Errore sensore temperatura condensatore
11	F3	Errore sensore temperatura ambiente esterna
12	F4	Errore sensore temperatura di scarico
13	F5	Errore sensore temperatura comando a filo
14	C5	Errore cappuccio ponticello unità interna
15	EE	Errore chip memoria unità interna o esterna
16	PF	Errore sensore scatola elettrica
17	H3	Protezione sovraccarico compressore
18	H4	Sovraccarico
19	H5	Protezione IPM
20	H6	Errore ventola CC
21	H7	Protezione non in linea con driver
22	HC	Protezione PFC
23	Lc	Avvio non riuscito
24	Ld	Protezione sequenza di fase compressore
25	LF	Protezione alimentazione
26	Lp	Unità interna ed esterna non abbinate
27	U7	Errore transizione valvola 4 vie
28	P0	Protezione da reset driver
29	P5	Protezione sovracorrente
30	P6	Errore comunicazione tra unità master e driver
31	P7	Errore sensore modulo driver
32	P8	Protezione da alta temperatura modulo driver
33	P9	Protezione da passaggio per zero
34	PA	Protezione da corrente CA
35	Pc	Errore corrente driver
36	Pd	Protezione collegamento sensore

Numero	Codice di errore	Errore
37	PE	Protezione da deriva termica
38	PL	Protezione da bassa tensione bus
39	PH	Protezione da alta tensione bus
40	PU	Errore ciclo di carica
41	PP	Errore tensione in ingresso
42	ee	Errore chip memoria driver
43	C4	Errore cappuccio ponticello unità esterna
44	dJ	Protezione da perdita fase e controfase
45	oE	Errore unità esterna; per l'errore specifico vedere lo stato dell'indicatore di unità esterna
46	EL	Arresto di emergenza (allarme antincendio)

Avviso: quando l'unità è collegata al comando a filo, il codice di errore viene visualizzato contemporaneamente anche sul comando a filo.

5.3 Manutenzione dell'unità

Avvertenza	
①.	La manutenzione giornaliera deve essere eseguita solo da tecnici qualificati.
②.	Prima di collegare qualsiasi cavo, assicurarsi che l'alimentazione elettrica sia disinserita.
③.	Non lasciare oggetti infiammabili nelle vicinanze dell'unità.
④.	Per pulire il condizionatore non utilizzare solventi organici.
⑤.	Se occorre sostituire un componente, rivolgersi a un tecnico qualificato in grado di riparare componenti forniti dal produttore originale in modo da garantire la qualità delle prestazioni dell'unità.
⑥.	Un utilizzo improprio può causare rottura dell'unità e rischio di scariche elettriche o di incendio.
⑦.	Non bagnare il condizionatore per evitare il pericolo di scariche elettriche. Non utilizzare mai acqua per la pulizia del condizionatore.

AVVISO	
①.	Prima della pulizia, accertarsi che l'unità sia spenta. Tagliare il sezionatore e

	rimuovere la presa di corrente per evitare scariche elettriche.
②.	Non lavare il condizionatore con acqua per evitare il rischio di incendio o scariche elettriche.
③.	Durante la pulizia del filtro, prestare attenzione. Se occorre intervenire in altezza, prestare la massima attenzione.

5.3.1 Pulizia del filtro

Aumentare la frequenza delle pulizie se l'unità è installata in una stanza in cui l'aria è estremamente contaminata (come metro di valutazione per l'utilizzatore, considerare come standard una pulizia del filtro dell'aria a scadenza semestrale).

Se lo sporco diventa impossibile da rimuovere, sostituire il filtro dell'aria. (filtro dell'aria per la sostituzione disponibile come accessorio opzionale).

(1) Rimozione del filtro dell'aria dal condotto.

(2) Pulizia del filtro dell'aria.

Rimuovere la polvere dal filtro dell'aria utilizzando un aspirapolvere e risciacquandolo con cautela in acqua fredda. Non utilizzare detergenti o acqua calda per evitare restringimenti o deformazioni del filtro. Dopo la pulizia, lasciar asciugare i filtri all'ombra.

Premere il filtro dell'aria di aspirazione verso il basso contro la spugna della scanalatura di guida. Sono presenti due o tre filtri di ingresso dell'aria di aspirazione.

(3) Sostituzione del filtro dell'aria Reinstallare il filtro come descritto in precedenza.

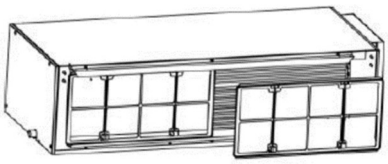

5.3.2 Scambiatore di calore per unità esterna

Effettuare la pulizia periodica dello scambiatore di calore dell'unità esterna almeno una volta ogni due mesi. Rimuovere polvere e sporcizia dalla superficie dello scambiatore di calore con un collettore e una spazzola di nylon; se è disponibile una sorgente di aria compressa, utilizzare l'aria compressa per rimuovere la polvere dalla superficie dello scambiatore di calore. Non utilizzare acqua del rubinetto per la pulizia.

5.3.3 Tubo di scarico

Controllare periodicamente se il tubo di scarico è ostruito in modo da agevolare il flusso dell'acqua di condensa.

5.3.4 Avvisi per l'inizio della stagione di utilizzo

(1) Verificare che gli ingressi/le uscite dell'aria dell'unità interna/esterna non siano ostruiti.
(2) Verificare che la messa a terra sia collegata in modo sicuro.
(3) Verificare che la batteria del telecomando sia stata sostituita.
(4) Controllare che il filtro sia montato correttamente.
(5) Dopo un periodo di spegnimento prolungato, impostare l'interruttore di alimentazione del condizionatore sullo stato "ON" 8 ore prima dell'utilizzo in modo da preriscaldare il compressore esterno.
(6) Verificare che l'installazione dell'unità esterna sia stabile; in caso contrario, contattare il centro di assistenza autorizzato ArgoClima.

5.3.5 Manutenzione al termine della stagione di utilizzo

(1) Scollegare il condizionatore dall'alimentazione generale.
(2) Pulire il filtro, l'unità interna e l'unità esterna.
(3) Rimuovere polvere e sporcizia dalle unità interna ed esterna.
(4) Verniciare le parti arrugginite eventualmente presenti sull'unità esterna per evitare che la ruggine si espanda.

5.3.6 Sostituzione di componenti

I componenti sono ordinabili presso i Centri Assistenza autorizzati ArgoClima.

5.4 Avviso sulla manutenzione

5.4.1 Informazioni sulla riparazione

Il manuale contiene informazioni specifiche per il personale di assistenza, il quale dovrà attenersi alle procedure seguenti durante la riparazione di apparecchi che utilizzano refrigeranti infiammabili.

5.4.1.1 Verifiche dell'area

Prima di intervenire su impianti contenenti refrigeranti infiammabili, è necessario effettuare verifiche di sicurezza per ridurre al minimo il rischio di incendio. Per la riparazione del sistema refrigerante, è necessario attuare le seguenti precauzioni prima di intervenire.

5.4.1.2 Procedura operativa

L'intervento deve essere effettuato in base a una procedura controllata finalizzata alla riduzione al minimo della presenza di gas o vapore infiammabile durante la procedura.

5.4.1.3 Area di intervento generale

Tutto il personale addetto alla manutenzione e le altre persone impegnate nell'area locale devono ricevere le necessarie istruzioni circa la natura dell'intervento da eseguire. Evitare interventi in spazi ristretti. La zona intorno al luogo di intervento deve essere delimitata. Garantire condizioni di sicurezza all'interno dell'area mediante il controllo del materiale infiammabile.

5.4.1.4 Verifica della presenza di refrigerante

Sottoporre l'area a verifica mediante un apposito rivelatore di refrigerante prima e durante l'intervento per fare in modo che il tecnico sia consapevole della presenza di un ambiente potenzialmente infiammabile. Assicurarsi che il rilevatore di perdite utilizzato sia indicato per i refrigeranti infiammabili, ossia che non causi scintille, sia adeguatamente sigillato o intrinsecamente sicuro.

5.4.1.5 Presenza dell'estintore

Se occorre eseguire lavori a caldo sull'impianto di refrigerazione o su componenti associati, è necessario disporre di un sistema antincendio adeguato. Predisporre un estintore CO2 o a polvere secca in prossimità dell'area di ricarica.

5.4.1.6 Assenza di sorgenti di accensione

I tecnici impegnati in interventi su impianti di refrigerazione con esposizione di tubi che contengono o hanno contenuto refrigerante infiammabile non possono

utilizzare sorgenti di accensione in modo tale da comportare il rischio di incendio o esplosione. Tutte le possibili sorgenti di accensione, compreso il fumo di sigaretta, devono essere mantenute a una distanza adeguata dal sito degli interventi di installazione, riparazione, rimozione e smaltimento, durante i quali potrebbe fuoriuscire del refrigerante infiammabile. Prima di procedere, ispezionare l'area intorno all'apparecchio per accertare l'assenza del rischio di infiammabilità o accensione. Apporre segnali che impongono il divieto di fumare.

5.4.1.7 Area ventilata

Assicurarsi che l'area sia all'aperto o che sia adeguatamente ventilata prima di accedere all'impianto o di eseguire qualsiasi lavoro a caldo. È necessario mantenere una certa ventilazione durante l'esecuzione dell'intervento. La ventilazione deve disperdere in modo sicuro il refrigerante eventualmente rilasciato e deve preferibilmente espellerlo all'esterno nell'atmosfera.

5.4.1.8 Verifiche sull'impianto di refrigerazione

I componenti elettrici eventualmente sostituiti devono essere adatti allo scopo e alle specifiche appropriate. È necessario osservare sempre le linee guida del produttore per la manutenzione e l'assistenza. In caso di dubbi, richiedere assistenza al servizio tecnico del produttore.

Le seguenti verifiche dovranno riguardare le installazioni che utilizzano refrigeranti infiammabili:

(1) Il volume della carica dipende dalle dimensioni del locale in cui sono installate le parti contenenti il refrigerante.

(2) I macchinari e le uscite per la ventilazione devono funzionare correttamente e non devono presentare ostruzioni.

(3) Se viene utilizzato un circuito di raffreddamento indiretto, verificare la presenza di refrigerante nel circuito secondario.

(4) La marcatura sull'apparecchiatura deve essere sempre visibile e leggibile. Le marcature e i segni illeggibili devono essere corretti.

(5) I tubi o i componenti di refrigerazione devono essere installati in un luogo con minori probabilità di essere esposto a sostanze in grado di corrodere i componenti contenenti

refrigerante, a meno che i componenti non siano prodotti con materiali intrinsecamente resistenti alla corrosione o adeguatamente protetti dalla stessa.

5.4.1.9 Verifiche dei dispositivi elettrici

La riparazione e la manutenzione dei componenti elettrici devono comprendere controlli e procedure di ispezione di sicurezza iniziali dei componenti. Se si verifica un'anomalia che potrebbe compromettere la sicurezza, non collegare l'alimentazione elettrica al circuito fino all'eliminazione del problema. Se non è possibile eliminare immediatamente il guasto ma occorre continuare a utilizzare l'apparecchiatura, adottare una soluzione temporanea adeguata. Questa situazione deve essere segnalata al proprietario dell'apparecchiatura in modo che tutte le parti ne siano informate.

Le verifiche di sicurezza iniziali devono accertare che:

(1) I condensatori siano scarichi: questa operazione deve essere effettuata in modo sicuro per evitare il rischio di scintille.

(2) Durante la carica, il ripristino e lo spurgo dell'impianto non siano presenti componenti e cavi elettrici sotto tensione esposti.

(3) Vi sia continuità nella messa a terra.

5.4.2 Riparazione di componenti sigillati

5.4.2.1 Durante le riparazioni di componenti sigillati, è necessario disinserire tutta l'alimentazione elettrica

dall'apparecchiatura sottoposta all'intervento prima di rimuovere qualsiasi coperchio sigillato, ecc. Se è assolutamente necessario alimentare l'apparecchiatura durante la manutenzione, nel luogo maggiormente critico deve essere installato un sistema di rilevamento di eventuali perdite in grado di funzionare in modo permanente per segnalare situazioni potenzialmente pericolose.

5.4.2.2 Prestare particolare attenzione a quanto segue per fare in modo che durante l'intervento su

componenti elettrici il corpo esterno non venga alterato in modo tale da compromettere il livello di protezione. La suddetta precauzione riguarda danni ai cavi, numero eccessivo di collegamenti, morsetti non conformi alle specifiche originali, danni alle guarnizioni, montaggio errato dei pressacavi, ecc.

Assicurarsi che l'apparecchiatura sia montata saldamente.

Assicurarsi che le guarnizioni o i materiali di tenuta non si siano degradati al punto da non riuscire più a impedire l'ingresso di atmosfere infiammabili. I componenti di ricambio devono essere conformi alle specifiche del produttore.

Avviso: l'uso di sigillanti siliconici può ridurre l'efficacia di alcuni tipi di apparecchiature per il rilevamento di perdite. I componenti intrinsecamente sicuri non devono essere isolati prima dell'intervento.

5.4.3 Riparazione di componenti intrinsecamente sicuri

Non applicare carichi induttivi o carichi di capacità permanenti al circuito senza avere verificato che tali carichi non superino la tensione e la corrente consentite per l'apparecchiatura in uso.

I componenti intrinsecamente sicuri sono gli unici su cui è possibile intervenire sotto tensione in presenza di atmosfere infiammabili. L'apparecchiatura di test deve essere configurata sul valore nominale corretto.

Sostituire i componenti solo con componenti approvati dal produttore. I

componenti non approvati possono provocare l'accensione di refrigerante nell'atmosfera in seguito a una perdita.

5.4.4 Cablaggio

Verificare che il cablaggio non sia soggetto a usura, corrosione, pressione eccessiva, vibrazioni, bordi affilati o altri fattori ambientali negativi. Il controllo tiene conto anche dei fattori dell'obsolescenza o delle vibrazioni continue provenienti da sorgenti quali compressori o ventole.

5.4.5 Rilevamento di refrigeranti infiammabili

Le potenziali sorgenti di accensione non possono in alcun caso essere utilizzate nella ricerca o nel rilevamento di perdite di refrigerante. Non utilizzare lampade agli alogenuri (o qualsiasi altro rivelatore dotato di fiamma libera).

5.4.6 Rimozione ed evacuazione

Quando il circuito del refrigerante viene interrotto per effettuare riparazioni o per altri motivi, è necessario adottare le procedure convenzionali previste. Tuttavia, è importante attenersi alle prassi ottimali, in quanto l'infiammabilità è un fattore di rischio importante. Attenersi alla seguente procedura:

(1) Rimuovere il refrigerante.
(2) Spurgare il circuito con gas inerte.
(3) Evacuare.
(4) Spurgare nuovamente con gas inerte.
(5) Aprire il circuito mediante taglio o saldatura.

La carica di refrigerante deve essere recuperata nelle apposite bombole. Il sistema deve essere "lavato" con OFN per rendere l'unità sicura. Potrebbe essere necessario ripetere questa procedura più volte. A tal fine, non utilizzare aria compressa od ossigeno.

Per eseguire il lavaggio, è necessario interrompere il vuoto nell'impianto con OFN e continuare a riempire fino al raggiungimento della pressione di esercizio, quindi sfiatare in atmosfera e infine ripristinare il vuoto. Questa procedura deve essere ripetuta fino a eliminare completamente il refrigerante all'interno dell'impianto. Quando viene utilizzata la carica finale di OFN, è necessario sfiatare l'impianto alla pressione

atmosferica per consentire l'esecuzione dell'intervento. Tale operazione è assolutamente necessaria per consentire le attività di saldatura sui tubi.

Assicurarsi che l'uscita della pompa a vuoto non si trovi in prossimità di sorgenti di accensione e che sia disponibile la ventilazione.

5.4.7 Procedure di carica

Oltre alle procedure di carica convenzionali, sono previsti ulteriori requisiti.

(1) Assicurarsi che non si verifichino contaminazioni tra refrigeranti diversi durante l'uso dell'apparecchiatura di carica. I tubi flessibili o le linee devono presentare la minore lunghezza possibile in modo da ridurre al minimo la quantità di refrigerante in essi contenuta.

(2) Le bombole devono essere tenute in posizione verticale.

(3) Assicurarsi che l'impianto di refrigerazione sia collegato a terra prima della carica con il refrigerante.

(4) Etichettare il sistema al termine della carica (se non è già etichettato).

(5) Prestare la massima attenzione a non riempire eccessivamente l'impianto di refrigerazione.

(6) Prima di ricaricare l'impianto, è necessario eseguire un test della pressione con OFN. L'impianto deve essere sottoposto a un test di tenuta al termine della carica e in ogni caso prima della messa in funzione. Prima di uscire dal sito, è necessario eseguire un test di tenuta di conferma.

5.4.8 Messa fuori servizio

Prima di eseguire questa procedura, è essenziale che il tecnico abbia piena familiarità con l'apparecchiatura e tutti i relativi dettagli. È buona norma recuperare tutti i refrigeranti in modo sicuro. Prima di eseguire la procedura, prelevare un campione di olio e refrigerante qualora sia necessaria un'analisi prima di riutilizzare il refrigerante recuperato. È essenziale che l'alimentazione elettrica sia disponibile prima dell'inizio dell'intervento:

(1) Acquisire familiarità con l'apparecchiatura e il relativo funzionamento.

(2) Isolare elettricamente l'impianto.

(3) Prima di procedere, assicurarsi che:

1) sia disponibile l'apparecchiatura di movimentazione meccanica, se

necessaria, per il trasporto delle bombole di refrigerante;

2) Siano disponibili tutti i dispositivi di protezione individuale e che vengano utilizzati correttamente;
3) La procedura di recupero sia sempre monitorata da personale competente.
4) l'apparecchiatura di recupero e le bombole sono conformi alle norme appropriate.

(4) Ridurre la pressione dell'impianto, se possibile.

(5) Se non è possibile generare il vuoto, predisporre un collettore in modo da poter rimuovere il refrigerante da varie parti dell'impianto.

(6) Assicurarsi che la bombola sia posizionata sulla bilancia prima di procedere al recupero.

(7) Avviare il dispositivo di recupero e utilizzarlo in base alle istruzioni del produttore.

(8) Non riempire eccessivamente le bombole (non oltre l'80% del volume di carica di liquido).

(9) Non superare la pressione massima di esercizio delle bombole, neanche temporaneamente.

(10) Dopo avere riempito le bombole correttamente e avere completato la procedura, assicurarsi di rimuovere prontamente le bombole e l'apparecchiatura dal sito e di chiudere tutte le valvole di isolamento sull'apparecchiatura.

(11) Non caricare il refrigerante recuperato in un impianto di refrigerazione diverso che non sia stato pulito e controllato.

5.4.9 Etichettatura

Le apparecchiature devono essere etichettate con l'indicazione della messa fuori servizio e dell'avvenuto svuotamento del refrigerante. Le etichette devono essere datate e firmate. Assicurarsi che sull'apparecchiatura siano apposte etichette in cui si dichiara che l'apparecchiatura contiene gas refrigerante infiammabile.

5.4.10 Recupero

Nella rimozione di refrigerante da un impianto, ai fini della manutenzione o della messa fuori servizio, è buona norma rimuovere tutti i refrigeranti in modo sicuro.

Nel trasferimento di refrigerante nelle bombole, assicurarsi di utilizzare solo

bombole di recupero del refrigerante appropriate. Assicurarsi di disporre del numero appropriato di bombole in grado di contenere la carica totale dell'impianto. Tutte le bombole da utilizzare devono essere designate per il refrigerante recuperato e appositamente etichettate (ad esempio, bombole speciali per il recupero del refrigerante).

Le bombole devono essere dotate di valvola di sfiato della pressione e di relative valvole di intercettazione in buono stato di funzionamento. Le bombole di recupero vuote devono essere evacuate e, se possibile, raffreddate prima del recupero.

L'apparecchiatura di recupero deve essere in buono stato di funzionamento insieme a tutte le necessarie istruzioni e deve essere idonea al recupero di refrigeranti infiammabili. Inoltre, è necessario disporre di una serie di bilance tarate in buono stato di funzionamento. I tubi flessibili devono essere dotati di giunti di tenuta a rilascio in buono stato. Prima di utilizzare il dispositivo di recupero, verificare che sia in buono stato di funzionamento, che sia stato sottoposto a una corretta manutenzione e che tutti i componenti elettrici associati siano sigillati per evitare l'accensione in caso di fuoriuscita di refrigerante. In caso di dubbio, consultare il produttore.

Il refrigerante recuperato deve essere restituito al fornitore del refrigerante nella bombola di recupero corretta, dopo avere predisposto il relativo avviso sul trasferimento di rifiuti. Non mescolare refrigeranti diversi nelle unità di recupero e, in particolare, nelle bombole.

Se occorre rimuovere compressori od oli per compressori, assicurarsi che siano stati evacuati a un livello accettabile per fare in modo che il refrigerante infiammabile non rimanga nel lubrificante. La procedura di evacuazione deve essere eseguita prima della restituzione del compressore ai fornitori. Per accelerare questa procedura, applicare solo riscaldamento elettrico al corpo del compressore. Eseguire lo scarico di olio da un impianto solo in condizioni di sicurezza.

5.5 Assistenza post-vendita

In caso di qualità scadente del condizionatore o di altri problemi dopo l'acquisto, contattare il centro di assistenza post-vendita Argoclima locale.

REGOLAMENTO (UE) N. 517/2014 - F-GAS
L'unità contiene R32, un gas fluorurato a effetto serra, con potenziale di riscaldamento globale (GWP) = 675. Non disperdere R32 nell'ambiente.

AEG ECO 35PIH	Kg. 0,78 = 0,53 Tonn CO_2 equiv.
AEG ECO 50PIH	Kg. 1,0 = 0,68 Tonn CO_2 equiv.
AEG ECO 70PIH	Kg. 1,6 = 1,08 Tonn CO_2 equiv.
AEG ECO 85PIH	Kg. 1,8 = 1,22 Tonn CO_2 equiv.
AEG ECO 100PIH	Kg. 2,5 = 1,69 Tonn CO_2 equiv.
AEG ECO 140PIH	Kg. 2,8 = 1,89 Tonn CO_2 equiv.
AEG ECO 100PIH3	Kg. 2,5 = 1,69 Tonn CO_2 equiv.
AEG ECO 140PIH3	Kg. 2,8 = 1,89 Tonn CO_2 equiv.
AEG ECO 160PIH3	Kg. 3,6 = 2,43 Tonn CO_2 equiv.

argo
improve your life

www.argoclima.com

U-MATCH R32 - DC Inverter
Unità interne pavimento/soffitto

Manuale di installazione e manutenzione

Climatizzatori di tipo commerciale
Modelli

Unità interna	Unità esterna
ACG ECO 35PH	AEG ECO 35PIH
ACG ECO 50PH	AEG ECO 50PIH
ACG ECO 70PH	AEG ECO 70PIH
ACG ECO 85PH	AEG ECO 85PIH
ACG ECO 100PH	AEG ECO 100PIH
ACG ECO 140PH	AEG ECO 140PIH
ACG ECO 160PH	AEG ECO 100PIH3
	AEG ECO 140PIH3
	AEG ECO 160PIH3

Leggere attentamente il presente manuale prima dell'utilizzo dell'apparecchio e conservarlo per riferimenti futuri.
In caso di smarrimento del presente manuale, consultare la versione elettronica sul sito argoclima.com.

V 01/20

Agli utenti

Per utilizzare correttamente il prodotto, si raccomanda di leggere attentamente il presente manuale di istruzioni prima dell'installazione e dell'utilizzo. Per ottenere il funzionamento previsto del condizionatore, attenersi alle seguenti raccomandazioni per l'installazione e l'utilizzo corretti del prodotto:

(1) Il presente apparecchio può essere utilizzato da bambini di età superiore agli 8 anni e da individui con capacità fisiche, sensoriali o mentali ridotte, oppure privi di esperienza e conoscenze, a condizione che vengano controllati o siano stati istruiti in merito a un utilizzo sicuro dell'apparecchio e abbiano compreso i rischi correlati. Tenere sotto controllo i bambini per evitare che giochino con l'apparecchio. Le operazioni di pulizia e manutenzione non devono essere eseguite da bambini senza un'adeguata supervisione.

(2) Al fine di garantire l'affidabilità, quando il prodotto è in stand-by può consumare una ridotta quantità di energia per mantenere la normale comunicazione del sistema e il preriscaldamento di refrigerante e lubrificante. Se il prodotto non viene utilizzato per un periodo prolungato, staccare l'alimentazione elettrica; inserire l'alimentazione e preriscaldare l'unità in anticipo prima di rimetterla in funzione.

(3) Selezionare accuratamente il modello in base all'effettivo ambiente di utilizzo, per non compromettere il funzionamento.

(4) Questo prodotto è stato sottoposto a una rigida ispezione e a prove di funzionamento prima di lasciare la fabbrica. Al fine di evitare danni dovuti a smontaggio e ispezioni impropri, che potrebbero compromettere il normale funzionamento dell'unità, non smontarla autonomamente. In caso di necessità, contattare il centro di assistenza autorizzato della nostra azienda.

(5) Non rispondiamo di lesioni personali, perdite o danni materiali causati da funzionamento improprio, come nei casi di installazione e procedura di debug scorrette, manutenzione non necessaria, violazione di leggi nazionali, norme e standard industriali vigenti e violazione del presente manuale di istruzioni.

(6) Se il prodotto è guasto e non può essere utilizzato, contattare il prima possibile il nostro centro assistenza fornendo le seguenti informazioni.

1) Contenuto della targhetta di identificazione del prodotto (numero del modello, capacità di raffreddamento/riscaldamento, codice prodotto, data di uscita dalla fabbrica).

2) Stato relativo al malfunzionamento (specificare le situazioni prima e dopo la comparsa dell'errore).

(7) Tutti i disegni e i dati del presente manuale di istruzioni sono forniti unicamente a titolo di riferimento. Al fine di ottimizzare il prodotto, apportiamo costantemente miglioramenti e innovazioni. Ci riserviamo il diritto di apportare in qualsiasi momento le necessarie modifiche al prodotto per motivi commerciali o legati alla produzione, nonché di rivedere il contenuto del manuale senza alcun preavviso.

(8) L'unità interna non deve essere installata in un locale adibito a lavanderia.

(9) Se il cavo di alimentazione è danneggiato, deve essere sostituito dal produttore, da un suo addetto all'assistenza o da persone parimenti qualificate al fine di evitare pericoli.

(10) Argoclima non risponde in alcun modo di lesioni personali, perdite materiali o danni alle apparecchiature causati da installazione e messa in funzione improprie, manutenzione non necessaria o non conforme alle norme e ai regolamenti nazionali appropriati, agli standard industriali e ai requisiti riportati nel presente manuale di istruzioni.

(11) Il diritto di interpretazione finale del presente manuale di istruzioni spetta a Argoclima.

PRECAUZIONI DI SICUREZZA

- Questo prodotto non è un giocattolo. I bambini sotto i 3 anni devono essere tenuti lontani se non debitamente supervisionati, al fine di assicurarsi che non giochino con l'apparecchio.
- Questo apparecchio non è destinato a persone (bambini da 8 anni in su inclusi) con ridotte capacità fisiche, sensoriali o mentali, oppure senza la necessaria esperienza e conoscenza, a meno che non abbiano ricevuto la necessaria supervisione o formazione per l'uso dell'apparecchio da una persona responsabile per la loro sicurezza.
- I bambini di età compresa tra 3 e 8 anni devono poter solo accendere/spegnere l'apparecchio a condizione che questo sia stato collocato nella sua posizione di funzionamento normale, che siano state loro impartite istruzioni su come utilizzare l'apparecchio in modo sicuro e ne siano stati compresi i rischi.
- I bambini di età compresa tra 3 e 8 anni non devono poter collegare la spina, regolare il funzionamento o pulire l'apparecchio o fare manutenzione su di esso.
- La pulizia e la manutenzione dell’utente non devono essere eseguite dai bambini senza supervisione.
- Non collegare il climatizzatore a una presa multifunzione per non rischiare che si sviluppi un incendio.

- Disconnettere sempre l'alimentazione prima di effettuare qualunque operazione di pulizia e manutenzione.
- Non spruzzare acqua sull'unità interna per non rischiare scosse elettriche o anomalie di funzionamento.
- Non versare acqua sul telecomando.
- Non tentare di riparare il climatizzatore da soli per non rischiare scosse elettriche o danni. Contattare un centro assistenza autorizzato dopo avere eseguito i controlli al capitolo Risoluzione dei Problemi.
- Non bloccare la mandata e l’aspirazione: potrebbe verificarsi un malfunzionamento.
- Se è necessario spostare il climatizzatore in un altro luogo, rivolgersi a personale qualificato.
- Non salire e non appoggiare oggetti pesanti sul pannello superiore dell'unità esterna. In caso contrario, si rischiano danni o lesioni personali.
- Non inserire le dita o altri oggetti nelle griglie di entrata e uscita dell'aria. In caso contrario, si rischiano danni o lesioni personali.
- Il climatizzatore deve essere collegato a terra in modo corretto. Una messa a terra non corretta può provocare scosse elettriche.
- Installare sempre l'interruttore di corrente. In caso contrario, potrebbero verificarsi anomalie di funzionamento.

- L'installazione e la manutenzione devono essere eseguite da professionisti qualificati. In caso contrario, si rischiano danni o lesioni personali

INFORMAZIONE PER IL CORRETTO SMALTIMENTO DELPRODOTTO ai sensi dell'art. 26 D.Lgs 14/03/14, no. 49 "ATTUAZIONE DELLA DIRETTIVA EUROPEA 2012/19/UE SUI RIFIUTI DA APPRECCHIATURE ELETTRICHE ED ELETTRONICHE"

Alla fine della sua vita utile questo apparecchio non deve essere smaltito insieme ai rifiuti domestici. Richiamiamo l'importante ruolo del consumatore nel contribuire al riutilizzo, al riciclaggio e ad altre forme di recupero di tali rifiuti. L'apparecchio deve essere consegnato in modo differenziato presso appositi centri di raccolta comunali oppure gratuitamente presso i rivenditori, all'atto dell'acquisto di una nuova apparecchiatura di tipo equivalente. Smaltire separatamente un apparecchio elettrico ed elettronico consente di evitare possibili effetti negativi sull'ambiente e sulla salute umana derivanti da uno smaltimento inadeguato e permette di recuperare ericiclare i materiali di cui è composto, con importanti risparmi di energia e risorse. Per sottolineare l'obbligo di smaltire separatamente queste apparecchiature, sul prodotto è riportato ilsimbolo del cassonetto barrato.

Sommario

1 Avvisi sulla sicurezza (da rispettare rigorosamente) 8
2 Presentazione del prodotto 13
2.1 Configurazione complessiva 13
2.2 Limiti di funzionamento 14
2.3 Accessori standard.....14
3 Installazione 15
3.1 Preparazione per l'installazione 15
3.2 Installazione dell'unità 25
3.3 Installazione elettrica.....40
3.4 Controlli dopo l'installazione.....53
3.5 Funzionamento di prova.....53
4 Specifiche di esercizio 54
5 Manutenzione 55
5.1 Malfunzionamenti non causati da guasti dell'unità CA ..55
5.2 Codice di errore.....57
5.3 Manutenzione dell'unità.....59
5.4 Avviso sulla manutenzione.....63
5.5 Assistenza post-vendita 70

1 Avvisi sulla sicurezza (da rispettare rigorosamente)

AVVERTENZA SPECIALE:

L'unità contiene gas infiammabile R32.

Prima di installare e utilizzare l'unità, leggere le istruzioni.

Prima di installare l'unità, leggere il manuale di installazione.

Per eventuali riparazioni, rivolgersi sempre ad un Centro Assistenza e attenersi rigorosamente a quanto contenuto nel service manual.

IL REFRIGERANTE R32

- Per poter svolgere le sue funzioni, il climatizzatore ha al suo interno un circuito frigorifero in cui circola un refrigerante ecologico: R32 = GWP (Potenziale di riscaldamento globale: 675)
- E' un refrigerante infiammabile e inodore, con ottime proprietà termodinamiche che portano ad un'elevata efficienza energetica.

Attenzione:

Data la leggera infiammabilità di questo refrigerante, si consiglia di attenersi strettamente alle istruzioni di sicurezza riportate nel presente manuale.
Non utilizzare artifici per accelerare il processo di sbrinamento o per pulire se non quelli raccomandati.

Per le riparazioni seguire strettamente solo le istruzioni del produttore: rivolgersi sempre ad un Centro Assistenza autorizzato.
Qualsiasi riparazione eseguita da personale non qualificato potrebbe essere pericolosa. L'apparecchio deve essere conservato in una stanza senza fonti di innesco a funzionamento continuo. (per esempio: fiamme libere, un apparecchio a gas operativo o una stufa elettrica operativa). Non forare o bruciare l'unità.
L'apparecchio deve essere installato, usato e stoccato in un locale con una superficie a pavimento superiore a X m^2 (per X m^2 fare riferimento alla sezione 3.1.1.)
Questo prodotto non può essere installato in ambiente corrosivo, infiammabile o esplosivo, oppure in luoghi con requisiti speciali, come la cucina. In caso contrario, l'unità potrebbe subire malfunzionamenti, una riduzione della vita utile e persino dare luogo al rischio di incendi o lesioni gravi. In caso di ambienti con requisiti speciali, scegliere un condizionatore con funzione anticorrosione o antiesplosione.
L'apparecchio contiene gas R32 infiammabile. Attenzione i refrigeranti non h

VIETATO	
(1)	Il condizionatore deve essere collegato a terra per evitare il rischio di scariche elettriche. Non collegare il cavo di messa a terra a tubi del gas, condotte dell'acqua, parafulmini o cavi telefonici.
(2)	L'apparecchio deve essere conservato in un locale adeguatamente ventilato, in cui le dimensioni devono corrispondere a quelle specificate per il locale adibito al funzionamento.
(3)	L'apparecchio deve essere conservato in un locale privo di sorgenti di accensione a funzionamento continuo (ad esempio, apparecchi a gas in funzione) e sorgenti di accensione (ad esempio, stufe elettriche in funzione).
(4)	In conformità alle leggi e ai regolamenti federali/statali/locali, tutti gli imballaggi e i materiali di trasporto, compresi chiodi, parti in metallo o legno e materiale da imballaggio in plastica, devono essere trattati in modo sicuro.

AVVERTENZA	
(1)	Eseguire l'installazione in conformità a questo manuale di istruzioni. L'installazione deve essere eseguita nel rispetto della norma NEC/CEC solo da personale abilitato.
(2)	Le persone impegnate nell'intervento su un circuito del refrigerante o nell'interruzione dello stesso devono essere in possesso di un certificato valido rilasciato da un'autorità di valutazione accreditata del settore, il quale attesti la capacità di manipolare i refrigeranti in sicurezza in conformità a una specifica di valutazione riconosciuta dal settore.
(3)	Le operazioni di manutenzione devono essere eseguite solo nelle modalità raccomandate dal produttore dell'apparecchiatura. Le operazioni di manutenzione e riparazione che richiedono l'assistenza di altro personale qualificato devono essere effettuate sotto la supervisione della persona competente per l'uso di refrigeranti infiammabili.
(4)	L'apparecchio va installato conformemente alle disposizioni nazionali sul cablaggio.
(5)	I cavi fissi collegati all'apparecchio devono essere configurati con un dispositivo di sezionamento onnipolare con livello di tensione III in conformità alle norme sul cablaggio.
(6)	Il condizionatore deve essere conservato adottando misure di protezione dai danni meccanici causati da eventuali incidenti.
(7)	Se lo spazio per l'installazione del tubo del condizionatore è troppo piccolo, adottare una misura di protezione per prevenire danni fisici al tubo.

(8)	Durante l'installazione, utilizzare accessori e componenti appositi per prevenire il rischio di perdite d'acqua, scariche elettriche o incendi.
(9)	Installare il condizionatore in un luogo resistente che possa sopportare il peso del condizionatore. Un'installazione instabile può causare la caduta del condizionatore e provocare lesioni.
(10)	Assicurarsi di utilizzare un circuito elettrico indipendente. Se il cavo di alimentazione è danneggiato, deve essere sostituito dal produttore, da un addetto all'assistenza o da altri professionisti.
(11)	È possibile pulire il condizionatore solo dopo averlo spento e scollegato dalla presa di corrente; in caso contrario, potrebbero verificarsi scariche elettriche.
(12)	Le operazioni di pulizia e manutenzione del condizionatore non devono essere eseguite da bambini senza un'adeguata supervisione.
(13)	Non modificare l'impostazione del sensore di pressione o di altri dispositivi di protezione. Se i dispositivi di protezione vengono cortocircuitati o modificati in violazione delle norme, possono verificarsi incendi o persino esplosioni.
(14)	Non attivare il condizionatore con le mani bagnate. Non lavare o spruzzare acqua sul condizionatore per evitare il rischio di malfunzionamenti o scariche elettriche.
(15)	Non asciugare il filtro con fiamme libere o con un compressore per evitare di alterare la forma del filtro.
(16)	Se occorre installare l'unità in uno spazio ridotto, adottare misure di protezione per evitare che la concentrazione di refrigerante superi il limite di sicurezza consentito; una perdita eccessiva di refrigerante può causare esplosioni.
(17)	Durante l'installazione o la reinstallazione del condizionatore, non introdurre nel circuito del refrigerante sostanze diverse dal prodotto specificato, ad esempio, aria. La presenza di corpi estranei può causare variazioni anomale di pressione o persino esplosioni, con conseguenti lesioni personali.

	AVVISO
(1)	non inserire le dita od oggetti nell'ingresso dell'aria o nella griglia di aspirazione.
(2)	Adottare le necessarie misure di sicurezza prima di toccare il tubo del refrigerante per evitare lesioni alle mani.
(3)	Posizionare il tubo di scarico in base al manuale di istruzioni.
(4)	Non spegnere mai il condizionatore disinserendo direttamente l'alimentazione.
(5)	Selezionare il tubo di rame appropriato in base al requisito dello spessore del tubo.
(6)	L'unità interna può essere installata solo all'interno, mentre l'unità esterna può essere installata sia all'interno che all'esterno. Evitare di installare il condizionatore in luoghi con le seguenti caratteristiche: a) Luoghi con fumi d'olio o liquidi volatili: le parti in plastica possono deteriorarsi e cadere o causare persino perdite d'acqua. b) Luoghi con gas corrosivi: il tubo di rame o i punti di saldatura possono corrodersi e causare perdite di refrigerante.

(7)	Adottare le misure adeguate per proteggere l'unità esterna da piccoli animali, i quali potrebbero danneggiare i componenti elettrici e causare il malfunzionamento del condizionatore.

ISPEZIONE	
(1)	Se occorre utilizzare un comando a filo, è necessario collegarlo prima di accendere l'unità; in caso contrario, potrebbe non essere possibile utilizzare il comando a filo.
(2)	Quando viene installata l'unità interna, tenerla lontana da televisori, onde wireless e lampade fluorescenti.
(3)	Utilizzare esclusivamente un panno morbido asciutto o leggermente inumidito con un detergente neutro per pulire il corpo del condizionatore.
(4)	Prima di attivare l'unità al di sotto della temperatura minima, collegarla all'alimentazione elettrica per 8 ore. Se viene spenta per un breve periodo di tempo, ad esempio, una notte, non scollegare l'alimentazione (in modo da proteggere il compressore).

2 Presentazione del prodotto

2.1 Configurazione complessiva

Unità interna

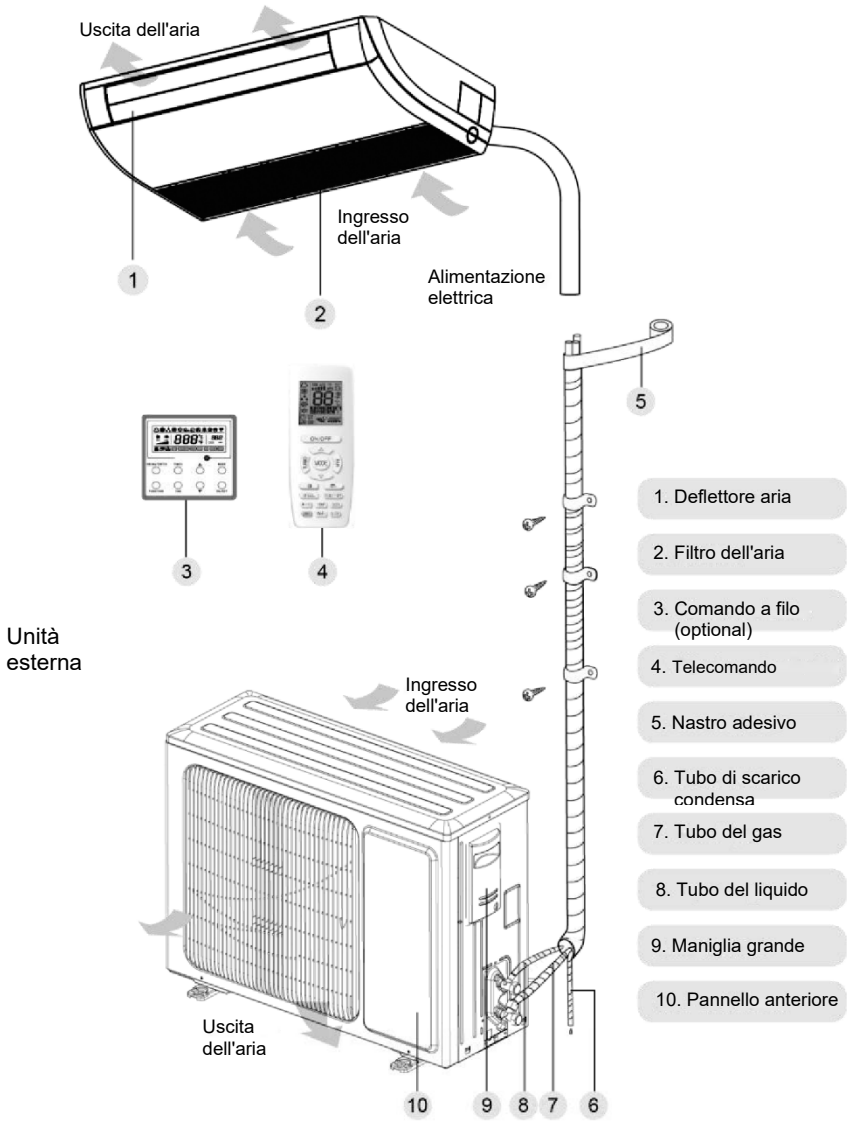

2.2 Limiti di funzionamento

	Raffreddamento (DB)	Riscaldamento (DB)
Temperatura esterna	-20°C~48°C	-20°C~24°C
Temperatura interna	≥16 °C	≤30°C

2.3 Accessori standard

Accessori dell'unità interna				
N.	Nome	Presentazione	Q.tà	Utilizzo
1	Dado con rondella		8	Per il fissaggio del gancio sul rivestimento esterno dell'unità.
2	Telecomando a infrarossi + Batterie		1+2	Per il comando dell'unità interna
3	Isolamento		1	Per l'isolamento del tubo del gas
4	Isolamento		1	Per l'isolamento del tubo del liquido
5	Dispositivo di fissaggio		4	Per il fissaggio della spugna
6	Dado a prova di rimozione		1	Per collegare il tubo del gas
7	Dado a prova di rimozione		1	Per collegare il tubo del liquido

Accessori dell'unità esterna				
N.	Nome	Presentazione	Q.tà	Utilizzo
1	Tappo di scarico		1 o 3	Per chiudere il tubo flessibile di scarico non utilizzato.
2	Connettore di scarico	or	1	Per il collegamento con il tubo di scarico in PVC rigido

3 Installazione

3.1 Preparazione per l'installazione

3.1.1 Avviso sull'installazione

(1) Avviso sulla concentrazione del refrigerante prima dell'installazione.

Questo condizionatore utilizza refrigerante R32. L'area adibita all'installazione, al funzionamento e alla conservazione del condizionatore deve essere più grande della superficie minima prevista. La superficie minima per l'installazione è determinata da:

1) Quantità di carica refrigerante per l'intero impianto (quantità di carica dalla fabbrica + quantità di carica aggiuntiva);

2) Consultazione delle tabelle applicabili:

a) Per l'unità interna, verificare il modello di unità interna e consultare la tabella corrispondente.

b) Per l'unità esterna installata o posizionata in locali interni, selezionare la tabella corrispondente in base all'altezza del locale.

Altezza del locale	Selezionare la tabella applicabile
<1,8 m	Tipo fissato a pavimento
≥1,8 m	Tipo a parete

(3) Consultare la tabella seguente per verificare la superficie minima di installazione.

Tipo a soffitto		Tipo a parete		Tipo fissato a pavimento	
Peso (kg)	Area (m^2)	Peso (kg)	Area (m^2)	Peso (kg)	Area (m^2)
<1,224	—	<1,224	—	<1,224	—
1,224	0,956	1,224	1,43	1,224	12,9
1,4	1,25	1,4	1,87	1,4	16,8
1,6	1,63	1,6	2,44	1,6	22,0
1,8	2,07	1,8	3,09	1,8	27,8
2,0	2,55	2,0	3,81	2,0	34,3
2,2	3,09	2,2	4,61	2,2	41,5
2,4	3,68	2,4	5,49	2,4	49,4
2,6	4,31	2,6	6,44	2,6	58,0
2,8	5,00	2,8	7,47	2,8	67,3
3,0	5,74	3,0	8,58	3,0	77,2
3,2	6,54	3,2	9,76	3,2	87,9
3,4	7,38	3,4	11,0	3,4	99,2

3,6	8,27		3,6	12,4		3,6	111
3,8	9,22		3,8	13,8		3,8	124
4,0	10,2		4,0	15,3		4,0	137
4,2	11,3		4,2	16,8		4,2	151
4,4	12,4		4,4	18,5		4,4	166
4,6	13,5		4,6	20,2		4,6	182
4,8	14,7		4,8	22,0		4,8	198
5,0	16,0		5,0	23,8		5,0	215
5,2	17,3		5,2	25,8		5,2	232
5,4	18,6		5,4	27,8		5,4	250
5,6	20,0		5,6	29,9		5,6	269
5,8	21,5		5,8	32,1		5,8	289
6,0	23,0		6,0	34,3		6,0	309
6,2	24,5		6,2	36,6		6,2	330
6,4	26,1		6,4	39,1		6,4	351
6,6	27,8		6,6	41,5		6,6	374
6,8	29,5		6,8	44,1		6,8	397
7,0	31,3		7,0	46,7		7,0	420
7,2	33,1		7,2	49,4		7,2	445
7,4	34,9		7,4	52,2		7,4	470
7,6	36,9		7,6	55,1		7,6	496
7,8	38,8		7,8	58,0		7,8	522
8,0	10,8		8,0	61,0		8,0	549

(2) Quando viene installata un'unità esterna dotata di ventola singola o doppia, afferrare la maniglia e sollevarla lentamente (non toccare il condensatore con le mani o con altri oggetti). Se viene tenuto solo un lato del corpo, quest'ultimo potrebbe deformarsi; pertanto, si raccomanda di tenere anche la base dell'unità. Durante l'installazione, assicurarsi di utilizzare i componenti specificati nel manuale di istruzioni.

(3) Utilizzare il caricatore specifico per il refrigerante R32; prima di caricare, tenere il serbatoio del refrigerante in posizione verticale. Dopo la carica, applicare un'etichetta sul condizionatore in cui si avvisa di non caricare eccessivamente.

(4) È consigliabile utilizzare i seguenti strumenti: 1) Livella liquida; 2) Cacciavite; 3) Trapano rotativo; 4) Trapano; 5) Mandrino allargatubi; 6) Chiave dinamometrica; 7) Chiave a forchetta; 8) Tagliatubi; 9) Rilevatore di perdite; 10) Pompa a vuoto; 11) Manometro; 12) Misuratore universale; 13) Chiave esagonale; 14) Nastro.

3.1.2 Scelta del luogo di installazione

AVVERTENZA	
①.	Se l'unità esterna è esposta a condizioni di vento forte, fissarla saldamente per evitare che cada.
②.	Installare il condizionatore in un luogo con un'inclinazione inferiore a 5°.
③.	Non installare l'unità in un luogo esposto alla luce diretta del sole.
④.	Non installare l'unità in un luogo che presenta perdite di gas infiammabile.

Selezione della posizione di installazione per l'unità interna (selezionare una posizione in base alle seguenti condizioni)

(1) L'ingresso e l'uscita dell'aria devono trovarsi lontano da ostacoli per fare in modo che il flusso d'aria dell'unità raggiunga l'intero locale. Non installare l'unità in una cucina o una lavanderia.

(2) Installare l'unità in un locale che non presenti fiamme libere, fonti di combustione o rischio di incendio del refrigerante.

(3) Scegliere una posizione in grado di resistere a un peso pari a 4 volte il peso dell'unità senza causare l'aumento di rumore e vibrazioni durante il funzionamento.

(4) La posizione di installazione deve essere orizzontale.

(5) La lunghezza dei tubi interni e la lunghezza del cablaggio devono rientrare nei limiti consentiti.

(6) Scegliere un luogo che consenta facilmente lo scarico della condensa mediante collegamento al sistema di scarico del condizionatore.

(7) Se occorre utilizzare viti di sospensione, accertarsi che la posizione di installazione sia sufficientemente sicura. Se non è sicura, rinforzare la posizione prima dell'installazione.

(8) L'unità interna, il cavo di alimentazione, i cavi di collegamento e i cavi di comunicazione devono trovarsi ad almeno 1 m di distanza dal televisore e dalla radio. Questa precauzione consente di evitare interferenze o disturbi dell'immagine (anche a una distanza di 1 m, un'onda elettrica molto forte può ancora generare disturbi).

Selezione della posizione di installazione per l'unità esterna (selezionare una posizione in base alle seguenti condizioni)

(1) Il rumore e il flusso d'aria prodotti dall'unità esterna non devono disturbare i vicini.

(2) Scegliere un luogo sicuro e lontano da animali e piante. In caso contrario, aggiungere barriere di sicurezza per proteggere l'unità.

(3) Installare in un luogo adeguatamente ventilato. Accertarsi che l'unità esterna rimanga in un luogo adeguatamente ventilato privo di ostacoli nelle vicinanze che possano ostruire l'ingresso e l'uscita dell'aria.

(4) La posizione di installazione deve essere in grado di sopportare il peso e le vibrazioni dell'unità esterna e consentire l'esecuzione sicura dell'installazione.

(5) Evitare l'installazione in un luogo che presenta perdite di gas infiammabile, fumi d'olio o gas corrosivi.

(6) Tenere lontano da vento forte, il quale può agire sulla ventola esterna e determinare un flusso d'aria insufficiente, con conseguente riduzione delle prestazioni dell'unità.

(7) Installare l'unità esterna in un luogo che consenta di eseguire facilmente il collegamento all'unità interna.

(8) Lontano da qualsiasi oggetto in grado di accentuare la rumorosità del condizionatore.

(9) Installare l'unità esterna in un luogo che consenta di scaricare facilmente la condensa.

3.1.3 Dimensioni dell'unità

AVVERTENZA
①. Per l'installazione scegliere una superficie che possa sostenere almeno cinque volte il peso dell'unità principale e che non amplifichi il rumore o le vibrazioni.
②. Se il luogo di installazione non è sufficientemente resistente, l'unità potrebbe cadere e causare lesioni.
③. Se il lavoro viene effettuato solo con il telaio per il pannello, l'unità potrebbe allentarsi. Prestare attenzione.

(1) Unità interna

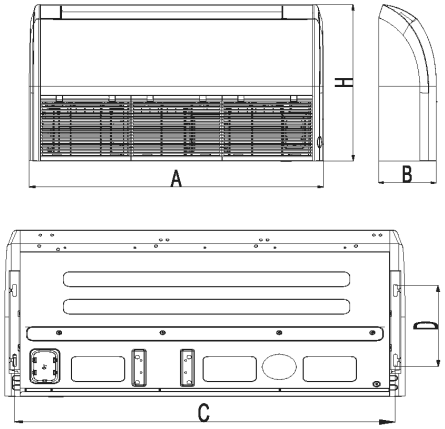

AVVISO

La perforazione dell'apertura nel soffitto e l'installazione del condizionatore devono essere eseguite da personale specializzato!

Unità: mm

Dimensioni / Modello	A	B	C	D	H
ACG ECO 50PH	870	235	812	318	665
ACG ECO 70PH	1200	235	1142	318	665
ACG ECO 85PH	1200	235	1142	318	665
ACG ECO 100PH	1200	235	1142	318	665
ACG ECO 140PH	1570	235	1512	318	665
ACG ECO 160PH	1570	235	1512	318	665

(2) Unità esterna

AEG ECO 50PIH, AEG ECO 70PIH, AEG ECO 85PIH

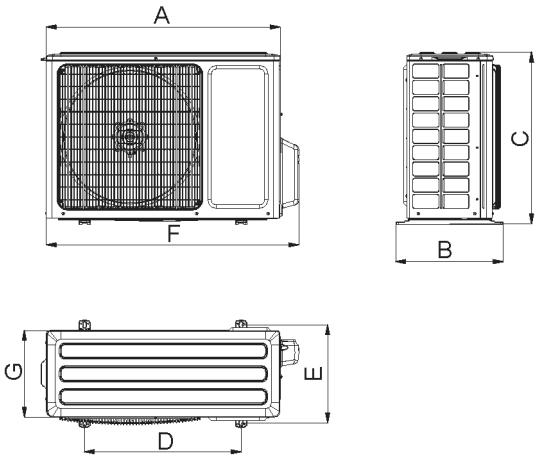

AEG ECO 100PIH, AEG ECO 140PIH, AG ECO 100PIH3, AEG ECO 140PIH3, AEG.

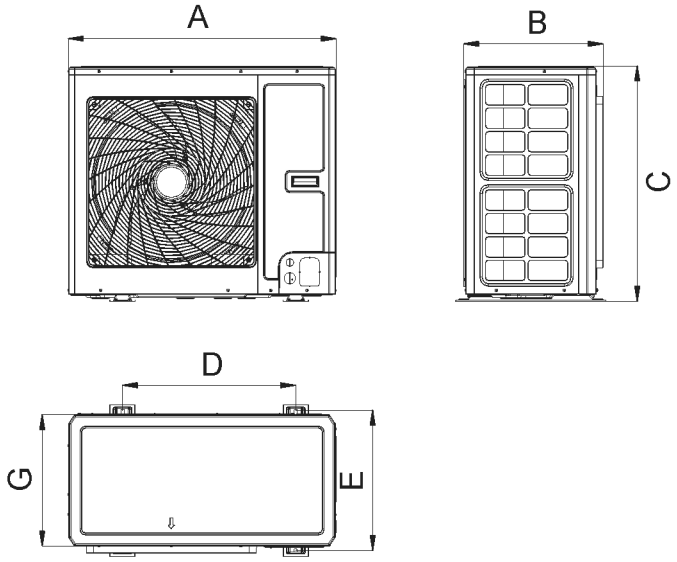

AEG ECO 160PIH3

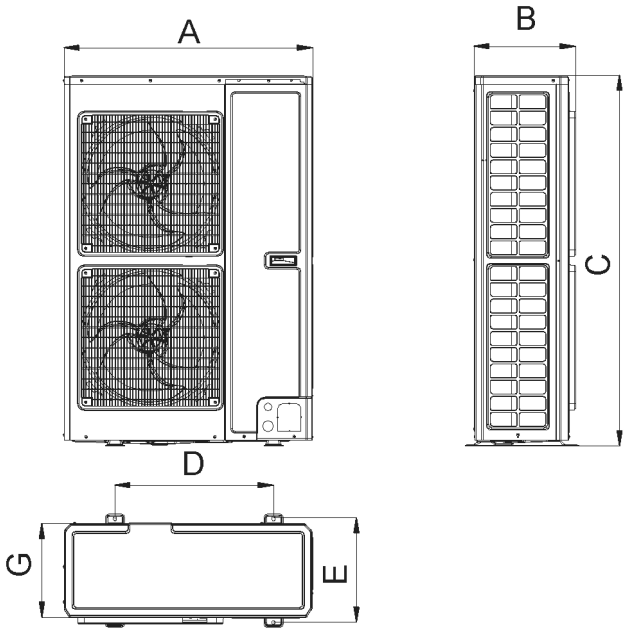

Unità: mm

Dimensioni / Modello	A	B	C	D	E	F	G
AEG ECO 50PIH	818	378	596	550	348	887	302
AEG ECO 70PIH	892	396	698	560	364	952	340
AEG ECO 85PIH	920	427	790	610	395	1002	370
AEG ECO 100PIH	940	530	820	610	486	/	460
AEG ECO 140PIH	940	530	820	610	486	/	460
AEG ECO 160PIH	900	412	1345	572	378	/	340

3.1.4 Schema dello spazio e della posizione per l'installazione dell'unità

(1) Schema dello spazio e della posizione per l'installazione dell'unità esterna (nota: per ottenere le prestazioni ottimali dell'unità esterna, assicurarsi che lo spazio per l'installazione sia conforme alle dimensioni seguenti).

1) Installazione di una unità esterna:

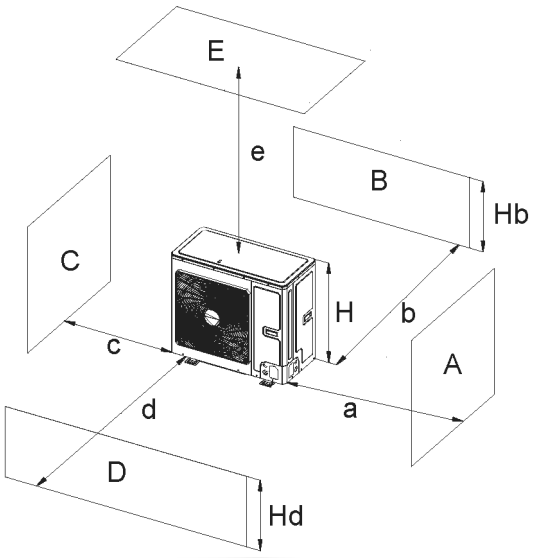

A~E	Hb Hd H		(mm)				
			a	b	c	d	e
B	—			≥100			
A,B,C,	—		≥300	≥100	≥100		
B,E	—			≥100			≥1000
A,B,C,E	—		≥300	≥150	≥150		≥1000
D	—					≥1000	
D,E	—					≥1000	≥1000
B,D	$H_B < H_D$	$H_D > H$		≥100		≥1000	
	$H_B > H_D$	$H_D < H$		≥100		≥1000	
B,D,E	$H_B < H_D$	$H_B \leq 1/2\ H$		≥250		≥2000	≥1000
		$1/2\ H < H_B \leq H$		≥250		≥2000	≥1000
		$H_B > H$	Vietato				
	$H_B > H_D$	$H_D \leq 1/2\ H$		≥100		≥2000	≥1000
		$1/2\ H < H_D \leq H$		≥200		≥2000	≥1000
		$H_D > 1/2\ H$	Vietato				

2) Installazione di due o più unità esterne affiancate:

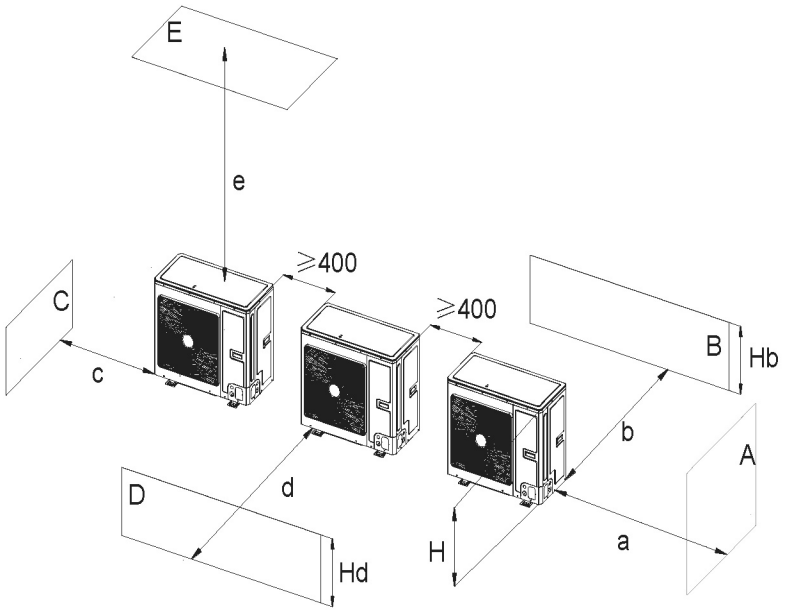

A~E	H_B H_D H		(mm)				
			a	b	c	d	e
A,B,C	—		≥300	≥300	≥1000		
A,B,C,E	—		≥300	≥300	≥1000		≥1000
D	—					≥2000	
D,E	—					≥2000	≥1000
B,D	HB< HD	H_D> H		≥300		≥2000	
	HB> HD	H_D≤1/2 H		≥250		≥2000	
		1/2 H<H_D≤H		≥300		≥2500	
B,D,E	HB< HD	H_B≤1/2 H		≥300		≥2000	≥1000
		1/2 H<H_B≤H		≥300		≥2500	≥1000
		H_B>H	Vietato				
	HB> HD	H_D≤1/2 H		≥250		≥2500	≥1000
		1/2 H<H_D≤H		≥300		≥2500	≥1000
		H_D>1/2 H	Vietato				

3) Installazione di unità esterne disposte in file:

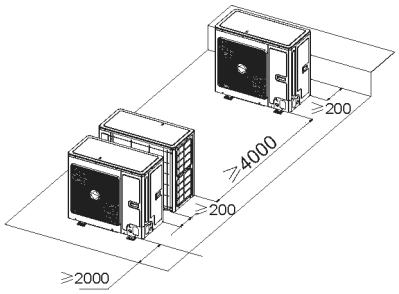

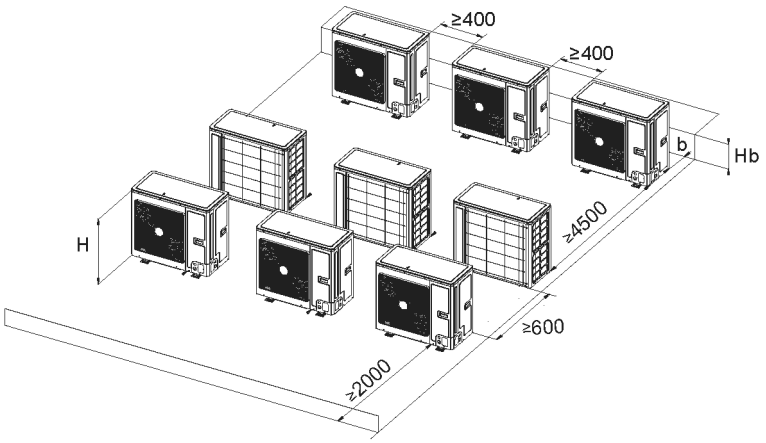

H_B H	B (mm)
$H_B \leq 1/2$ H	b≥250
1/2 H<$H_B \leq$H	b≥300
H_B>H	Vietato

(2) Installazione di unità esterne sovrapposte:

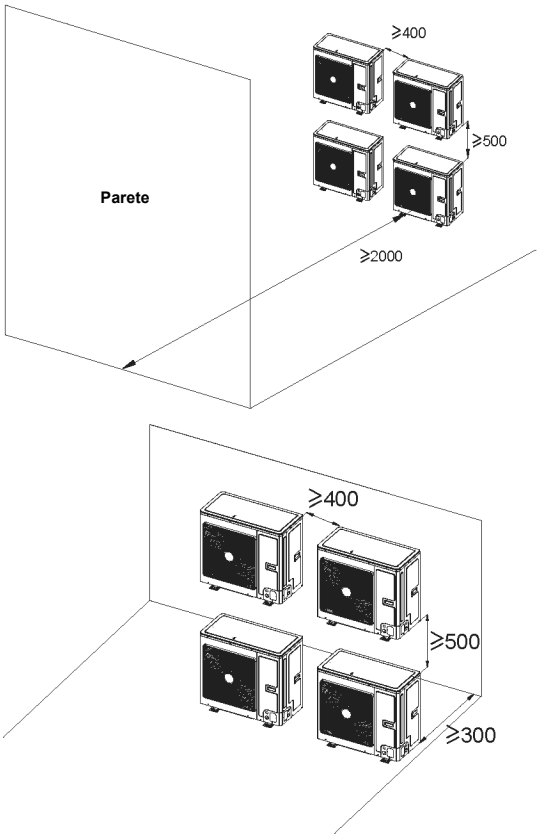

(3) Schema della posizione e dello spazio per l'installazione dell'unità interna (nota: per ottenere le prestazioni ottimali dell'unità interna, assicurarsi che lo spazio per l'installazione sia conforme alle dimensioni seguenti).

1) Installare l'unità in un luogo in grado di sostenerne il peso.
2) Assicurarsi che l'ingresso e l'uscita dell'unità non siano intasati in modo che il flusso dell'aria possa raggiungere ogni punto della stanza.
3) Prevedere lo spazio per consentire l'accesso per la manutenzione.

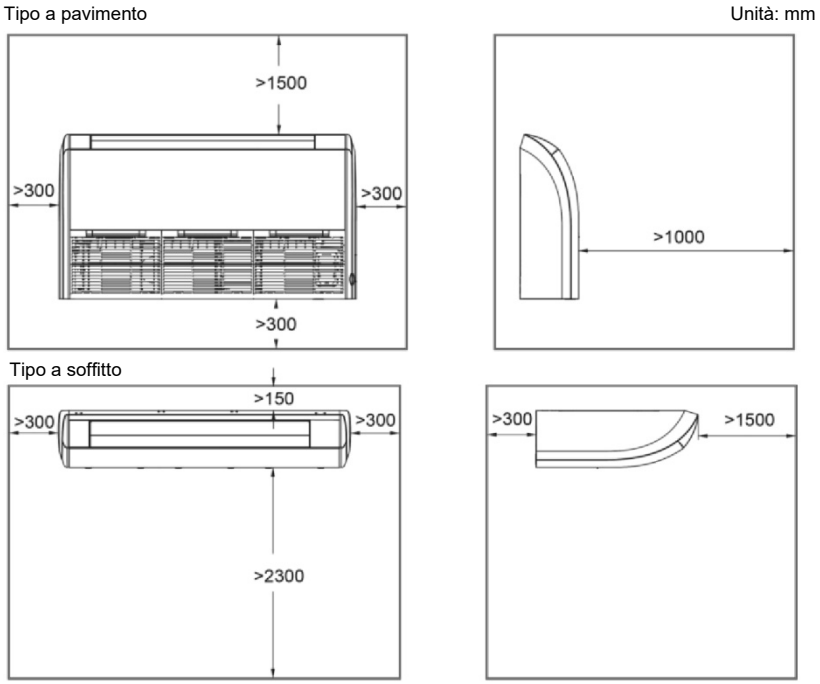

4) Installare l'unità in un luogo in cui il tubo di scarico possa essere montato agevolmente.
5) Lasciare più spazio possibile tra l'unità e il soffitto per agevolare al massimo le operazioni di manutenzione.

3.2 Installazione dell'unità

3.2.1 Installazione dell'unità interna

3.2.1.1 Operazioni preliminari all'installazione dell'unità interna

(1) Smontare il fermo nella griglia sinistra e destra e rimuovere le viti.
(2) Rimuovere le viti fissate nei pannelli laterali destro e sinistro.
(3) Ruotare i pannelli laterali destro e sinistro nella direzione della freccia.

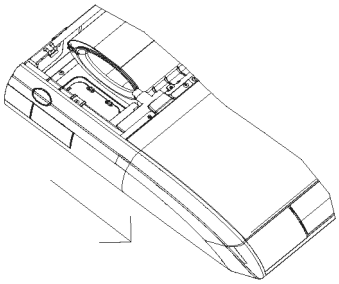

3.2.1.2 Installazione dell'unità interna

(1) Determinare la posizione del supporto a sospensione mediante la dima di foratura di carta, quindi rimuovere la dima.

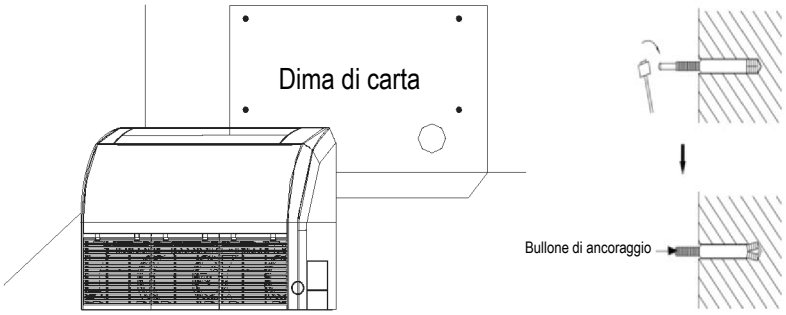

(2) Inserire le viti di ancoraggio nei fori praticati e farvi penetrare completamente i perni utilizzando un martello.

(3) Rimuovere i pannelli laterali destro e sinistro.

(4) Inserire il tirafondo nel fermo dell'unità interna, quindi stringere le viti sul supporto a sospensione per evitare che l'unità interna si muova.

(5) Rimontare e serrare i pannelli laterali destro e sinistro.

Tipo a pavimento

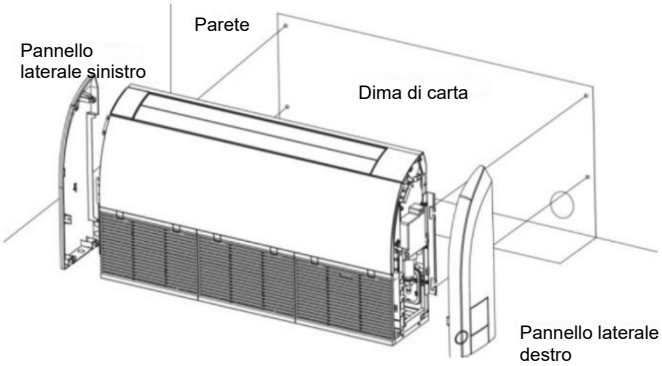

Tipo a soffitto

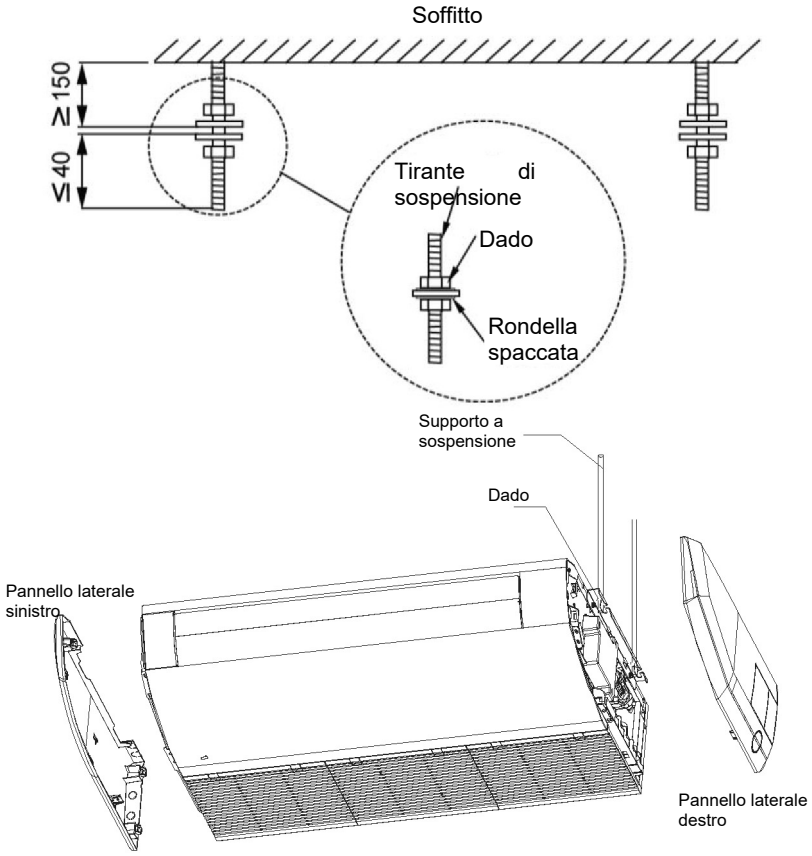

(6) Regolare l'altezza dell'unità inclinando il tubo di scarico leggermente verso il basso affinché lo scarico sia uniforme.

3.2.1.3 Livellamento

Dopo il completamento dell'installazione è necessario eseguire una prova con una livella a bolla per assicurarsi che l'unità interna sia in posizione orizzontale, come mostrato di seguito.

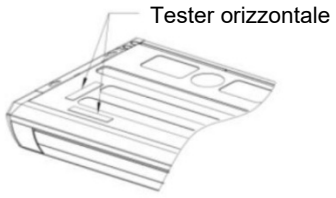

3.2.2 Installazione dell'unità esterna

(1) Se l'unità esterna è installata su un terreno solido, ad esempio, in calcestruzzo, utilizzare viti e dadi M10 per fissare l'unità e assicurarsi che questa poggi su una superficie piana orizzontale.

(2) Non installarla sopra l'edificio.

(3) Se emette vibrazioni e rumore, aggiungere uno spessore in gomma tra l'unità esterna e la base di installazione.

(4) Quando l'unità esterna è in modalità riscaldamento o sbrinamento, è necessario che scarichi l'acqua. Nell'installazione del tubo di scarico, inserire il connettore di scarico in dotazione nel foro di scarico presente nel telaio dell'unità esterna. Collegare quindi un tubo flessibile di scarico al connettore di scarico (se si utilizza il connettore di scarico, l'unità esterna deve trovarsi ad almeno 10 cm dal terreno di installazione). Fare riferimento alle figure seguenti.

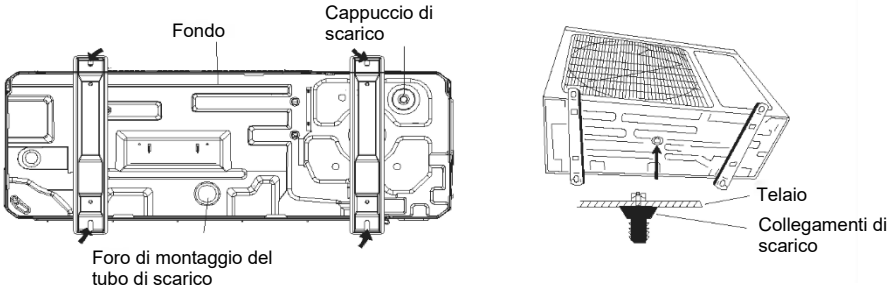

3.2.3 Installazione del tubo di collegamento

Per il collegamento tra le unità, utilizzare esclusivamente tubo in rame ricotto e disossidato per condizionamento e refrigerazione ed isolato con polietilene espanso di spessore min. 8 mm.

3.2.3.1 Avviso sull'installazione e requisito del tubo di collegamento

AVVISO
① L'unità interna utilizza particolari giunti che non è possibile smontare. Il metodo di installazione è uguale a quello adottato per l'unità con giunti ordinari. Tuttavia, poiché non è possibile rimuovere i giunti, se il collegamento non è adeguato e causa perdite, è necessario tagliare e saldare nuovamente i giunti per la sostituzione.
② Il dado a prova di rimozione deve essere collegato all'unità interna.

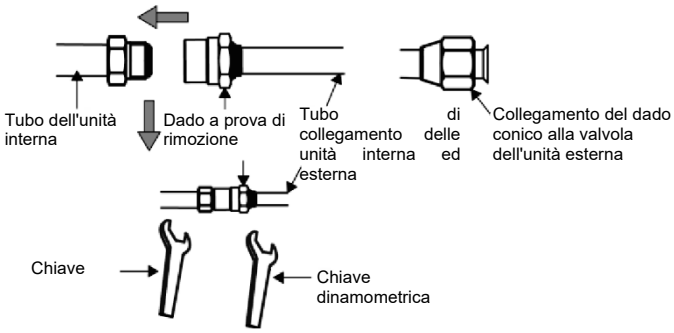

Metodo di installazione Collegare i tubi di collegamento prima all'unità interna e quindi all'unità esterna. Durante la piegatura di un tubo di collegamento, prestare attenzione a non danneggiare il tubo. Non serrare eccessivamente il dado per evitare che si verifichino perdite. Inoltre, è necessario aggiungere uno strato di cotone isolante alla superficie esterna del tubo di collegamento per proteggerlo da danni meccanici durante l'installazione, la manutenzione e il trasporto.

Componente / Modello	Dimensioni del raccordo (pollici)		Lunghezza massima del tubo (m)	Maggiore dislivello tra unità interna e unità esterna (m)	Tubo di scarico (dimensione esterna x spessore parete) (mm)
	Tubo del liquido	Tubo del gas			
	1/4				Φ25×1,5
ACG ECO 50PH AEG ECO 50PIH		1/2	35	20	
ACG ECO 70PH AEG ECO 70PIH	3/8	5/8	50	25	
ACG ECO 85PH AEG ECO 85PIH			50	25	
ACG ECO 100PH AEG ECO 100PIH AEG ECO 100PIH3			65	30	
ACG ECO 140PH AEG ECO 140PIH AEG ECO 140PIH3			75	30	
ACG ECO 160PH AEG ECO 160PIH3			75	30	

Il tubo di collegamento deve essere composto da materiale isolante impermeabile. La parete deve avere uno spessore compreso tra 0,5 e 1,0 mm e il tubo deve essere in grado di resistere a 6,0 MPa. Più lungo è il tubo di collegamento, meno soddisfacenti saranno le prestazioni di raffreddamento e riscaldamento.

Quando la differenza di dislivello tra unità interna ed esterna è maggiore di 10 metri, è necessario aggiungere una curva di ritorno dell'olio ogni 6 metri.

Il requisito per l'aggiunta della curva di ritorno dell'olio prevede quanto segue:

(1) L'unità esterna deve trovarsi al di sotto dell'unità interna.

Non è necessario aggiungere la curva di ritorno dell'olio nella posizione più bassa o più alta del tubo verticale, come illustrato di seguito:

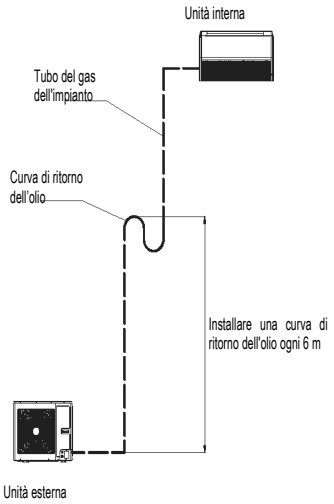

(2) L'unità esterna deve trovarsi al di sopra dell'unità interna.

È necessario aggiungere la curva di ritorno e la curva di non ritorno dell'olio nella posizione più bassa e più alta del tubo verticale, come illustrato di seguito:

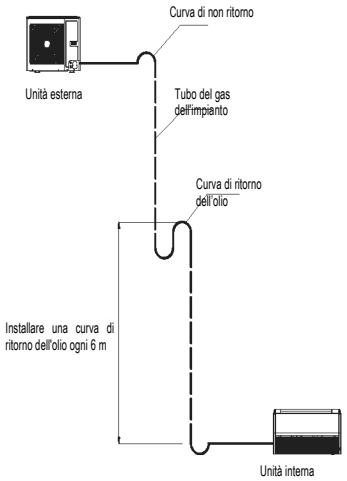

Le dimensioni per la creazione della curva di ritorno dell'olio sono le seguenti:

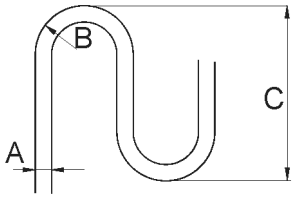

A		B (mm)	C (mm)
mm	Pollici		
Φ12	1/2	≥26	≤150
Φ16	5/8	≥33	≤150

3.2.3.2 Svasatura del tubo

(1). Tagliare il tubo di collegamento servendosi di un tagliatubi.

(2). L'apertura del tubo di collegamento deve essere rivolta verso il basso. Rimuovere le sbavature tenendo la superficie di taglio in modo da evitare che i trucioli penetrino nel tubo.

(3). Rimuovere la valvola di sfiato dell'unità esterna ed estrarre il dado svasato dalla busta degli accessori dell'unità interna. Montare quindi il dado svasato sul tubo e utilizzare uno svasatore per svasare l'apertura del tubo di collegamento.

(4). Verificare l'eventuale presenza di crepe nella parte svasata (fare riferimento alla figura seguente).

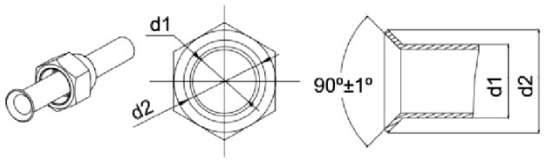

3.2.3.3 Piegatura dei tubi

(1). La forma dei tubi viene definita a mano sul luogo di installazione. Prestare attenzione a non spezzare i tubi.

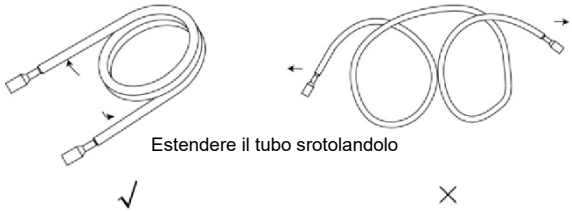

(2). Non piegare i tubi con un'angolazione superiore a 90°.

(3). In caso di piegature o estensioni ripetute, il tubo si indurisce con conseguente difficoltà a piegarlo o estenderlo ulteriormente. Pertanto, non curvare o estendere il tubo per più di 3 volte.

(4). Nel ripiegare il tubo, non ripiegarlo eccessivamente per evitare di romperlo. Come illustrato qui accanto, utilizzare un taglierino affilato per tagliare il tubo termoisolante e piegarlo dopo avere esposto il tubo. Dopo la piegatura, riposizionare il tubo termoisolante sulla tubazione e fissarlo con del nastro adesivo.

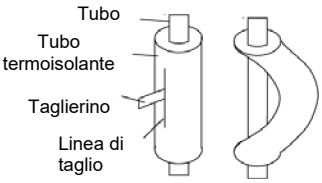

3.2.3.4 Tubo di collegamento delle unità interna ed esterna

AVVISO
①. Collegare il tubo all'unità. Seguire le istruzioni riportate nelle figure seguenti. Utilizzare sia la chiave fissa che la chiave dinamometrica.
②. Nel collegamento del dado conico, applicare prima dell'olio per macchine freddo sulle superfici interna ed esterna e quindi avvitarlo con 3~4 giri.
③. Verificare la coppia di serraggio facendo riferimento alla tabella seguente (se il serraggio del dado è eccessivo, potrebbe danneggiarsi e causare perdite).
④. Controllare la presenza di eventuali perdite di gas nel tubo di collegamento e quindi applicare l'isolamento termico, come illustrato di seguito.
⑤. Passare la spugna intorno al giunto del tubo del gas e alla guaina termoisolante del tubo di raccolta del gas.
⑥. Assicurarsi di collegare il tubo del gas dopo avere collegato il tubo del liquido.

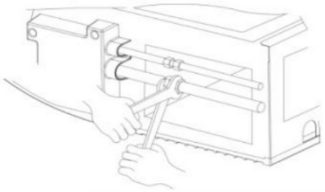

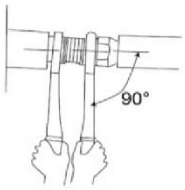

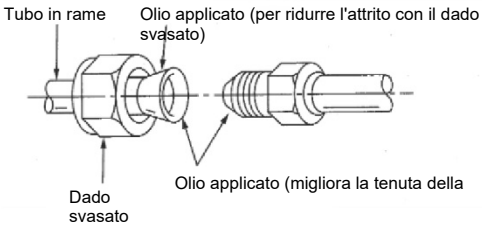

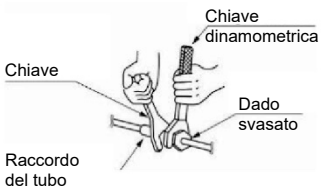

Diametro del tubo (pollici)	Coppia di serraggio (N·m)
1/4	15-30
3/8	35-40
1/2	45-50
5/8	60-65
3/4	70-75
7/8	80-85

Avvitare il dado svasato del tubo di collegamento svasato sulla valvola dell'unità esterna. Il metodo di avvitamento del dado svasato è uguale a quello per l'unità interna.

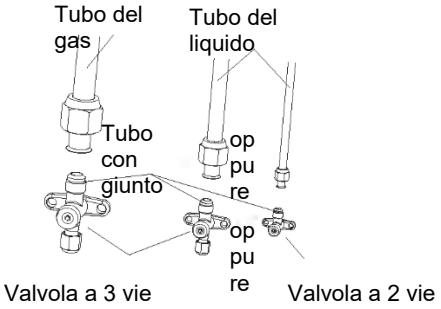

3.2.3.5 Termoisolamento del giunto del tubo (solo per unità interna)

Incollare un isolamento termico per raccordi (grande e piccolo) nel punto di collegamento dei tubi.

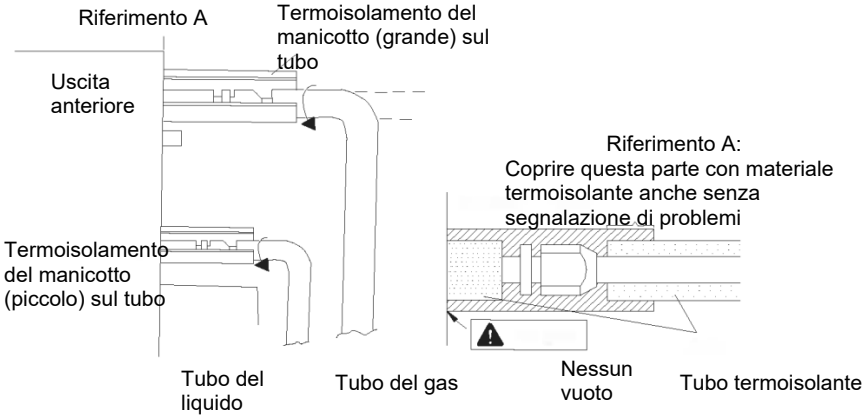

3.2.3.6 Sigillatura del foro di derivazione

Per il modello con valvola integrata, durante la procedura di installazione del tubo di collegamento, nel passaggio del tubo di collegamento attraverso il foro di derivazione, applicare una sigillatura con cotone isolato nel foro di derivazione dell'unità esterna per evitare l'ingresso di piccoli animali. Fare riferimento alla figura seguente.

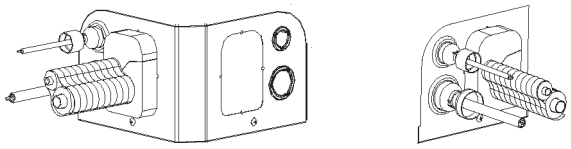

Avviso: solo per le unità AEG ECO 100PIH, AEG ECO 140PIH, AEG ECO 100PIH3, AEG ECO 140PIH3, AEG ECO 160PIH3

3.2.4 Pompa a vuoto del tubo di collegamento e rilevamento di perdite

3.2.4.1 Pompa a vuoto

AVVISO
Assicurarsi che l'uscita della pompa per vuoto sia lontana da sorgenti di combustione e sia adeguatamente ventilata.

(1) Rimuovere i cappucci delle valvole del liquido e del gas e quello dell'apertura di servizio.

(2) Collegare il tubo flessibile sul lato di bassa pressione del collettore di distribuzione verso l'apertura di servizio della valvola del gas dell'unità, mantenendo al contempo le valvole del gas e del liquido chiuse per evitare problemi in caso di perdite di refrigerante.

(3) Collegare il tubo flessibile da utilizzare per l'evacuazione verso la pompa a vuoto.

(4) Aprire l'interruttore sul lato bassa pressione del collettore di distribuzione e azionare la pompa a vuoto. Nel frattempo, l'interruttore sul lato alta pressione del collettore di distribuzione deve essere mantenuto chiuso, altrimenti l'evacuazione non avviene.

(5) La durata dell'evacuazione dipende in genere dalla capacità dell'unità.

Modello	Tempo (min.)
AEG ECO 50PIH	20
AEG ECO 70PIH, AEG ECO 85PIH, AEG ECO 100PIH, AEG ECO 100PIH3	30
AEG ECO 140PIH, AEG ECO 140PIH3, AEG ECO 160PIH3	45

Verificare inoltre se il manometro sul lato bassa pressione del collettore di distribuzione indica -1,0 Mp (-75cmHg); in caso contrario, deve essere presente una perdita in un qualche punto dell'impianto. Quindi, chiudere completamente l'interruttore e arrestare la pompa a vuoto.

(6) Attendere 10 minuti per verificare se la pressione dell'impianto può rimanere invariata. Durante questo intervallo, l'indicazione del manometro sul lato bassa pressione non deve superare 0,005 Mp (0,38 cmHg).

(7) Aprire leggermente la valvola del liquido e lasciar fluire un po' di refrigerante nel tubo di collegamento per equilibrare la pressione all'interno e all'esterno del tubo di collegamento, in modo da impedire all'aria di entrare nel tubo di collegamento quando si rimuove il tubo flessibile. Tenere presente che le valvole del liquido e del gas possono essere aperte completamente solo dopo aver rimosso il collettore di distribuzione.

(8) Riposizionare i cappucci delle valvole del liquido e del gas e anche quello dell'apertura di servizio.

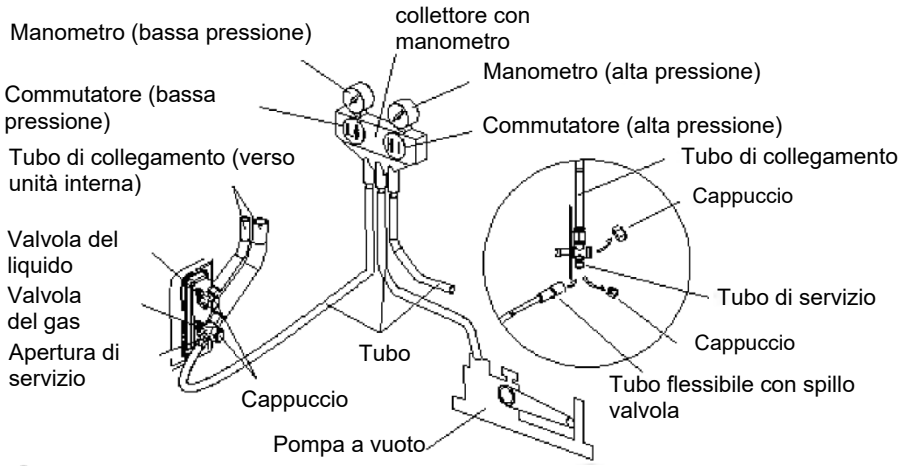

Avviso:

per le unità di grosse dimensioni sono disponibili porte di manutenzione per la valvola del liquido e la valvola del gas. Durante l'evacuazione è possibile collegare i due tubi flessibili del gruppo valvole di derivazione alle porte di manutenzione in modo da accelerare l'evacuazione.

3.2.4.2 Metodi per il rilevamento delle perdite

Per gli impianti contenenti refrigeranti infiammabili vengono considerati accettabili i seguenti metodi di rilevazione di perdite.

Per il rilevamento di refrigeranti infiammabili, è necessario utilizzare rilevatori di perdite elettronici, la cui sensibilità potrebbe tuttavia non essere adeguata o potrebbe richiedere una ricalibrazione (i rilevatori devono essere tarati in un locale privo di refrigerante).

Assicurarsi che il rivelatore non sia una potenziale sorgente di accensione e sia

indicato per il refrigerante utilizzato. Le apparecchiature per il rilevamento di perdite devono essere impostate su una percentuale della LFL del refrigerante e devono essere calibrate in base al refrigerante impiegato con la percentuale adeguata di gas (25% massimo).

I liquidi per il rilevamento di perdite sono adatti per essere utilizzati con la maggior parte dei refrigeranti; occorre tuttavia evitare l'uso di detergenti contenenti cloro poiché quest'ultimo potrebbe reagire con il refrigerante e corrodere le tubazioni di rame.

Se si sospetta la presenza di una perdita, rimuovere/spegnere tutte le fiamme libere. Se si riscontra una perdita di refrigerante che richiede una saldatura, è necessario rimuovere tutto il liquido refrigerante dall'impianto o isolarlo (mediante valvole di intercettazione) in una parte dell'impianto lontana dalla perdita. L'azoto privo di ossigeno (OFN) deve essere spurgato dall'impianto sia prima che durante il processo di saldatura.

3.2.5 Aggiunta di refrigerante

AVVISO
Prima e durante il funzionamento, utilizzare un rilevatore di perdite di refrigerante adeguato per monitorare l'area operativa e assicurarsi che i tecnici siano consapevoli di eventuali perdite potenziali o effettive di gas infiammabili. Assicurarsi che il rilevatore di perdite sia indicato per i refrigeranti infiammabili. Ad esempio, non deve generare scintille, deve essere completamente sigillato e sicuro.

Consultare la tabella seguente per calcolare la quantità di refrigerante aggiuntivo.

<table>
<tr><th>Componente / Modello</th><th>Lunghezza standard del tubo</th><th>Lunghezza del tubo per cui non è richiesto alcun caricamento di refrigerante</th><th>Quantità di refrigerante aggiuntivo richiesto per metro di tubo in più</th></tr>
<tr><td></td><td rowspan="6">5,0 m</td><td rowspan="6">≤7,0 m</td><td rowspan="2">16 g/m</td></tr>
<tr><td>AEG ECO 50PIH</td></tr>
<tr><td>AEG ECO 70PIH</td><td rowspan="9">40 g/m</td></tr>
<tr><td>AEG ECO 85PIH</td></tr>
<tr><td>AEG ECO 100PIH</td></tr>
<tr><td>AEG ECO 100PIH3</td></tr>
<tr><td>AEG ECO 140PIH</td><td rowspan="3">7,5 m</td><td rowspan="3">≤9,5 m</td></tr>
<tr><td>AEG ECO 140PIH3</td></tr>
<tr><td>AEG ECO 160PIH3</td></tr>
</table>

3.2.6 Installazione del tubo di scarico

3.2.6.1 Tubo di scarico laterale interno

(1) Le tubazioni devono essere quanto più corte possibili e con una leggera pendenza verso il basso, almeno 1/100, in modo da impedire la permanenza di aria nel tubo.

(2) La lunghezza deve essere uguale o maggiore di quella del tubo di collegamento.

(3) Installare il tubo di scarico come illustrato e prevedere misure adeguate contro la condensa. Un'errata installazione può comportare perdite d'acqua e formazione di umidità su mobilio e altri oggetti.

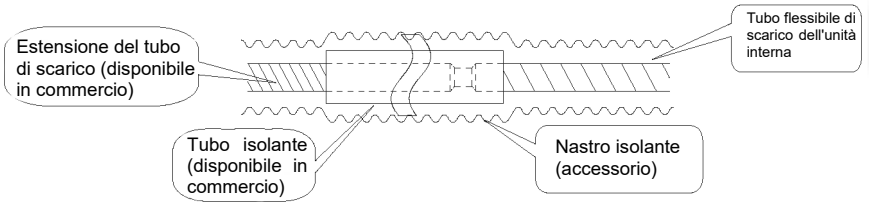

(4) Collegare il tubo flessibile di scarico.

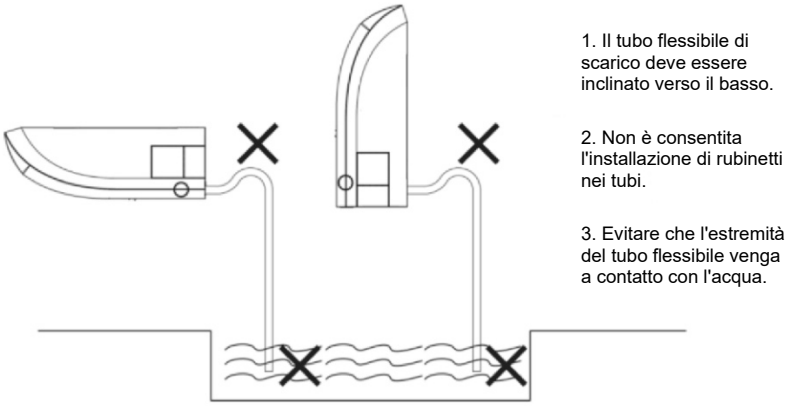

(5) Installazione dei tubi di scarico

1) Seguire la procedura riportata sotto per determinare la posizione del tubo flessibile di scarico.
2) Inserire il tubo di scarico nell'uscita di scarico dell'unità, quindi assicurare la fascetta stringitubo con del nastro adesivo.
3) Collegare la prolunga al tubo di scarico, quindi assicurare la fascetta stringitubo con del nastro adesivo.

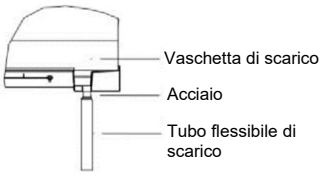

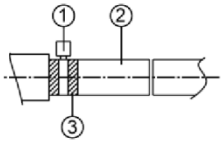	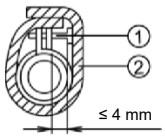
Serrare la fascetta stringitubo finché la testa della vite si trova a meno di 4 mm dal tubo. ①. - Fascetta metallica ②. - Tubo flessibile di scarico. ③. - Nastro grigio	Isolare la fascetta stringitubo e il tubo flessibile di scarico con spugna termoisolante. ①. - Fascetta metallica ②. - Spugna di isolamento

4) Se deve essere applicata una prolunga al tubo flessibile di scarico, acquistare una prolunga per tubi comunemente disponibile sul mercato.
5) Dopo aver collegato il tubo flessibile di scarico fornito in loco, avvolgere con il nastro adesivo le fessure del tubo termoisolante.
6) Collegare il tubo flessibile di scarico al tubo di scarico. Posizionare il cavo di collegamento interno nella stessa direzione delle tubazioni.

3.2.6.2 Collegamento del tubo flessibile di scarico

(1) Collegare la prolunga ausiliaria alle tubazioni dell'impianto dell'edificio.
(2) Predisporre le tubazioni dell'impianto dell'edificio sul punto di collegamento con il tubo di scarico, come illustrato negli schemi di montaggio.

Avviso: assicurarsi di posizionare il tubo flessibile di scarico come raffigurato nello schema sottostante, ossia rivolto verso il basso in leggera pendenza.

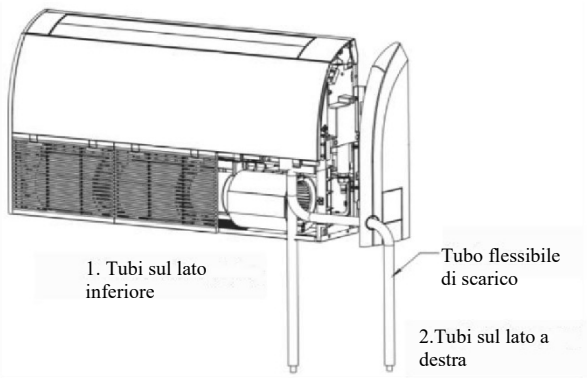

3.2.6.3 Tubo di scarico laterale esterno

(1) Se l'unità esterna si trova sotto l'unità interna, posizionare i tubi in base allo schema seguente.

1) Il tubo flessibile di scarico deve essere posizionato a terra con l'estremità non immersa nell'acqua. Tutti i tubi devono essere sostenuti e fissati alla parete.
2) Avvolgere il nastro isolante dal basso verso l'alto.
3) Tutti i tubi devono essere avvolti da nastro isolante e fissati alla parete con appositi collari.

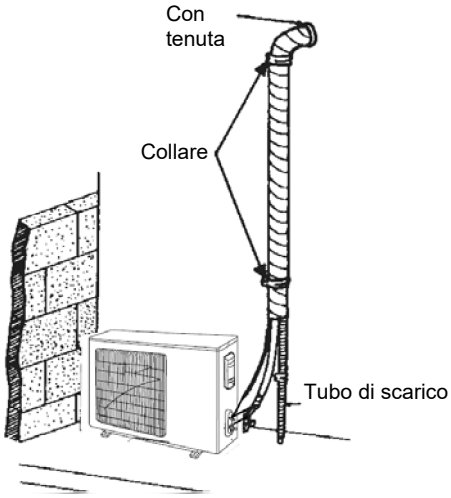

(2) Se l'unità esterna si trova sopra l'unità interna, posizionare i tubi in base allo schema seguente.
1) Avvolgere il nastro isolante dal basso verso l'alto.
2) Tutti i tubi devono essere avvolti insieme per evitare il ritorno dell'acqua nel locale.
3) Utilizzare collari per fissare tutti i tubi alla parete.

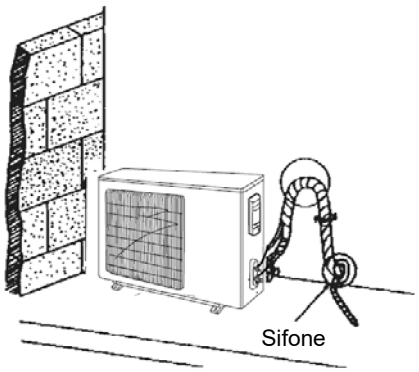

3.2.6.4 Prova della tubazione di scarico

(1) Dopo aver completato le operazioni sui tubi, verificare che lo scarico sia uniforme.

(2) Come illustrato nella figura, versare dell'acqua nella vaschetta di scarico dal lato destro e controllare che fuoriesca uniformemente dal tubo flessibile di scarico.

Tipo a soffitto

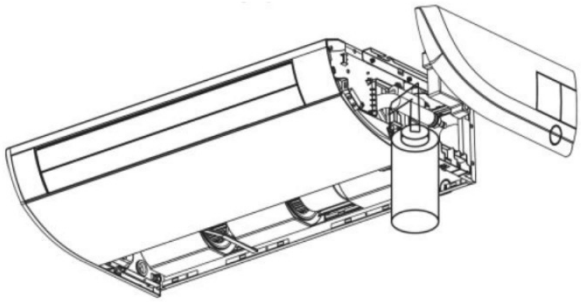

Tipo a pavimento

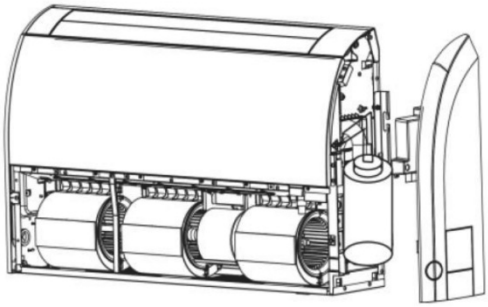

3.3 Installazione elettrica

3.3.1 Requisiti e avviso sull'installazione elettrica

AVVERTENZA:

L'installazione elettrica del condizionatore deve soddisfare i seguenti requisiti:

①. L'installazione elettrica deve essere eseguita da personale specializzato in conformità alle leggi e alle normative locali e alle istruzioni contenute nel presente manuale. Non estendere mai il cavo di alimentazione. Il circuito elettrico deve essere dotato di un sezionatore e di un interruttore ad aria di capacità sufficiente.

②. L'alimentazione elettrica dell'unità deve essere compresa nell'intervallo di valori nominali indicato nel manuale di istruzioni. Utilizzare un circuito di alimentazione dedicato per il condizionatore. Non prelevare l'alimentazione da un circuito di alimentazione diverso.

③. Il circuito del condizionatore deve trovarsi a una distanza di almeno 1,5 m da qualsiasi superficie infiammabile.

④. Il cavo di alimentazione esterno, il cavo di collegamento delle unità interna ed esterna e i cavi di comunicazione devono essere fissati saldamente.

⑤. Il cavo di alimentazione esterno, il cavo di collegamento delle unità interna ed esterna e i cavi di comunicazione non possono venire direttamente a contatto con oggetti molto caldi. Ad esempio, non devono venire a contatto con canne fumarie, tubi del gas caldi o altri oggetti molto caldi.

⑥. Il cavo di alimentazione esterno, i cavi di comunicazione e il cavo di collegamento delle unità interna ed esterna non devono essere schiacciati. Non tirare, estendere o piegare mai i fili.

⑦. Il cavo di alimentazione esterno, i cavi di comunicazione e il cavo di collegamento delle unità interna ed esterna non devono urtare travi o bordi metallici sul soffitto né venire a contatto con sbavature metalliche o estremità metalliche affilate.

⑧. Collegare i fili in modo corrispondente facendo riferimento allo schema elettrico riportato sull'unità o sulla scatola elettrica. Le viti devono essere serrate completamente. Le viti scanalate devono essere sostituite da apposite viti a testa piatta.

⑨. Utilizzare i cavi di alimentazione forniti in dotazione con il condizionatore. Non sostituire i cavi di alimentazione in modo arbitrario. Non modificare la lunghezza e i morsetti dei cavi di alimentazione. Se occorre sostituire i cavi di alimentazione, contattare il centro di assistenza locale Gree.

⑩. I morsetti dei cavi devono essere collegati saldamente alla morsettiera. Non sono consentiti collegamenti allentati.

⑪. Al termine dell'installazione elettrica, utilizzare serracavi per fissare il cavo di alimentazione, il cavo di collegamento delle unità interna ed esterna e i cavi di comunicazione. Accertarsi che i cavi non siano troppo serrati.

⑫. La sezione del cavo di alimentazione deve essere di diametro idoneo. In caso di danneggiamento del cavo di alimentazione o di altri cavi, è

necessario procedere alla sostituzione utilizzando cavi specifici. La procedura di cablaggio deve essere eseguita in conformità alle norme e ai regolamenti nazionali in materia.

3.3.2 Parametri elettrici

3.3.2.1 Specifiche dei cavi e capacità dei fusibili

Modello	Alimentazione elettrica	Capacità del fusibile	Potenza del sezionatore	Sezione minima del cavo di alimentazione
	V/Ph/Hz	A	A	mm^2
Unità interna	220-240V/50Hz/1ph 208-230V/60Hz/1ph	3,15	6	1,0

Modello	Alimentazione elettrica	Potenza del sezionatore	Sezione minima del cavo di alimentazione
	V/Ph/Hz	A	mm^2
	220-240V/50Hz/1ph 208-230V/60Hz/1ph		
AEG ECO 50PIH		16	1,5
AEG ECO 70PIH		16	1,5
AEG ECO 85PIH		20	2,5
AEG ECO 100PIH		32	6,0
AEG ECO 140PIH T		40	6,0
AEG ECO 100PIH3	380-415V/50Hz/60Hz/3ph	20	2,5
AEG ECO 140PIH3		20	2,5
AEG ECO 160PIH3		25	4,0

AVVISO:

① Il fusibile è situato sul pannello principale.

② Installare un sezionatore su ogni morsetto di alimentazione vicino alle unità (unità interna ed esterna) con una separazione tra i contatti di almeno 3 mm. Deve essere possibile collegare o scollegare le unità.

③ Le specifiche del sezionatore e del cavo di alimentazione elencate nella tabella precedente sono determinate in base all'ingresso di alimentazione massimo assorbito dalle unità.

④ Le specifiche dei cavi di alimentazione elencate nella tabella precedente si riferiscono a condizioni di esercizio con temperatura ambiente pari a 40 °C e con cavo multifilo in rame (ad esempio, cavo in rame YJV, con guaina isolata in PE e PVC) protetto da un tubo e resistente alla temperatura

massima di 90 °C (vedere IEC60364-5-52). Se le condizioni di esercizio variano, regolare le specifiche in base agli standard nazionali.

⑤ Le specifiche del sezionatore si basano su condizioni di esercizio con temperatura di esercizio pari a 40 °C. Se le condizioni di esercizio variano, regolare le specifiche in base agli standard nazionali.

⑥ Utilizzare due tratti di cavi di alimentazione da 0,75 mm^2 come cavi di comunicazione tra le unità interna e esterna. La lunghezza massima è 100 m. Selezionare una lunghezza adeguata in base alle condizioni locali. I cavi di comunicazione non devono intrecciarsi. Per garantire la conformità alla norma EN 55014, è necessario utilizzare un filo della lunghezza di 8 metri.

⑦ Utilizzare due tratti di cavi di alimentazione da 0,75 mm^2 come cavi di comunicazione tra il comando a filo e l'unità interna. La lunghezza massima è 30 m. Selezionare una lunghezza adeguata in base alle condizioni locali. I cavi di comunicazione non devono intrecciarsi. Per garantire la conformità alla norma EN 55014, è necessario utilizzare un filo della lunghezza di 7,5 metri.

⑧ La sezione del cavo di comunicazione non deve essere inferiore a 0,75 mm^2.
Si consiglia di utilizzare cavi di alimentazione da 0,75 mm2 come cavi di comunicazione.

3.3.3 Collegamento tra cavo di alimentazione e cavo di comunicazione

(1) Per cavi ad anima (come illustrato di seguito):
   1). Utilizzare tagliafili per tagliare l'estremità del cavo e spellare quindi circa 25 mm di strato isolante.
   2). Utilizzare un cacciavite per allentare la vite del morsetto sulla morsettiera.
   3). Utilizzare le pinze per piegare il cavo ad anima in modo da formare un anello adatto alla vite del morsetto.
   4). Formare un anello adeguato e collocarlo sulla morsettiera. Utilizzare un cacciavite per serrare la vite del morsetto.

(2) Per spezzoni di cavi (come illustrato di seguito):
   1). Utilizzare tagliafili per tagliare l'estremità del cavo e spellare quindi circa 10 mm di strato isolante.
   2). Utilizzare un cacciavite per allentare la vite del morsetto sulla morsettiera.

3). Utilizzare un dispositivo di fissaggio o una fascetta di forma tonda per fissare saldamente il morsetto tondo all'estremità spellata del filo.

4). Individuare il tubo del morsetto tondo. Utilizzare un cacciavite per sostituirlo e serrare la vite del morsetto (come illustrato di seguito).

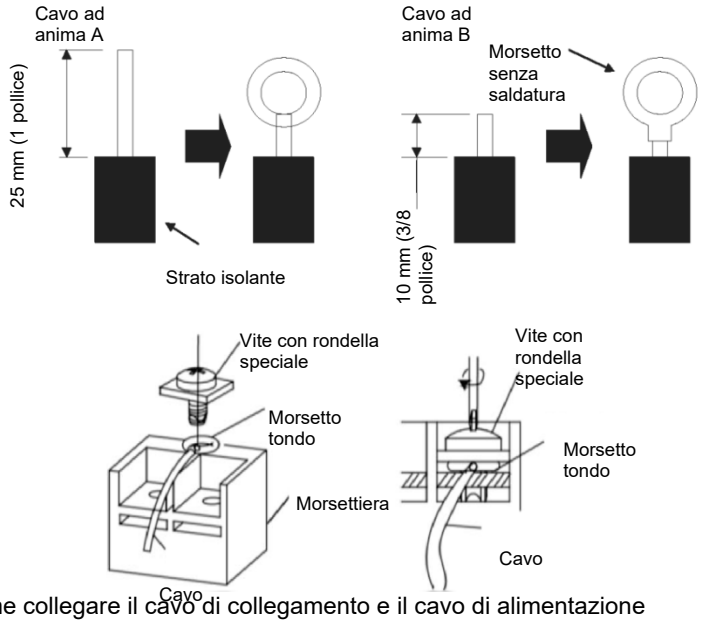

(3) Come collegare il cavo di collegamento e il cavo di alimentazione

Instradare il cavo di collegamento e il cavo di alimentazione attraverso il tubo di isolamento. Fissare quindi i fili con serracavi (come illustrato nella figura seguente).

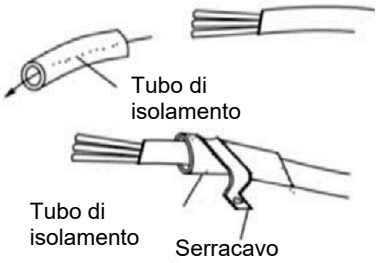

Avvertenza
①. Prima dell'uso, verificare che le unità interna ed esterna siano accese.
②. Abbinare i numeri dei morsetti e i colori dei cavi ai colori indicati nell'unità interna.
③. Un collegamento errato dei cavi può provocare la bruciatura dei componenti elettrici.

④.	Collegare saldamente i cavi alla scatola di cablaggio. Un'installazione incompleta può comportare il pericolo d'incendio.
⑤.	Utilizzare serracavi per fissare i coperchi esterni dei cavi di collegamento (gli isolatori devono essere fissati saldamente; in caso contrario, potrebbero verificarsi perdite elettriche).
⑥.	Il cavo di terra deve essere collegato.

(4) Cablaggio tra unità interna ed esterna.

Unità monofase: AEG ECO 50PIH, AEG ECO 70PIH, AEG 85PIH

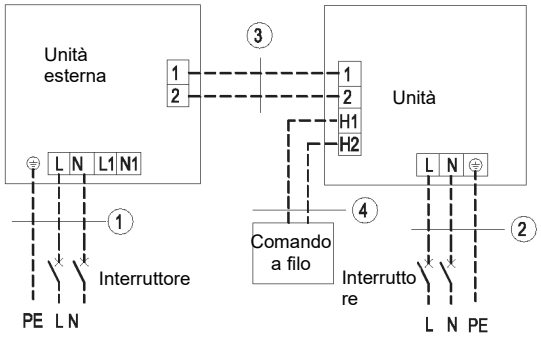

Alimentazione: 220-240V~50Hz/208-230V~60Hz Alimentazione: 220-240V~50Hz/208-230V~60Hz

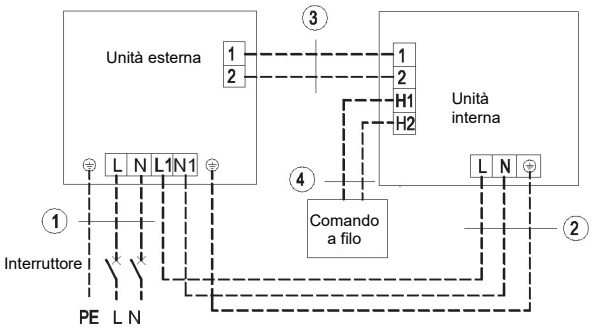

Alimentazione: 220-240V~50Hz/208-230V~60Hz Alimentazione: 220-240V~50Hz/208-230V~60Hz

ACG ECO 50PH + AEG ECO 50PIH
ACG ECO 70PH + AEG ECO 70PIH
①. Cavo di alimentazione 3×1,5 mm^2
②. Cavo di alimentazione 3×1,0 mm^2
③. Cavi di comunicazione 2×0,75 mm^2
④. Cavi di comunicazione 2×0,75 mm^2

ACG ECO 85PH + AEG ECO 85PIH
①. Cavo di alimentazione 3×2,5 mm^2
②. Cavo di alimentazione 3×1,0 mm^2
③. Cavi di comunicazione 2×0,75 mm^2
④. Cavi di comunicazione 2×0,75 mm^2

Unità monofase: AEG ECO 100PIH, AEG ECO 140PIH

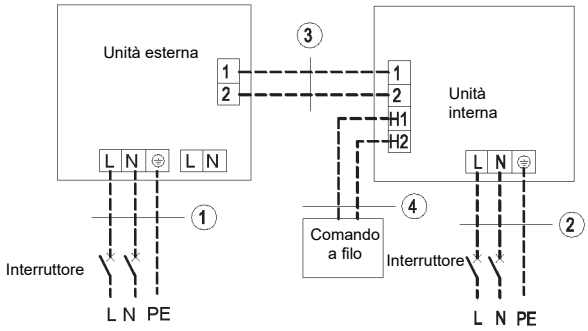

Alimentazione: 220-240V~50Hz/208-230V~60Hz Alimentazione: 220-240V~50Hz/208-230V~60Hz

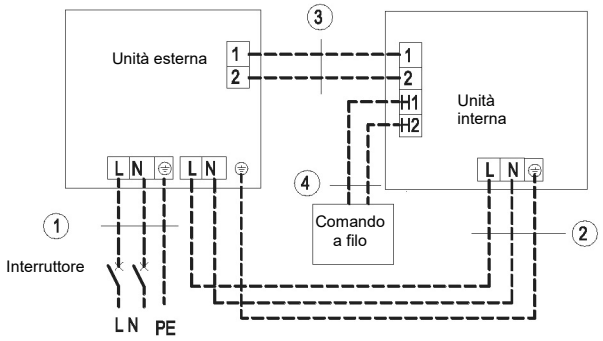

Alimentazione: 220-240V~50Hz/208-230V~60Hz Alimentazione: 220-240V~50Hz/208-230V~60Hz

ASG ECO 100PH + AEG ECO 100PIH
ASG ECO 140PH + AEG ECO 140PIH
① Cavo di alimentazione 3×6,0 mm^2
② Cavo di alimentazione 3×1,0 mm^2
③ Cavi di comunicazione 2×0,75 mm^2
④ Cavi di comunicazione 2×0,75 mm^2

Unità trifase: AEG ECO 100PIH3, AEG ECO 140PIH3, AEG ECO 160PIH3

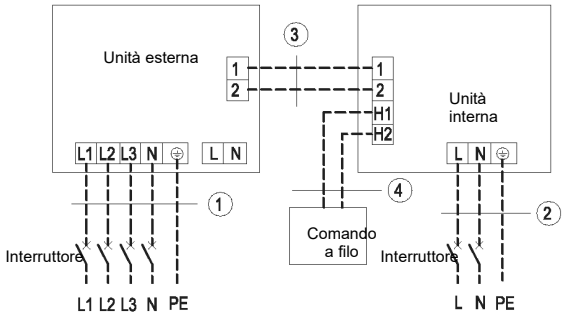

Alimentazione: 380V~415V 3N ~ 50/60Hz Alimentazione: 220-240V~50Hz/208-230V~60Hz

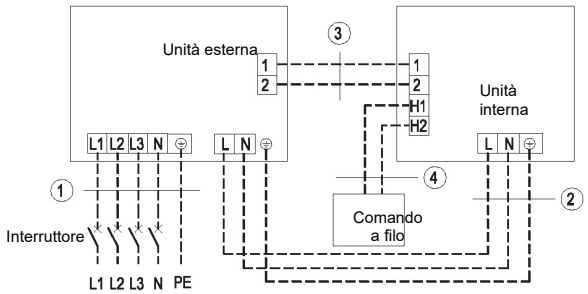

Alimentazione: 380V~415V 3N ~ 50/60Hz Alimentazione: 220-240V~ 50Hz/208-230V~60HZ

ACG ECO 100PH + AEG ECO 100PIH3
ACG ECO 140PH + AEG ECO 140PIH3
① Cavo di alimentazione 5×2,5 mm^2
② Cavo di alimentazione 3×1,0 mm^2
③ Cavi di comunicazione 2×0,75 mm^2
④ Cavi di comunicazione 2×0,75 mm^2
ACG ECO 160PH + AEG ECO 160PIH3
① Cavo di alimentazione 5×4,0 mm^2
② Cavo di alimentazione 3×1,0 mm^2
③ Cavi di comunicazione 2×0,75 mm^2
④ Cavi di comunicazione 2×0,75 mm^2

(5) Cablaggio elettrico dell'unità interna e cablaggio elettrico dell'unità esterna.

Avvertenza
①. I cavi di alta e bassa tensione devono essere instradati attraverso diversi anelli di gomma presenti nella copertura della scatola elettrica.
②. Non avvolgere il cavo di collegamento e il cavo di comunicazione del comando a filo e non affiancarli, per evitare che si verifichino errori.
③. I cavi di alta e bassa tensione devono essere fissati separatamente. Fissare i primi con fascette grandi e i secondi con fascette piccole.
④. Utilizzare le viti per serrare i cavi di collegamento e i cavi di alimentazione delle unità interna ed esterna sulla morsettiera. Un'installazione inadeguata può comportare il pericolo d'incendio.
⑤. Se i cavi di collegamento dell'unità interna (unità esterna) e i cavi di alimentazione non vengono collegati correttamente, il condizionatore potrebbe danneggiarsi.
⑥. Collegare a terra le unità interna ed esterna utilizzando il cavo di terra.
⑦. Le unità devono essere conformi alle norme e ai regolamenti locali e nazionali vigenti in materia di consumo di energia.
⑧. Nel collegamento del cavo di alimentazione, assicurarsi che la sequenza delle fasi dell'alimentazione elettrica corrisponda ai rispettivi morsetti; in caso contrario, il compressore viene invertito con conseguenti anomalie di funzionamento.

1) Lato interno

Togliere il coperchio della scatola elettrica dal sottoblocco della stessa. Collegare quindi i cavi. Collegare i cavi di collegamento dell'unità interna in base ai contrassegni corrispondenti.

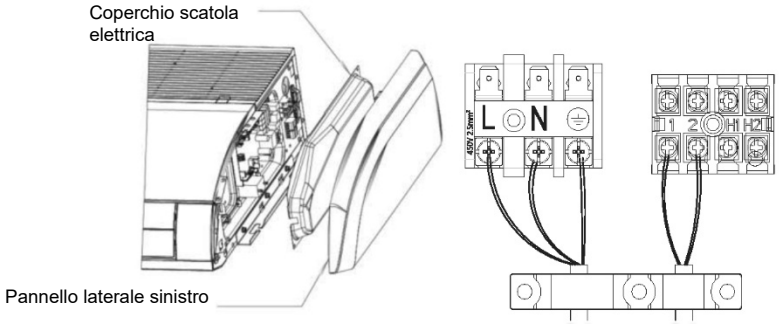

2) Lato esterno

Rimuovere la maniglia grande/il pannello anteriore dell'unità esterna e inserire un'estremità del cavo di comunicazione e del cavo di alimentazione alla morsettiera.

Monofase: AEG ECO 50PIH, AEG ECO 70PIH, AEG ECO 85PIH

a) Instradamento dei cavi di un'alimentazione elettrica separata:

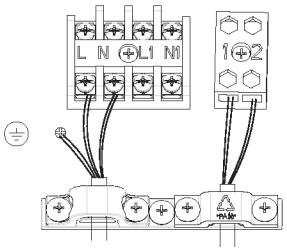

b) Instradamento dei cavi di un'alimentazione elettrica unificata:

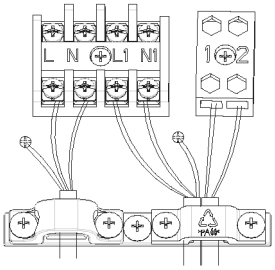

Monofase: AEG ECO 100PIH, AEG ECO 140PIH

a) Instradamento dei cavi di un'alimentazione elettrica per unità monofase:

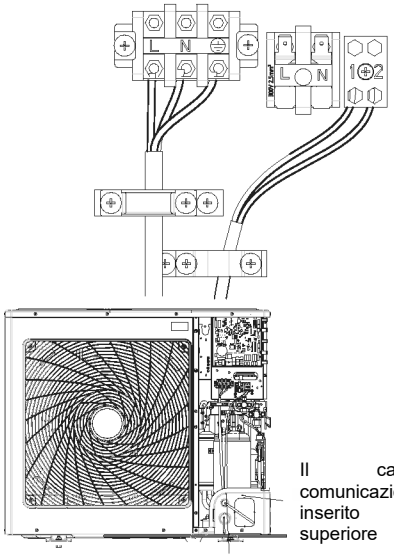

Il cavo di comunicazione viene inserito nel foro superiore

I cavi di alimentazione dell'unità esterna e dell'unità interna vengono inseriti nel foro inferiore.

b) Instradamento dei cavi di un'alimentazione elettrica per unità monofase:

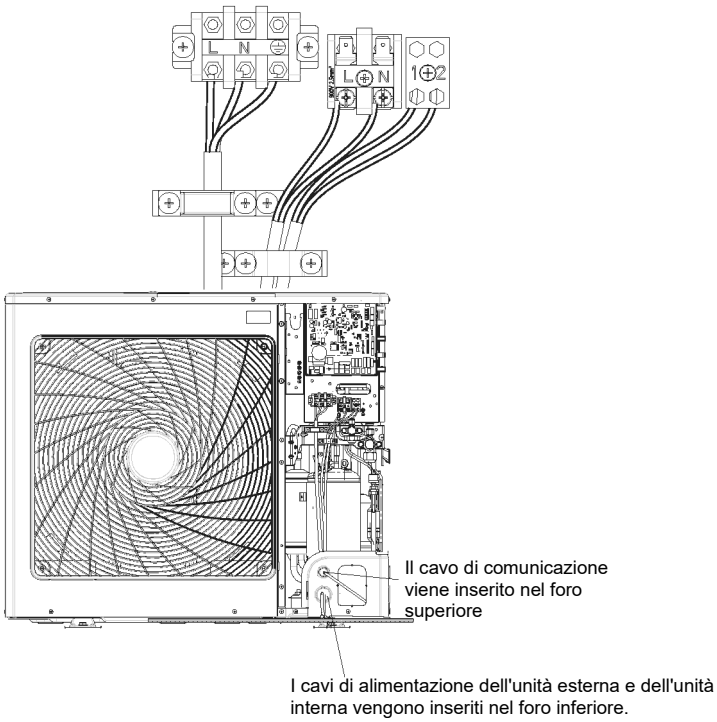

Trifase: AEG ECO 100PIH3, AEG ECO 140PIH3, AEG ECO 160PIH3.

a) Instradamento dei cavi di un'alimentazione elettrica per unità trifase:

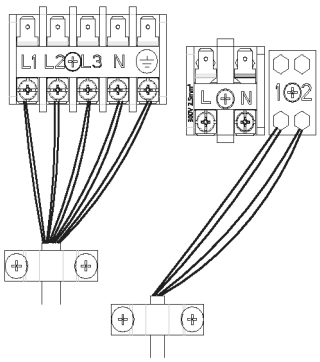

Solo per AEG ECO 160PIH3

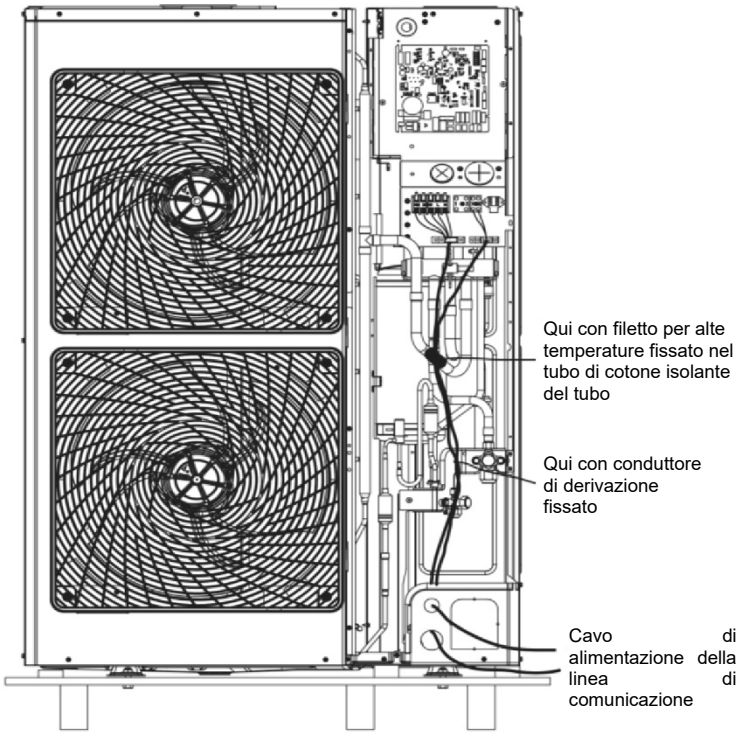

b) Instradamento dei cavi di un'alimentazione elettrica per unità trifase:

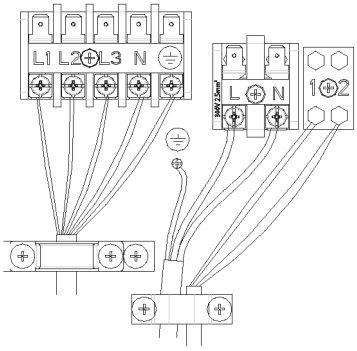

Solo per AEG ECO 160PIH3

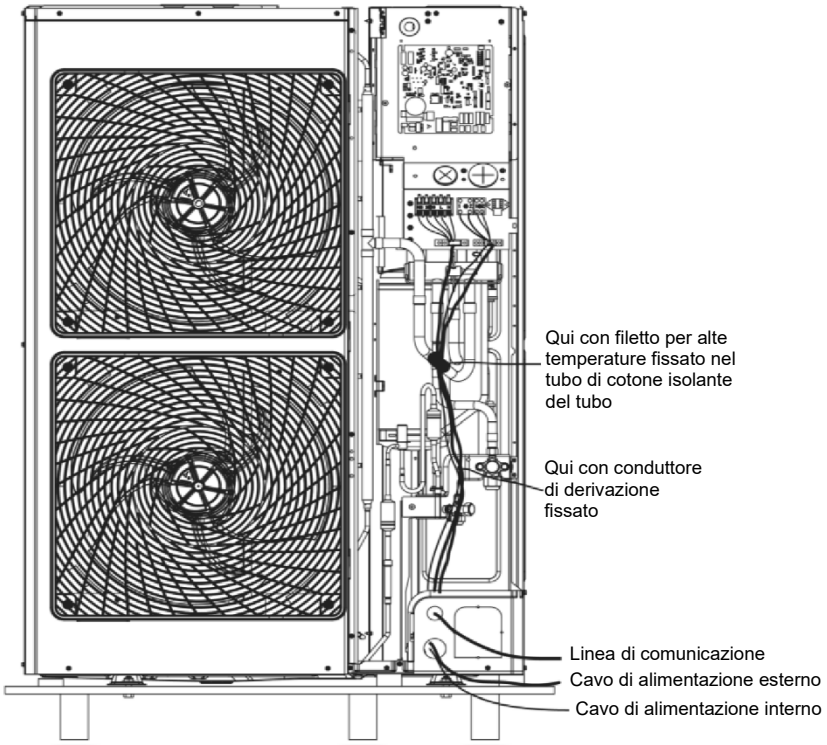

Il cavo di alimentazione deve essere fissato insieme al pannello laterale destro e al gancio con un serracavo per evitare il contatto con i tubi. La linea di comunicazione tra le unità interna ed esterna deve essere instradata insieme al pannello laterale destro, lontano dal cavo di alimentazione.

3.4 Controlli dopo l'installazione

Verifiche successive all'installazione

Verifica	Eventi possibili dovuti a un'installazione inadeguata
Il corpo principale è installato saldamente?	L'unità potrebbe cadere, vibrare o emettere rumori.
È stato eseguito il test di tenuta dell'acqua?	La capacità di raffreddamento può peggiorare.
Il termoisolamento dell'unità è adeguato?	Possono formarsi gocce d'acqua di condensa.
Lo scarico dell'acqua funziona correttamente?	Possono formarsi gocce d'acqua di condensa.
La tensione corrisponde a quella indicata sulla targhetta di identificazione?	L'unità potrebbe non funzionare o i suoi componenti potrebbero bruciarsi.
I cavi e i tubi sono installati correttamente?	L'unità potrebbe non funzionare o i suoi componenti potrebbero bruciarsi.
L'unità è stata messa a terra in modo sicuro?	Rischio di perdite elettriche.
Le specifiche dei cavi sono conformi ai requisiti?	L'unità potrebbe non funzionare o i suoi componenti potrebbero bruciarsi.
Sono presenti ostacoli che ostruiscono l'ingresso e l'uscita dell'aria delle unità interna ed esterna?	La capacità di raffreddamento può peggiorare.
La lunghezza del tubo del refrigerante e la quantità di carica refrigerante sono state registrate?	Non è possibile controllare la quantità di carica refrigerante.

3.5 Funzionamento di prova

Preparazione prima di collegare l'alimentazione.

(1) Se la procedura di installazione non è completata, non collegare l'alimentazione elettrica.

(2) Il circuito di controllo è corretto e tutti i cavi sono collegati saldamente.

(3) Le valvole di sfiato del tubo del gas e del tubo del liquido sono aperte.

(4) L'interno dell'unità deve essere pulito. Rimuovere gli eventuali oggetti non pertinenti.

(5) Dopo il controllo, rimontare il pannello laterale anteriore.

Funzionamento dopo il collegamento dell'alimentazione elettrica.

(1) Al termine di tutte le procedure sopra descritte, accendere l'unità.

(2) Se la temperatura esterna è superiore a 30 °C, non è possibile attivare la modalità riscaldamento.

(3) Assicurarsi che le unità interna ed esterna funzionino normalmente.

(4) Se durante il funzionamento del compressore è possibile percepire un rumore

anomalo di liquidi, spegnere immediatamente il condizionatore. Attendere che la cinghia per il riscaldamento elettrica si riscaldi a sufficienza, quindi riavviare il condizionatore.

(5) Verificare che il flusso d'aria dell'unità interna sia normale.

(6) Premere il tasto di oscillazione o il tasto di controllo della velocità sul telecomando o sul comando a filo per verificare il normale funzionamento della ventola.

AVVISO:

① Se il telecomando viene utilizzato per spegnere l'unità, il compressore continuerà a funzionare per 6 minuti.

② Se il telecomando viene utilizzato per spegnere l'unità e riaccenderla immediatamente, il riavvio del compressore richiede 3 minuti. Anche premendo il tasto "ON/OFF" sul telecomando, l'avvio non è immediato.

③ Se il display del comando a filo non è in funzione, è probabile che il cavo di collegamento tra l'unità interna e il comando a filo non sia collegato. Verificare nuovamente.

4 Specifiche di esercizio

Consultare il manuale del comando a filo o del telecomando.

5 Manutenzione

5.1 Malfunzionamenti non causati da guasti dell'unità CA

(1) In caso di malfunzionamento del condizionatore, controllare innanzitutto quanto segue prima di procedere alla manutenzione:

Problema	Causa	Misura correttiva
Il condizionatore non funziona.	Se l'unità viene spenta e riaccesa immediatamente, il funzionamento del compressore viene ritardato di 3 minuti in modo da proteggere il compressore ed evitare il sovraccarico dell'impianto.	Attendere alcuni istanti.
	Il collegamento dei cavi è errato.	Collegare i cavi in conformità allo schema elettrico.
	Il fusibile o sezionatore è danneggiato.	Sostituire il fusibile o attivare il sezionatore.
	Interruzione dell'alimentazione elettrica.	Riavviare dopo il ripristino dell'alimentazione elettrica.
	La spina di alimentazione è allentata.	Reinserire la spina di alimentazione.
	La batteria del telecomando è quasi scarica.	Sostituire le batterie.
Effetto di raffreddamento o riscaldamento inadeguato.	L'ingresso e l'uscita dell'aria delle unità interna ed esterna sono ostruiti.	Eliminare gli ostacoli e mantenere una ventilazione adeguata nel locale adibito alle unità interna ed esterna.
	Impostazione della temperatura errata	Ripristinare la temperatura corretta.
	La velocità della ventola è troppo bassa.	Ripristinare la velocità corretta della ventola.
	La direzione del flusso d'aria non è corretta.	Cambiare la direzione dei deflettori d'aria.
	Le porte o le finestre sono aperte.	Chiuderle.
	Unità esposta alla luce diretta del sole.	Applicare tende o deflettori davanti alle finestre.
	Troppe fonti di calore nel locale.	Rimuovere le fonti di calore non necessarie.

	Il filtro è ostruito o sporco.	Inviare il filtro a un tecnico qualificato per la pulizia.
	Gli ingressi o le uscite dell'aria delle unità sono ostruiti.	Eliminare eventuali ostruzioni dalle uscite e dagli ingressi dell'aria delle unità interna ed esterna.

(2) Le seguenti situazioni non costituiscono malfunzionamenti.

Problema	Circostanza	Causa
Il condizionatore emette una nebbiolina.	Durante il funzionamento.	Se l'unità viene utilizzata in condizioni di umidità elevata, l'aria umida presente nel locale viene raffreddata rapidamente.
Il condizionatore emette una nebbiolina.	L'impianto passa alla modalità riscaldamento dopo lo sbrinamento.	Il processo di sbrinamento genera acqua che viene trasformata in vapore acqueo.
	Il condizionatore emette un ronzio all'inizio del funzionamento.	All'inizio del funzionamento, il controllo della temperatura emette un ronzio. Il rumore si attenua dopo 1 minuto.
Il condizionatore emette polvere.	Appena l'unità viene accesa, emette un ronzio.	Subito dopo l'accensione dell'impianto, il refrigerante non è stabilizzato. Dopo circa 30 secondi, il ronzio emesso dall'unità si attenua.
	Dopo circa 20 secondi dalla prima attivazione della modalità riscaldamento o durante lo sbrinamento in fase di riscaldamento viene emesso un rumore di sfregamento del refrigerante.	È il rumore causato dal cambio di direzione della valvola a 4 vie. Il rumore si arresta dopo l'avvenuto cambio di direzione della valvola.
	All'accensione o allo spegnimento dell'unità viene emesso un sibilo e durante e dopo il funzionamento viene emesso un leggero sibilo.	È il rumore del refrigerante gassoso che arresta il flusso e il rumore del sistema di scarico.
	Durante e dopo il funzionamento viene emesso il rumore di uno scricchiolio.	A causa delle variazioni di temperatura, il pannello anteriore e gli altri componenti possono espandersi e generare un rumore di abrasione.
	Quando l'unità viene accesa o spenta improvvisamente durante il funzionamento o	È il rumore causato dall'improvviso arresto o cambio di direzione del flusso

	dopo lo sbrinamento viene emesso un sibilo.	refrigerante.
	L'unità viene accesa dopo un lungo periodo di inutilizzo.	La polvere presente dentro l'unità interna fuoriesce insieme all'aria.
Il condizionatore genera odori.	Durante il funzionamento.	L'unità interna emana l'odore del locale o di sigarette.

Avviso: verificare quanto sopra riportato e adottare le relative misure correttive. Se il condizionatore continua a non funzionare correttamente, spegnerlo immediatamente e contattare il centro di assistenza autorizzato Gree. Rivolgersi a tecnici dell'assistenza qualificati per i controlli e le riparazioni dell'unità.

5.2 Codici di errore

Avvertenza
①. In presenza di eventi anomali (ad esempio, cattivo odore), spegnere immediatamente l'unità e scollegare l'alimentazione. Contattare quindi un centro di assistenza autorizzato Gree. Se l'unità continua a funzionare in condizioni anomale, potrebbe essere danneggiata e causare scariche elettriche o incendi.
②. Non riparare il condizionatore da soli. Una manutenzione inappropriata potrebbe causare scariche elettriche o incendi. Contattare quindi un centro di assistenza autorizzato Gree e richiedere l'intervento di tecnici dell'assistenza qualificati per le riparazioni.

(1) Se sul display o sul comando a filo viene visualizzato un codice di errore, fare riferimento al significato del codice di errore riportato nella tabella seguente.

Numero	Codice di errore	Errore
1	E1	Protezione alta pressione compressore
2	E2	Protezione anti-congelamento interna
3	E3	Protezione da bassa pressione compressore, protezione da insufficienza di refrigerante e modalità di raccolta refrigerante
4	E4	Protezione da alta temperatura scarico aria compressore
5	E6	Errore di comunicazione
6	E8	Errore ventola interna
7	E9	Protezione riempimento acqua
8	F0	Errore sensore temperatura ambiente interna
9	F1	Errore sensore temperatura evaporatore

10	F2	Errore sensore temperatura condensatore
11	F3	Errore sensore temperatura ambiente esterna
12	F4	Errore sensore temperatura di scarico
13	F5	Errore sensore temperatura comando a filo
14	C5	Errore cappuccio ponticello unità interna
15	EE	Errore chip memoria unità interna o esterna
16	PF	Errore sensore scatola elettrica
17	H3	Protezione sovraccarico compressore
18	H4	Sovraccarico
19	H5	Protezione IPM
20	H6	Errore ventola CC
21	H7	Protezione non in linea con driver
22	HC	Protezione PFC
23	Lc	Avvio non riuscito
24	Ld	Protezione sequenza di fase compressore
25	LF	Protezione alimentazione
26	Lp	Unità interna ed esterna non abbinate
27	U7	Errore transizione valvola 4 vie
28	P0	Protezione da reset driver
29	P5	Protezione sovracorrente
30	P6	Errore comunicazione tra unità master e driver
31	P7	Errore sensore modulo driver
32	P8	Protezione da alta temperatura modulo driver
33	P9	Protezione da passaggio per zero
34	PA	Protezione da corrente CA
35	Pc	Errore corrente driver
36	Pd	Protezione collegamento sensore
37	PE	Protezione da deriva termica
38	PL	Protezione da bassa tensione bus
39	PH	Protezione da alta tensione bus
40	PU	Errore ciclo di carica
41	PP	Errore tensione in ingresso
42	ee	Errore chip memoria driver
43	C4	Errore cappuccio ponticello unità esterna
44	dJ	Protezione da perdita fase e controfase
45	oE	Errore unità esterna; per l'errore specifico vedere lo stato dell'indicatore di unità esterna
46	EL	Arresto di emergenza (allarme antincendio)

Avviso: quando l'unità è collegata al comando a filo, il codice di errore viene

visualizzato contemporaneamente anche sul comando a filo.

Istruzioni per le spie di indicazione degli errori sul pannello dell'unità di tipo a pavimento e soffitto.

Stati delle spie di indicazione:

(1) Spia luminosa dell'alimentazione ("POWER"): La spia luminosa è accesa quando l'alimentazione è inserita e spenta se l'alimentazione è disinserita.

(2) Spia luminosa del raffreddamento "COOL": la spia luminosa si accende quando viene attivata la modalità di raffreddamento e si spegne quando il raffreddamento viene disattivato.

(3) Spia luminosa del riscaldamento ("HEAT"): la spia luminosa si accende quando viene attivata la modalità di riscaldamento e si spegne quando il riscaldamento viene disattivato.

(4) Spia luminosa del temporizzatore ("TIMER"): La spia luminosa si accende quando il TIMER di impostazione del tempo di funzionamento viene attivato e si spegne quando il TIMER viene disattivato.

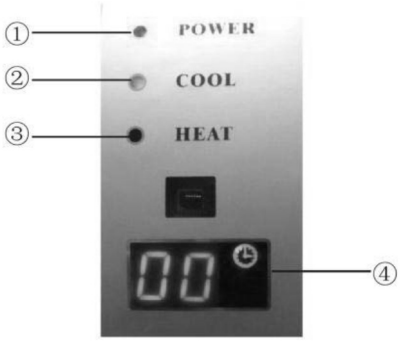

5.3 Manutenzione dell'unità

Avvertenza
①. La manutenzione giornaliera deve essere eseguita solo da tecnici qualificati.
②. Prima di collegare qualsiasi cavo, assicurarsi che l'alimentazione elettrica sia disinserita.
③. Non lasciare oggetti infiammabili nelle vicinanze dell'unità.
④. Per pulire il condizionatore non utilizzare solventi organici.
⑤. Se occorre sostituire un componente, rivolgersi a un tecnico qualificato in grado di riparare componenti forniti dal produttore originale in modo da garantire la qualità delle prestazioni dell'unità.
⑥. Un utilizzo improprio può causare rottura dell'unità e rischio di scariche elettriche o di incendio.

⑦. Non bagnare il condizionatore per evitare il pericolo di scariche elettriche. Non utilizzare mai acqua per la pulizia del condizionatore.

AVVISO
①. Prima della pulizia, accertarsi che l'unità sia spenta. Tagliare il sezionatore e rimuovere la presa di corrente per evitare scariche elettriche.
②. Non lavare il condizionatore con acqua per evitare il rischio di incendio o scariche elettriche.
③. Durante la pulizia del filtro, prestare attenzione. Se occorre intervenire in altezza, prestare la massima attenzione.

5.3.1 Pulizia del filtro dell'aria

(1) Metodo di smontaggio del filtro e del coperchio della scatola elettrica

Pulizia del filtro	
① Aprire la griglia d'ingresso dell'aria. a) Innanzitutto rimuovere i due fermagli sulla griglia come illustrato nella figura. b) Rimuovere le viti sotto i fermagli con un cacciavite e aprire la griglia d'ingresso.	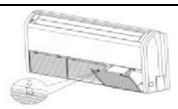 Rimuovere la vite 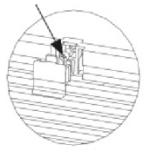
② Pulire il filtro. Pulire il filtro con un aspirapolvere o lavarlo sotto l'acqua corrente. Se con questo metodo non si riesce a rimuovere o ripulire le macchie di olio sul filtro, lavarlo con acqua calda unita a detergente. Lasciar asciugare il filtro all'ombra. Avviso: a) non utilizzare acqua a una temperatura superiore a 45°C in caso di scolorimento o ingiallimento. b) Non asciugare il filtro su fiamme libere per evitare che prenda fuoco o si deformi.	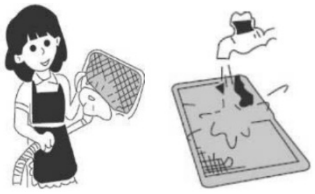
③ Smontaggio dei pannelli laterali destro e sinistro. a) Dopo aver rimosso la griglia, utilizzare un cacciavite per svitare le viti come mostrato nella figura. b) Spingere il pannello laterale nella direzione della freccia ed estrarlo.	Rimuovere la vite 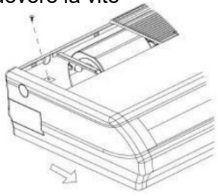
④ Smontare il panello laterale destro.	Metodo di smontaggio del pannello laterale destro, passaggio 3.
⑤ Smontare il coperchio della scatola elettrica. Una volta rimosso il pannello laterale destro, il coperchio della scatola elettrica sarà visibile e potrà essere smontato svitando le viti che lo fissano.	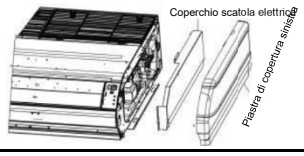

(2) All'inizio della stagione di utilizzo.

1) Verificare l'eventuale presenza di ostruzioni delle aperture d'ingresso o di uscita del condizionatore.
2) Controllare che il cavo di terra sia stato collegato in modo sicuro da addetti all'assistenza qualificati.

3) Controllare che le batterie esaurite del telecomando senza fili siano state sostituite.
4) Verificare che il filtro dell'aria sia installato correttamente da tecnici professionisti.

Dopo un lungo periodo di inutilizzo inserire l'interruttore di alimentazione 8 ore prima di mettere in funzione l'unità.

Avviso: tutte le operazioni di cui sopra devono essere svolte da personale qualificato.

(3) Al termine dell'utilizzo stagionale.

1) Disinserire l'interruttore di alimentazione generale.
2) Eseguire una pulizia professionale dei filtri dell'aria e degli altri componenti dell'unità.
3) Lasciare in funzione la ventola per 2-3 ore per asciugare l'interno dell'unità.

Avviso: tutte le operazioni di cui sopra devono essere svolte da personale qualificato.

5.3.2 Scambiatore di calore per unità esterna

Effettuare la pulizia periodica dello scambiatore di calore dell'unità esterna almeno una volta ogni due mesi. Rimuovere polvere e sporcizia dalla superficie dello scambiatore di calore con un collettore e una spazzola di nylon; se è disponibile una sorgente di aria compressa, utilizzare l'aria compressa per rimuovere la polvere dalla superficie dello scambiatore di calore. Non utilizzare acqua del rubinetto per la pulizia.

5.3.3 Tubo di scarico

Controllare periodicamente se il tubo di scarico è ostruito in modo da agevolare il flusso dell'acqua di condensa.

5.3.4 Avvisi per l'inizio della stagione di utilizzo

(1) Verificare che gli ingressi/le uscite dell'aria dell'unità interna/esterna non siano ostruiti.
(2) Verificare che la messa a terra sia collegata in modo sicuro.
(3) Verificare che la batteria del telecomando sia stata sostituita.
(4) Controllare che il filtro sia montato correttamente.
(5) Dopo un periodo di spegnimento prolungato, impostare l'interruttore di alimentazione del condizionatore sullo stato "ON" 8 ore prima dell'utilizzo in

modo da preriscaldare il compressore esterno.

(6) Verificare che l'installazione dell'unità esterna sia stabile; in caso contrario, contattare il centro di assistenza autorizzato ArgoClima.

5.3.5 Manutenzione al termine della stagione di utilizzo

(1) Scollegare il condizionatore dall'alimentazione generale.

(2) Pulire il filtro, l'unità interna e l'unità esterna.

(3) Rimuovere polvere e sporcizia dalle unità interna ed esterna.

(4) Verniciare le parti arrugginite eventualmente presenti sull'unità esterna per evitare che la ruggine si espanda.

5.3.6 Sostituzione di componenti

I componenti sono ordinabili presso i Centri Assistenza autorizzati ArgoClima.

5.4 Avviso sulla manutenzione

5.4.1 Informazioni sulla riparazione

Il manuale contiene informazioni specifiche per il personale di assistenza, il quale dovrà attenersi alle procedure seguenti durante la riparazione di apparecchi che utilizzano refrigeranti infiammabili.

5.4.1.1 Verifiche dell'area

Prima di intervenire su impianti contenenti refrigeranti infiammabili, è necessario effettuare verifiche di sicurezza per ridurre al minimo il rischio di incendio. Per la riparazione del sistema refrigerante, è necessario attuare le seguenti precauzioni prima di intervenire.

5.4.1.2 Procedura operativa

L'intervento deve essere effettuato in base a una procedura controllata finalizzata alla riduzione al minimo della presenza di gas o vapore infiammabile durante la procedura.

5.4.1.3 Area di intervento generale

Tutto il personale addetto alla manutenzione e le altre persone impegnate nell'area locale devono ricevere le necessarie istruzioni circa la natura dell'intervento da eseguire. Evitare interventi in spazi ristretti. La zona intorno al luogo di intervento deve essere delimitata. Garantire condizioni di sicurezza all'interno dell'area mediante il controllo del materiale infiammabile.

5.4.1.4 Verifica della presenza di refrigerante

Sottoporre l'area a verifica mediante un apposito rivelatore di refrigerante prima e durante l'intervento per fare in modo che il tecnico sia consapevole della presenza di un ambiente potenzialmente infiammabile. Assicurarsi che il rilevatore di perdite utilizzato sia indicato per i refrigeranti infiammabili, ossia che non causi scintille, sia adeguatamente sigillato o intrinsecamente sicuro.

5.4.1.5 Presenza dell'estintore

Se occorre eseguire lavori a caldo sull'impianto di refrigerazione o su componenti associati, è necessario disporre di un sistema antincendio adeguato. Predisporre un estintore CO2 o a polvere secca in prossimità dell'area di ricarica.

5.4.1.6 Assenza di sorgenti di accensione

I tecnici impegnati in interventi su impianti di refrigerazione con esposizione di tubi che contengono o hanno contenuto refrigerante infiammabile non possono utilizzare sorgenti di accensione in modo tale da comportare il rischio di incendio o esplosione. Tutte le possibili sorgenti di accensione, compreso il fumo di sigaretta, devono essere mantenute a una distanza adeguata dal sito degli interventi di installazione, riparazione, rimozione e smaltimento, durante i quali potrebbe fuoriuscire del refrigerante infiammabile. Prima di procedere, ispezionare l'area intorno all'apparecchio per accertare l'assenza del rischio di infiammabilità o accensione. Apporre segnali che impongono il divieto di fumare.

5.4.1.7 Area ventilata

Assicurarsi che l'area sia all'aperto o che sia adeguatamente ventilata prima di accedere all'impianto o di eseguire qualsiasi lavoro a caldo. È necessario mantenere una certa ventilazione durante l'esecuzione dell'intervento. La ventilazione deve disperdere in modo sicuro il refrigerante eventualmente rilasciato e deve preferibilmente espellerlo all'esterno nell'atmosfera.

5.4.1.8 Verifiche sull'impianto di refrigerazione

I componenti elettrici eventualmente sostituiti devono essere adatti allo scopo e alle specifiche appropriate. È necessario osservare sempre le linee guida del produttore per la manutenzione e l'assistenza. In caso di dubbi, richiedere assistenza al servizio tecnico del produttore.

Le seguenti verifiche dovranno riguardare le installazioni che utilizzano refrigeranti infiammabili:

(1) Il volume della carica dipende dalle dimensioni del locale in cui sono installate le parti contenenti il refrigerante.
(2) I macchinari e le uscite per la ventilazione devono funzionare correttamente e non devono presentare ostruzioni.
(3) Se viene utilizzato un circuito di raffreddamento indiretto, verificare la presenza di refrigerante nel circuito secondario.
(4) La marcatura sull'apparecchiatura deve essere sempre visibile e leggibile. Le marcature e i segni illeggibili devono essere corretti.
(5) I tubi o i componenti di refrigerazione devono essere installati in un luogo con minori probabilità di essere esposto a sostanze in grado di corrodere i componenti contenenti refrigerante, a meno che i componenti non siano prodotti con materiali intrinsecamente resistenti alla corrosione o adeguatamente protetti dalla stessa.

5.4.1.9 Verifiche dei dispositivi elettrici

La riparazione e la manutenzione dei componenti elettrici devono comprendere controlli e procedure di ispezione di sicurezza iniziali dei componenti. Se si verifica un'anomalia che potrebbe compromettere la sicurezza, non collegare l'alimentazione elettrica al circuito fino all'eliminazione del problema. Se non è possibile eliminare immediatamente il guasto ma occorre continuare a utilizzare l'apparecchiatura, adottare una soluzione temporanea adeguata. Questa situazione deve essere segnalata al proprietario dell'apparecchiatura in modo che tutte le parti ne siano informate.

Le verifiche di sicurezza iniziali devono accertare che:

(1) I condensatori siano scarichi: questa operazione deve essere effettuata in modo sicuro per evitare il rischio di scintille.
(2) Durante la carica, il ripristino e lo spurgo dell'impianto non siano presenti componenti e cavi elettrici sotto tensione esposti.
(3) Vi sia continuità nella messa a terra.

5.4.2 Riparazione di componenti sigillati

5.4.2.1 Durante le riparazioni di componenti sigillati, è necessario disinserire tutta l'alimentazione elettrica

dall'apparecchiatura sottoposta all'intervento prima di rimuovere qualsiasi coperchio sigillato, ecc. Se è assolutamente necessario alimentare l'apparecchiatura durante la manutenzione, nel luogo maggiormente critico deve essere installato un sistema di rilevamento di eventuali perdite in grado di funzionare in modo permanente per segnalare situazioni potenzialmente pericolose.

5.4.2.2 Prestare particolare attenzione a quanto segue per fare in modo che durante l'intervento su

componenti elettrici il corpo esterno non venga alterato in modo tale da compromettere il livello di protezione. La suddetta precauzione riguarda danni ai cavi, numero eccessivo di collegamenti, morsetti non conformi alle specifiche originali, danni alle guarnizioni, montaggio errato dei pressacavi, ecc.

Assicurarsi che l'apparecchiatura sia montata saldamente.

Assicurarsi che le guarnizioni o i materiali di tenuta non si siano degradati al punto da non riuscire più a impedire l'ingresso di atmosfere infiammabili. I componenti di ricambio devono essere conformi alle specifiche del produttore.

Avviso: l'uso di sigillanti siliconici può ridurre l'efficacia di alcuni tipi di apparecchiature per il rilevamento di perdite. I componenti intrinsecamente sicuri non devono essere isolati prima dell'intervento.

5.4.3 Riparazione di componenti intrinsecamente sicuri

Non applicare carichi induttivi o carichi di capacità permanenti al circuito senza avere verificato che tali carichi non superino la tensione e la corrente consentite per l'apparecchiatura in uso.

I componenti intrinsecamente sicuri sono gli unici su cui è possibile intervenire sotto tensione in presenza di atmosfere infiammabili. L'apparecchiatura di test deve essere configurata sul valore nominale corretto.

Sostituire i componenti solo con componenti approvati dal produttore. I componenti non approvati possono provocare l'accensione di refrigerante nell'atmosfera in seguito a una perdita.

5.4.4 Cablaggio

Verificare che il cablaggio non sia soggetto a usura, corrosione, pressione

eccessiva, vibrazioni, bordi affilati o altri fattori ambientali negativi. Il controllo tiene conto anche dei fattori dell'obsolescenza o delle vibrazioni continue provenienti da sorgenti quali compressori o ventole.

5.4.5 Rilevamento di refrigeranti infiammabili

Le potenziali sorgenti di accensione non possono in alcun caso essere utilizzate nella ricerca o nel rilevamento di perdite di refrigerante. Non utilizzare lampade agli alogenuri (o qualsiasi altro rivelatore dotato di fiamma libera).

5.4.6 Rimozione ed evacuazione

Quando il circuito del refrigerante viene interrotto per effettuare riparazioni o per altri motivi, è necessario adottare le procedure convenzionali previste. Tuttavia, è importante attenersi alle prassi ottimali, in quanto l'infiammabilità è un fattore di rischio importante. Attenersi alla seguente procedura:

(1) Rimuovere il refrigerante.
(2) Spurgare il circuito con gas inerte.
(3) Evacuare.
(4) Spurgare nuovamente con gas inerte.
(5) Aprire il circuito mediante taglio o saldatura.

La carica di refrigerante deve essere recuperata nelle apposite bombole. Il sistema deve essere "lavato" con OFN per rendere l'unità sicura. Potrebbe essere necessario ripetere questa procedura più volte. A tal fine, non utilizzare aria compressa od ossigeno.

Per eseguire il lavaggio, è necessario interrompere il vuoto nell'impianto con OFN e continuare a riempire fino al raggiungimento della pressione di esercizio, quindi sfiatare in atmosfera e infine ripristinare il vuoto. Questa procedura deve essere ripetuta fino a eliminare completamente il refrigerante all'interno dell'impianto. Quando viene utilizzata la carica finale di OFN, è necessario sfiatare l'impianto alla pressione atmosferica per consentire l'esecuzione dell'intervento. Tale operazione è assolutamente necessaria per consentire le attività di saldatura sui tubi.

Assicurarsi che l'uscita della pompa a vuoto non si trovi in prossimità di sorgenti di accensione e che sia disponibile la ventilazione.

5.4.7 Procedure di carica

Oltre alle procedure di carica convenzionali, sono previsti ulteriori requisiti.

(1) Assicurarsi che non si verifichino contaminazioni tra refrigeranti diversi durante l'uso dell'apparecchiatura di carica. I tubi flessibili o le linee devono presentare la

minore lunghezza possibile in modo da ridurre al minimo la quantità di refrigerante in essi contenuta.

(2) Le bombole devono essere tenute in posizione verticale.

(3) Assicurarsi che l'impianto di refrigerazione sia collegato a terra prima della carica con il refrigerante.

(4) Etichettare il sistema al termine della carica (se non è già etichettato).

(5) Prestare la massima attenzione a non riempire eccessivamente l'impianto di refrigerazione.

(6) Prima di ricaricare l'impianto, è necessario eseguire un test della pressione con OFN. L'impianto deve essere sottoposto a un test di tenuta al termine della carica e in ogni caso prima della messa in funzione. Prima di uscire dal sito, è necessario eseguire un test di tenuta di conferma.

5.4.8 Messa fuori servizio

Prima di eseguire questa procedura, è essenziale che il tecnico abbia piena familiarità con l'apparecchiatura e tutti i relativi dettagli. È buona norma recuperare tutti i refrigeranti in modo sicuro. Prima di eseguire la procedura, prelevare un campione di olio e refrigerante qualora sia necessaria un'analisi prima di riutilizzare il refrigerante recuperato. È essenziale che l'alimentazione elettrica sia disponibile prima dell'inizio dell'intervento:

(1) Acquisire familiarità con l'apparecchiatura e il relativo funzionamento.

(2) Isolare elettricamente l'impianto.

(3) Prima di procedere, assicurarsi che:

1) sia disponibile l'apparecchiatura di movimentazione meccanica, se necessaria, per il trasporto delle bombole di refrigerante;

2) Siano disponibili tutti i dispositivi di protezione individuale e che vengano utilizzati correttamente;

3) La procedura di recupero sia sempre monitorata da personale competente.

4) l'apparecchiatura di recupero e le bombole sono conformi alle norme appropriate.

(4) Ridurre la pressione dell'impianto, se possibile.

(5) Se non è possibile generare il vuoto, predisporre un collettore in modo da poter rimuovere il refrigerante da varie parti dell'impianto.

(6) Assicurarsi che la bombola sia posizionata sulla bilancia prima di procedere al recupero.

(7) Avviare il dispositivo di recupero e utilizzarlo in base alle istruzioni del produttore.

(8) Non riempire eccessivamente le bombole (non oltre l'80% del volume di carica di liquido).
(9) Non superare la pressione massima di esercizio delle bombole, neanche temporaneamente.
(10) Dopo avere riempito le bombole correttamente e avere completato la procedura, assicurarsi di rimuovere prontamente le bombole e l'apparecchiatura dal sito e di chiudere tutte le valvole di isolamento sull'apparecchiatura.
(11) Non caricare il refrigerante recuperato in un impianto di refrigerazione diverso che non sia stato pulito e controllato.

5.4.9 Etichettatura

Le apparecchiature devono essere etichettate con l'indicazione della messa fuori servizio e dell'avvenuto svuotamento del refrigerante. Le etichette devono essere datate e firmate. Assicurarsi che sull'apparecchiatura siano apposte etichette in cui si dichiara che l'apparecchiatura contiene gas refrigerante infiammabile.

5.4.10 Recupero

Nella rimozione di refrigerante da un impianto, ai fini della manutenzione o della messa fuori servizio, è buona norma rimuovere tutti i refrigeranti in modo sicuro.

Nel trasferimento di refrigerante nelle bombole, assicurarsi di utilizzare solo bombole di recupero del refrigerante appropriate. Assicurarsi di disporre del numero appropriato di bombole in grado di contenere la carica totale dell'impianto. Tutte le bombole da utilizzare devono essere designate per il refrigerante recuperato e appositamente etichettate (ad esempio, bombole speciali per il recupero del refrigerante).

Le bombole devono essere dotate di valvola di sfiato della pressione e di relative valvole di intercettazione in buono stato di funzionamento. Le bombole di recupero vuote devono essere evacuate e, se possibile, raffreddate prima del recupero.

L'apparecchiatura di recupero deve essere in buono stato di funzionamento insieme a tutte le necessarie istruzioni e deve essere idonea al recupero di refrigeranti infiammabili. Inoltre, è necessario disporre di una serie di bilance tarate in buono stato di funzionamento. I tubi flessibili devono essere dotati di giunti di tenuta a rilascio in buono stato. Prima di utilizzare il dispositivo di recupero, verificare che sia in buono stato di funzionamento, che sia stato sottoposto a una corretta manutenzione e che tutti i componenti elettrici associati siano sigillati per evitare l'accensione in caso di fuoriuscita di refrigerante. In caso di dubbio, consultare il

produttore.

Il refrigerante recuperato deve essere restituito al fornitore del refrigerante nella bombola di recupero corretta, dopo avere predisposto il relativo avviso sul trasferimento di rifiuti. Non mescolare refrigeranti diversi nelle unità di recupero e, in particolare, nelle bombole.

Se occorre rimuovere compressori od oli per compressori, assicurarsi che siano stati evacuati a un livello accettabile per fare in modo che il refrigerante infiammabile non rimanga nel lubrificante. La procedura di evacuazione deve essere eseguita prima della restituzione del compressore ai fornitori. Per accelerare questa procedura, applicare solo riscaldamento elettrico al corpo del compressore. Eseguire lo scarico di olio da un impianto solo in condizioni di sicurezza.

5.5 Assistenza post-vendita

In caso di qualità scadente del condizionatore o di altri problemi dopo l'acquisto, contattare il centro di assistenza post-vendita ArgoClima locale.

REGOLAMENTO (UE) N. 517/2014 - F-GAS

L'unità contiene R32, un gas fluorurato a effetto serra, con potenziale di riscaldamento globale (GWP) = 675. Non disperdere R32 nell'ambiente.

AEG ECO 50PIH	Kg. 1,0 = 0,68 Tonn CO_2 equiv.
AEG ECO 70PIH	Kg. 1,6 = 1,08 Tonn CO_2 equiv.
AEG ECO 85PIH	Kg. 1,8 = 1,22 Tonn CO_2 equiv.
AEG ECO 100PIH	Kg. 2,5 = 1,69 Tonn CO_2 equiv.
AEG ECO 140PIH	Kg. 2,8 = 1,89 Tonn CO_2 equiv.
AEG ECO 100PIH3	Kg. 2,5 = 1,69 Tonn CO_2 equiv.
AEG ECO 140PIH3	Kg. 2,8 = 1,89 Tonn CO_2 equiv.
AEG ECO 160PIH3	Kg. 3,6 = 2,43 Tonn CO_2 equiv.

argo
improve your life

www.argoclima.com

Manuale d'uso

Telecomando a infrarossi
di serie con unità interne tipo
cassette e pavimento/soffitto (wifi optional)

Leggere attentamente il presente manuale prima dell'utilizzo dell'apparecchio e conservarlo per riferimenti futuri.
In caso di smarrimento del presente manuale, consultare la versione elettronica sul sito gree.argoclima.com.
Argoclima si riserva il diritto di apportare al presente eventuali modifiche dovute a possibili miglioramenti dei prodotti senza alcun preavviso.

V 01/20

Sommario

Tasti telecomando 1
Introduzione alle icone del display..... 1
Introduzione ai tasti del telecomando 2
Introduzione alle funzioni delle combinazioni di tasti..... 9
Guida operativa 11
Sostituzione delle batterie nel telecomando 11
Guida alla Wifi (opzionale)……....13

Informazioni per l'utente

- **Il presente apparecchio può essere utilizzato da bambini di età superiore agli 8 anni e da individui con capacità fisiche, sensoriali o mentali ridotte, oppure privi di esperienza e conoscenze, a condizione che vengano controllati o siano stati istruiti in merito a un utilizzo sicuro dell'apparecchio e abbiano compreso i rischi correlati. Tenere sotto controllo i bambini per evitare che giochino con l'apparecchio. Le operazioni di pulizia e manutenzione non devono essere eseguite da bambini senza un'adeguata supervisione.**

INFORMAZIONE PER IL CORRETTO SMALTIMENTO DELPRODOTTO ai sensi dell'art. 26 D.Lgs 14/03/14, no. 49 "ATTUAZIONE DELLA DIRETTIVA EUROPEA 2012/19/UE SUI RIFIUTI DA APPRECCHIATURE ELETTRICHE ED ELETTRONICHE"

Alla fine della sua vita utile questo apparecchio non deve essere smaltito insieme ai rifiuti domestici. Richiamiamo l'importante ruolo del consumatore nel contribuire al riutilizzo, al riciclaggio e ad altre forme di recupero di tali rifiuti. L'apparecchio deve essere consegnato in modo differenziato presso appositi centri di raccolta comunali oppure gratuitamente presso i rivenditori, all'atto dell'acquisto di una nuova apparecchiatura di tipo equivalente. Smaltire separatamente un apparecchio elettrico ed elettronico consente di evitare possibili effetti negativi sull'ambiente e sulla salute umana derivanti da uno smaltimento inadeguato e permette di recuperare ericiclare i materiali di cui è composto, con importanti risparmi di energia e risorse. Per sottolineare l'obbligo di smaltire separatamente queste apparecchiature, sul prodotto è riportato ilsimbolo del cassonetto barrato.

Tasti telecomando

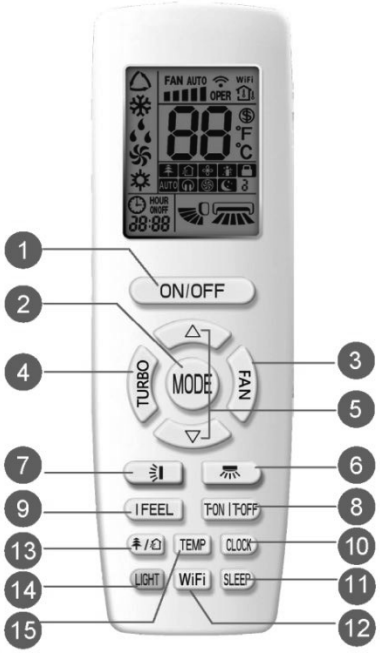

1. Tasto ON/OFF (ACCENSIONE/SPEGNIMENTO)
2. Tasto MODE (MODALITÀ)
3. Tasto FAN (VENTILAZIONE)
4. Tasto TURBO
5. Tasto ▲/ ▼
6. tasto
7. tasto
8. Tasto T-ON / T-OFF
9. Tasto I FEEL (SENSORE TELECOMANDO)
10. Tasto CLOCK (OROLOGIO)
11. Tasto SLEEP (ATTESA)
12. Tasto WiFi (attivo solo in caso di integrazione del modulo wifi (optional)
13. / tasto purificazione
14. Tasto LIGHT (LUCE)
15. Tasto TEMP (TEMPERATURA)

Introduzione alle icone del display

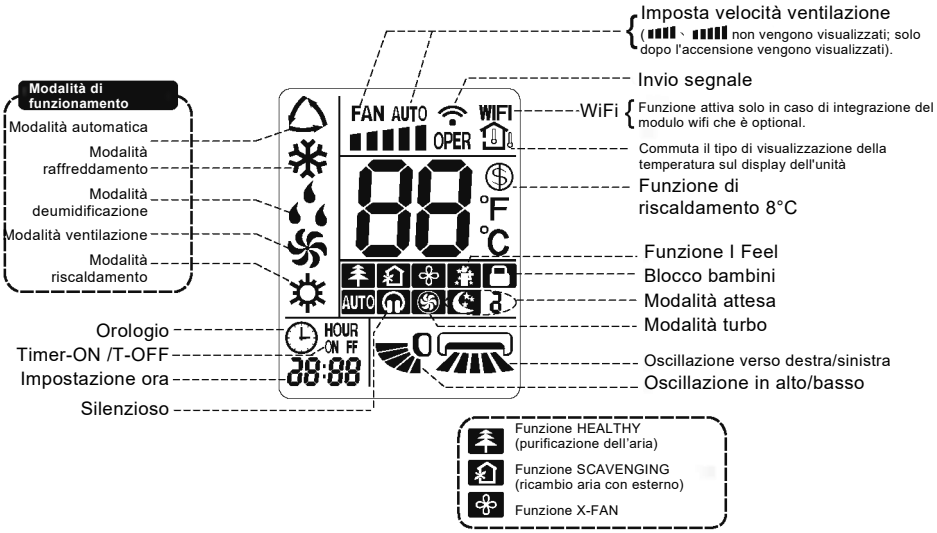

Introduzione ai tasti del telecomando

Nota:

- Questo è un telecomando di impiego generico che può essere utilizzato per climatizzatori multifunzione. Per qualsiasi funzione che il modello non possiede, se si preme il tasto corrispondente sul telecomando, l'unità manterrà lo stato di funzionamento originale.
- Una volta collegata l'alimentazione, il climatizzatore emette un segnale acustico.

  La spia di funzionamento "⏻" è accesa (rossa; il colore varia a seconda del modello). A questo punto, è possibile utilizzare il climatizzatore mediante il telecomando.
- Nello stato di accensione, premendo il tasto sul telecomando, l'icona di segnalazione " " sul display del telecomando lampeggia una volta e il condizionatore emette un suono, il che significa che il segnale è stato inviato all'unità.

  Premere questo tasto per accendere l'unità. Premere nuovamente questo tasto per spegnere l'unità.

2 Tasto MODE (MODALITÀ)

Premere questo tasto per selezionare la modalità di funzionamento desiderata.

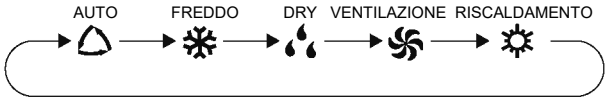

- Quando si seleziona la modalità automatica, il climatizzatore funziona automaticamente in base alle impostazioni di fabbrica. La temperatura impostata non può essere regolata e non viene visualizzata. Premendo il tasto "FAN" è possibile regolare la velocità della ventola. Premendo il tasto " / " è possibile regolare l'angolo di inclinazione del flap.
- Dopo aver selezionato la modalità raffreddamento, il climatizzatore funziona in modalità raffrescamento. La spia di raffrescamento "❄" sull'unità interna è accesa (questa spia di funzionamento non è disponibile per alcuni modelli). Premere "▲" o "▼" per regolare la temperatura impostata. Premere il tasto "FAN" per regolare la velocità della ventola. Premere il tasto " / " per regolare l'angolo di inclinazione del flap.
- Quando si seleziona la modalità deumidificazione, il climatizzatore funziona a bassa velocità in modalità deumidificazione. La spia di deumidificazione " " sull'unità interna è accesa (questa spia di funzionamento non è disponibile per alcuni modelli). In modalità deumidificazione, la velocità della ventola non può essere regolata. Premere il tasto " / " per regolare l'angolo di inclinazione del flap.
- Quando si seleziona la modalità ventilazione, il climatizzatore mette in funzione solo la ventola, senza raffreddamento né riscaldamento. Tutte le spie sono spente. Premere il tasto "FAN" per regolare la velocità della ventola. Premere il tasto " / " per regolare l'angolo di inclinazione del flap.
- Quando si seleziona la modalità riscaldamento, il climatizzatore funziona in modalità riscaldamento.

La spia di riscaldamento "☼" sull'unità interna è accesa (questa spia di funzionamento non è disponibile per alcuni modelli). Premere "▲" o "▼" per regolare la temperatura impostata. Premere il tasto "FAN" per regolare la velocità della ventola.

Premere il tasto "" / "" per regolare l'angolo di inclinazione del flap.. (l'unità solo raffreddamento non riceve il segnale in modalità riscaldamento; se si imposta la modalità riscaldamento con il telecomando premendo il tasto ON / OFF non si può avviare l'unità).

Nota:

- Per evitare l'aria fredda, dopo l'avvio in modalità riscaldamento, l'unità interna ritarda di 1~5 minuti l'erogazione dell'aria (il tempo di ritardo effettivo dipende dalla temperatura ambiente interna).
- Intervallo temperatura impostata dal telecomando: 16~30 °C (61-86 °F); velocità ventola: automatica, medio-bassa, media, medio-alta, alta.

3 Tasto FAN (VENTILAZIONE)

Premendo questo tasto è possibile impostare la velocità della ventola in modo circolare, ovvero: automatica (AUTO), bassa (▮), media (▮▮), alta (▮▮▮).

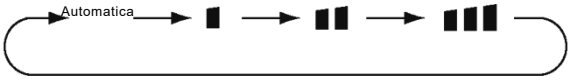

Nota:

- Con la velocità automatica (AUTO), il climatizzatore seleziona automaticamente la velocità appropriata in base alle impostazioni di fabbrica.
- La velocità della ventola in modalità deumidificazione è bassa.
- Funzione X-FAN: premendo il tasto della velocità della ventola per 2 secondi in modalità raffreddamento o deumidificazione, viene visualizzata l'icona "✤" e la ventola dell'unità interna si mantiene in funzione per alcuni minuti per asciugare l'unità interna anche dopo che questa è stata spenta. La funzione X-FAN non attiva è la condizione predefinita all'accensione. La funzione X-FAN non è disponibile nelle modalità auto, ventilazione o riscaldamento.
  Questa funzione indica che l'umidità sull'evaporatore dell'unità interna viene eliminata dopo l'arresto dell'unità al fine di evitare la formazione di muffa.
  - Funzione X-FAN attivata: dopo lo spegnimento dell'unità mediante pressione del tasto ON/OFF, la ventola interna continua a funzionare per alcuni minuti a bassa velocità. In questo intervallo di tempo, premere il tasto della velocità della ventola per 2 secondi per arrestare direttamente la ventola interna.
  - Funzione X-FAN disattivata: dopo lo spegnimento dell'unità mediante pressione del tasto ON/OFF, l'unità completa viene spenta direttamente.

4 Tasto TURBO

In modalità raffreddamento / riscaldamento, premere questo tasto per passare alla modalità raffreddamento / riscaldamento rapido. L'icona "" viene visualizzata sul telecomando. Premere nuovamente questo tasto per uscire dalla funzione turbo: l'icona "

" scompare.
Attivando questa funzione, l'unità funzionerà alla massima velocità della ventola in modalità di raffreddamento o di riscaldamento, per portare rapidamente la temperatura ambiente al valore preimpostato.

5 Tasto ▲ / ▼

- Premere "▲" o "▼" una sola volta per aumentare o diminuire la temperatura impostata di 1 °C (°F). Tenendo premuto il tasto "▲" o "▼" per 2 secondi, la temperatura impostata sul telecomando cambia rapidamente. Una volta rilasciato il tasto al termine dell'impostazione, la spia della temperatura dell'unità interna cambia di conseguenza.
- Quando si imposta T-ON, T-OFF o CLOCK, premere "▲" o "▼" per regolare il tempo (fare riferimento ai tasti CLOCK, T-ON, T-OFF). Quando si imposta T-ON, T-OFF o CLOCK, premere il tasto "▲" o "▼" per regolare il tempo (fare riferimento ai tasti CLOCK, T-ON, T-OFF).

6 Tasto oscillazione orizzontale

- Premere questo tasto per impostare l'angolo di oscillazione orizzontale (verso sinistra/destra). L'angolo di inclinazione del flap può essere impostato in modo circolare, come illustrato qui sotto:

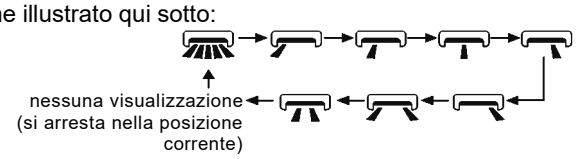

Nota:

- Tenendo premuto questo tasto per più di 2 secondi, il flap oscilla in automatico da sinistra a destra; rilasciando quindi il tasto, l'unità smette di oscillare e viene mantenuta immediatamente la posizione corrente del deflettore.
- Nella modalità oscillazione sinistra e destra, quando lo stato passa da Off (spento) a , premendo nuovamente questo tasto dopo 2 secondi, lo stato passerà direttamente a Off (spento); premendo nuovamente questo tasto entro 2 secondi, la modifica dello stato di oscillazione dipende anche dalla sequenza di circolazione sopra indicata.

7 Tasto oscillazione verticale

Premere questo tasto per impostare l'angolo di oscillazione (verso l'alto/il basso). L'angolo di inclinazione verticale del flap può essere impostato in modo circolare, come illustrato qui sotto:

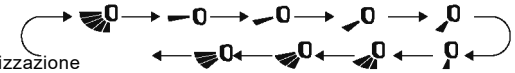

nessuna visualizzazione
(il deflettore orizzontale si arresta
nella posizione corrente)

- Quando si seleziona "", il flap entra in modalità automatica: oscilla automaticamente verso l'alto e il basso con la massima angolazione.
- Quando si seleziona "", il flap si ferma in posizione fissa.
- Quando si seleziona "", il flap oscilla in un determinato range di inclinazione.
- Tenere premuto il tasto "" per 2 secondi per impostare l'angolo di oscillazione desiderato. Una volta ottenuto l'angolo desiderato, rilasciare il tasto.

Nota:

- "" potrebbe non essere disponibile. Quando il climatizzatore riceve questo segnale, la ventola entra in azione automaticamente.
- Tenendo premuto questo tasto per più di 2 secondi, l'unità principale oscilla in avanti e all'indietro dall'alto al basso; rilasciando quindi il tasto, l'unità smette di oscillare e viene mantenuta immediatamente la posizione corrente del deflettore.
- Nella modalità oscillazione in alto e in basso, quando lo stato passa da Off (spento) a , premendo nuovamente questo tasto dopo 2 secondi, lo stato passerà direttamente a Off (spento); premendo nuovamente questo tasto entro 2 secondi, la modifica dello stato di oscillazione dipende anche dalla sequenza sopra indicata.

8 Tasto T-ON / T-OFF

- **Tasto T-ON**
  Il tasto "T-ON" serve per impostare l'orario di accensione del timer. Dopo aver premuto questo tasto, scompare l'icona "" e la parola "ON" sul telecomando lampeggia. Premere "▲" o "▼" per regolare l'impostazione T-ON. Dopo ogni pressione di "▲" o "▼", l'impostazione T-ON aumenta o diminuisce di 1 minuto. Tenere premuto il tasto "▲" o "▼" per 2 secondi per modificare l'ora rapidamente, fino a raggiungere il valore desiderato.
  Premere "T-ON" per confermare. La parola "ON" smette di lampeggiare. Compare nuovamente l'icona "".
  Annullamento di T-ON: A condizione che la funzione T-ON sia abilitata, premere il tasto "T-ON" per annullarla.

- **Tasto T-OFF**
  Il tasto "T-OFF" serve per impostare l'orario di spegnimento timer. Dopo aver premuto questo tasto, l'icona "" scompare e la parola "OFF" sul telecomando lampeggia. Premere "▲" o "▼" per regolare l'impostazione T-OFF. Dopo ogni pressione di "▲" o "▼", l'impostazione T-OFF aumenta o diminuisce di 1 minuto. Tenere premuto il tasto

"▲" o "▼" per 2 secondi per modificare l'ora rapidamente, fino a raggiungere il valore desiderato.
Premere "T-OFF": la parola "OFF" smette di lampeggiare. Compare nuovamente l'icona "". Annullamento di T-OFF: A condizione che la funzione T-OFF sia abilitata, premere il tasto "T-OFF" per annullarla.

Nota:

- In modalità ON e OFF, è possibile impostare T-OFF e T-ON simultaneamente.
- Prima di impostare T-ON o T-OFF, regolare l'ora dell'orologio.
- Dopo l'avvio di T-ON o T-OFF, impostare una circolazione costante valida.
  Il condizionatore sarà quindi attivato o disattivato in base all'ora impostata. Il tasto ON/OFF non ha alcun effetto sull'impostazione. Se questa funzione non è necessaria, annullarla con il telecomando.

9 Tasto I FEEL (SENSORE TELECOMANDO)

Premere questo tasto per avviare la funzione I FEEL: sul telecomando compare "". Una volta impostata questa funzione, il telecomando invia la temperatura ambiente rilevata al telecomando senza fili e l'unità regola automaticamente la temperatura interna in funzione della temperatura rilevata. Premere nuovamente il tasto per uscire dalla funzione I FEEL: "" scompare.

- Posizionare il telecomando vicino all'utente quando viene impostata questa funzione. Non mettere il telecomando vicino a oggetti con temperatura elevata o bassa per evitare di rilevare una temperatura ambiente imprecisa.

10 Tasto CLOCK (OROLOGIO)

Premere questo tasto per impostare l'ora dell'orologio. L'icona "" sul telecomando lampeggia. Premere il tasto "▲" o "▼" entro 5 secondi per impostare l'ora dell'orologio. Ad ogni pressione del tasto "▲" o "▼", l'ora dell'orologio aumenta o diminuisce di 1 minuto. Se si tiene premuto il tasto "▲" o "▼" per 2 secondi, l'ora cambia rapidamente. Rilasciare il tasto una volta ottenuta l'ora desiderata. Premere "CLOCK" per confermare l'ora dell'orologio. L'icona "" smette di lampeggiare.

Nota:

- L'orario dell'orologio adotta il formato di 24 ore.
- L'intervallo tra due operazioni non può superare i 5 secondi. In caso contrario, il telecomando esce dalla modalità di impostazione. Il funzionamento di T-ON/T-OFF è lo stesso.

11 Tasto SLEEP (ATTESA)

In modalità raffreddamento o riscaldamento, premere questo tasto per avviare la funzione Sleep.

L'icona "☾" viene visualizzata sul telecomando. Premere nuovamente il tasto per uscire dalla funzione SLEEP: l'icona "☾" scompare. All'accensione, la funzione Sleep non è attiva per impostazione predefinita. Spegnendo l'unità, la funzione Sleep viene annullata. In questa modalità, è possibile regolare l'ora. Nelle modalità ventilazione, deumidificazione e Auto, questa funzione non è disponibile.

12 Tasto WiFi (attivo solo se il modulo optional è stato integrato nelle unità)

Premere il tasto " **WiFi** " per accendere o spegnere la funzione WiFi. Quando la funzione WiFi è attiva, l'icona " **WiFi** " viene visualizzata sul telecomando senza fili; nello stato Off del telecomando, tenere premuti i tasti "MODE" e " **WiFi** " contemporaneamente per 1 secondo: il modulo WiFi ripristina le impostazioni predefinite in fabbrica.

- Questa funzione è disponibile solo per alcuni modelli.

13 Tasto ⇑/⌂

Premere questo tasto per attivare e disattivare le funzioni di purificazione e ricambio aria. Premere questo tasto per la prima volta per avviare la funzione di ricambio aria; il display LCD visualizza "⌂". Premere il tasto per la seconda volta per avviare contemporaneamente le funzioni di purificazione e ricambio aria; il display LCD visualizza "⌂" e "⇑". Premere questo tasto per la terza volta per uscire contemporaneamente dalle funzioni di purificazione e ricambio aria. Premere il tasto per la quarta volta per avviare la funzione di purificazione; il display LCD visualizza "⇑". Premere nuovamente questo tasto per ripetere l'operazione descritta sopra.

- Questa funzione è disponibile solo su alcuni modelli.

14 Tasto LIGHT (LUCE)

Premere questo tasto per spegnere la luce del display sull'unità interna. L'icona "💡" sul telecomando scompare. Premere nuovamente questo tasto per accendere la luce del display. Compare l'icona "💡".

15 Tasto TEMP (TEMPERATURA)

Premendo questo tasto, è possibile visualizzare la temperatura impostata interna, la temperatura ambiente interna o la temperatura ambiente esterna sul display dell'unità interna. L'impostazione sul telecomando è selezionata in modo circolare, come illustrato qui sotto:

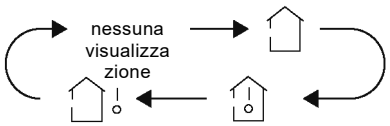

- Quando si seleziona "" o nessuna visualizzazione con il telecomando, la spia della temperatura dell'unità interna mostra la temperatura impostata.
- Quando si seleziona "" con il telecomando, la spia della temperatura dell'unità interna mostra la temperatura ambiente interna.
- Quando si seleziona "" con il telecomando, la spia della temperatura dell'unità interna mostra la temperatura ambiente esterna.

Nota:

- In alcuni modelli non è disponibile la visualizzazione della temperatura esterna. L'unità interna riceve il segnale "" mentre visualizza la temperatura impostata interna.
- L'impostazione predefinita è la visualizzazione della temperatura impostata quando si accende l'apparecchio. Il telecomando non dispone di display.
- Solo per i modelli la cui unità interna è dotata di display a doppio 8.
- Quando si seleziona la visualizzazione della temperatura ambiente interna o esterna, la spia della temperatura interna mostra la temperatura corrispondente e automaticamente torna alla temperatura impostata dopo tre o cinque secondi.

Introduzione alle funzioni delle combinazioni di tasti

Funzione di risparmio energetico

In modalità raffreddamento, premere i tasti "TEMP" e "CLOCK" contemporaneamente per avviare o disattivare la funzione di risparmio energetico. Quando la funzione di risparmio energetico si avvia, "SE " compare sul telecomando senza fili e il climatizzatore regola la temperatura impostata automaticamente secondo l'impostazione di fabbrica, fino a ottenere il risparmio energetico ottimale. Premere nuovamente i tasti "TEMP" e "CLOCK" simultaneamente per uscire dalla funzione di risparmio energetico.

Nota:

- Con la funzione di risparmio energetico, la velocità della ventola è impostata sulla velocità automatica come valore predefinito e non può essere regolata.
- Con la funzione di risparmio energetico, non è possibile regolare la temperatura impostata. Premere il tasto "TURBO": il telecomando non invierà il segnale.
- Le funzioni SLEEP e risparmio energetico non possono funzionare contemporaneamente. Se la funzione di risparmio energetico è stata impostata in modalità raffreddamento, premere il tasto SLEEP per annullarla. Se la funzione SLEEP è stata impostata in modalità raffreddamento, avviare la funzione di risparmio energetico per annullarla.

Funzione di riscaldamento 8°C

In modalità riscaldamento, premere i tasti "TEMP" e "CLOCK" contemporaneamente per avviare o disattivare la funzione di riscaldamento 8°C. Quando questa funzione è attiva, sul telecomando senza fili compaiono "$" e "8°C" e il climatizzatore mantiene il riscaldamento a 8°C. Premere nuovamente i tasti "TEMP" e "CLOCK" simultaneamente per uscire dalla funzione di riscaldamento 8°C.

Nota:

- Con la funzione di riscaldamento 8°C, la velocità della ventola è impostata sulla velocità automatica come valore predefinito e non può essere regolata.
- Con la funzione di riscaldamento 8°C, non è possibile regolare la temperatura impostata. Premere il tasto "TURBO": il telecomando non invierà il segnale.
- Le funzioni SLEEP e riscaldamento 8°C non possono funzionare contemporaneamente. Se la funzione di riscaldamento 8°C è stata impostata in modalità raffreddamento, premere il tasto SLEEP per annullare la funzione di riscaldamento 8°C. Se la funzione SLEEP è stata impostata in modalità raffreddamento, avviare la funzione di riscaldamento 8°C per annullarla.
- Con la visualizzazione della temperatura in °F, il telecomando visualizza il riscaldamento a 46 °F.

Funzione blocco bambini

Premere "▲" e "▼" simultaneamente per attivare o disattivare la funzione di blocco bambini. Quando la funzione di blocco bambini è attiva, compare "🔒" sul telecomando senza fili. Se si aziona il telecomando, l'icona "🔒" lampeggia tre volte senza inviare il segnale all'unità.

Funzione di commutazione della visualizzazione temperatura

In modalità OFF, premere i tasti "▼" e "MODE" contemporaneamente per passare da una visualizzazione della temperatura in °C a una in °F.

Guida operativa

1. Una volta collegata l'alimentazione, premere il tasto "ON/OFF" sul telecomando per accendere il climatizzatore.
2. Premere il tasto MODE per selezionare la modalità di funzionamento desiderata. AUTO, RAFFREDDAMENTO, DEUMIDIFICAZIONE, VENTILAZIONE, RISCALDAMENTO.
3. Premere "▲" o "▼" per regolare la temperatura desiderata. (In modalità automatica non è possibile regolare la temperatura).
4. Premere il tasto "FAN" per impostare la velocità della ventola desiderata: automatica, medio-bassa, media, medio-alta, alta.
5. Premere il tasto "" per selezionare l'angolo di erogazione della ventola.

Sostituzione delle batterie nel telecomando senza fili

1. Sollevare il coperchio nella direzione della freccia (come illustrato in Fig. 1 ①).
2. Estrarre le batterie originali (come illustrato in Fig. 1 ②).
3. Inserire due batterie tipo (AAA 1,5 V), verificando che la posizione dei poli "+" e "-" sia corretta (come illustrato in Fig. 2 ③).
4. Reinserire il coperchio (come illustrato in Fig. 2 ④).

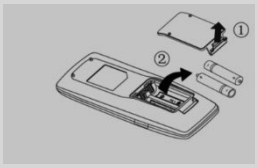

Fig. 1

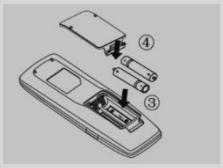

Fig. 2

AVVISO

- Durante il funzionamento, puntare il trasmettitore di segnale del telecomando verso il ricevitore dell'unità interna.
- La distanza tra il trasmettitore e il ricevitore non deve superare gli 8 metri, senza la presenza di ostacoli tra i due dispositivi.
- Se nella stanza è presente una lampada fluorescente o un telefono wireless, è probabile che si verifichi un'interferenza con il segnale. Durante il funzionamento tenere il telecomando accanto all'unità interna.
- Sostituire le vecchie batterie con batterie dello stesso modello, quando necessario.
- Se il telecomando non viene utilizzato per un periodo prolungato, estrarre le batterie.
- Se le immagini sul display del telecomando appaiono sfocate o non sono visibili, sostituire le batterie.

INFORMAZIONE PER ILCORRETTO SMALTIMENTO DELLE BATTERIE AI SENSI DELLA DIRETTIVA EUROPEA 2006/66/EC

Prego sostituire la batteria quando la sua carica elettrica è esaurita: alla fine della sua vita utile questa pila non deve essere smaltita insieme ai rifiuti indifferenziati. Deve essere consegnata presso appositi centri di raccolta differenziata oppure presso i rivenditori che forniscono questo servizio. Smaltire separatamente una batteria consente di evitare possibili effetti negativi sull'ambiente e sulla salute umana derivanti da uno smaltimento inadeguato e permette di recuperare e riciclare i materiali di cui è composta, con importanti risparmi di energia e risorse. Per sottolineare l'obbligo di smaltire separatamente le batterie, sulla pila è riportato il simbolo del cassonetto barrato. Lo smaltimento abusivo del prodotto da parte dell'utente comporta l'applicazione delle sanzioni amministrative previste dalla normativa vigente.

GUIDA ALLA WIFI
(solo per unità con modulo Wifi optional integrato)

Come settare e far funzionare il climatizzatore con la Wifi

1. Assicurarsi che il dispositivo (smartphone o Tablet) utilizzato sia dotato di una versione standard di Android (versione 4.4 o superiori) e iOS (iOS7.0 o superiori) come sistema operativo. Per maggiori dettagli fare riferimento all'App.

2. Le unità possono essere connesse e controllate solamente tramite rete Wi-Fi o tramite funzione Hotspot.

3. I router con crittografia WEP non sono supportati.

4. L'interfaccia dell'applicazione è universale per tutti i prodotti e molte funzioni potrebbero non corrispondere per tutte le unità. Essa può variare a seconda del sistema operativo utilizzato o dell'aggiornamento in uso. Fare riferimento alla versione attuale.

5. Se è attiva la protezione di accesso sul proprio Router nella voce "Filtro MAC"/"MAC address filter", abilitare l'accesso alla rete dell'indirizzo MAC del dispositivo.

Istruzioni di installazione e utilizzo

1. Inquadrare il QR code utilizzando il *QR Code Reader*

oppure cercare l'applicazione **"EWPE SMART"** nello store delle app.

Scaricare e installare l'applicazione.

Installare l'App facendo riferimento alla relativa guida. Una volta completata l'installazione, nella pagina iniziale dello smartphone compare l'icona .

NB:
Prima di iniziare qualsiasi procedura, scollegare l'alimentazione dal prodotto, lasciare passare qualche minuto e ricollegarla.

2. Registrazione e accesso.

Dopo avere installato l'applicazione, aprire **"EWPE SMART" e** cliccare Sign up **(*Registrati)*** per eseguire la registrazione.

NOTA BENE:

- USERNAME: deve essere UNIVOCO, composto da nome + numero, senza spazi (es. **Rossi57**)
- Email personale: se già registrata, recuperare Username/Password. Non è possibile creare un altro account con la stessa mail.
- PASSWORD: deve avere almeno una maiuscola, simboli o caratteri speciali (-;,ecc) e numeri.
- Ripetere PASSWORD scritta sopra
- Paese EUROPA

Aprire la app

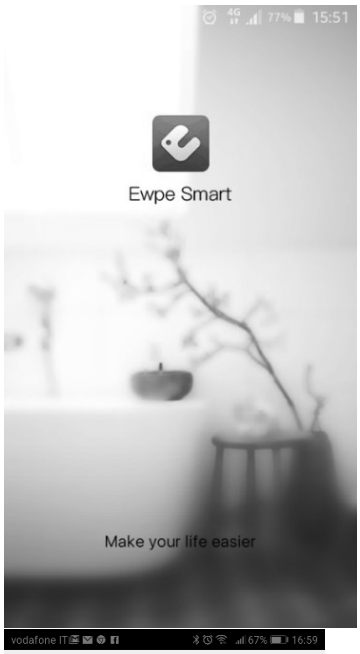

Fare la prima registrazione

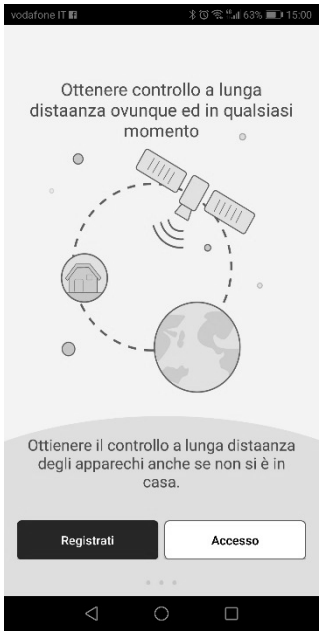

Accesso

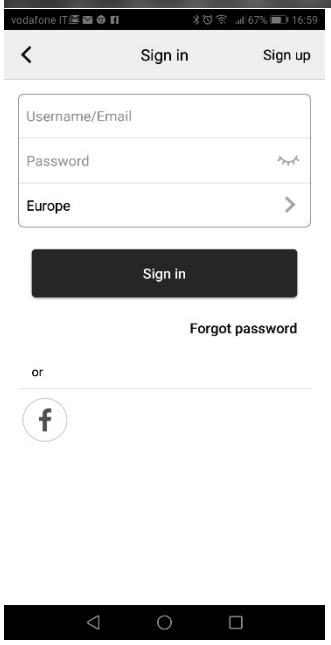

3. Aggiunta unità

Cliccando sull'icona dell'omino si apre un menù che comprende tra l'altro la funzione "Aiuto".
Seguire le istruzioni che compaiono sul vostro dispositivo per l'aggiunta dell'unità.
Per aggiungere una nuova unità, premere + nell'angolo superiore destro della homepage.

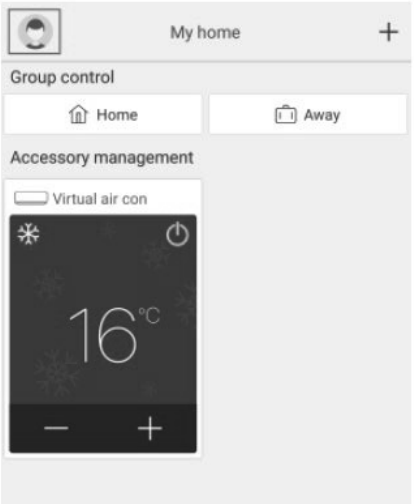

Compare un menù con tutte le categorie di apparecchi collegabili.

Selezionare la tipologia interessata:

Nel caso di un **climatizzatore fisso residenziale**: il primo riquadro a sinistra

Dopo aver scelto la categoria di interesse, procedure con il reset dell'unità.
Si possono scegliere diversi *sistemi di reset* dell'unità a seconda del tipo di apparecchio/impianti e telecomando (con o senza tasto wifi)

Seguire passo-passo le istruzioni operative a seconda del *sistema* di reset selezionato.

Una volta eseguito il reset secondo le istruzioni, cliccare su *Successivo* per aggiungere automaticamente l'unità (è necessario inserire la password del Wi-Fi).

COMANDO A FILO OPPURE CLIMATIZZATORE PORTATILE (RESET DA PANNELLO COMANDI) Premere il pulsante sul pannello touch. A unità spenta, tenere premuto il pulsante “Wifi” per 10 secondi. Quando l’unità emette un bip, significa che il reset è andato a buon fine. **NB:** **La configurazione deve essere effettuata entro 2 minuti.** Nel caso non dovesse avvenire entro 2 minuti, ripetere l’operazione di reset.	**TELECOMANDO CON PULSANTE WIFI** Direzionare il telecomando verso l’unità. A telecomando spento, premere contemporaneamente i pulsanti “Mode” + “Wifi” per 1 secondo. Quando l’unità emette un bip, significa che il reset è andato a buon fine. **NB**: **La configurazione deve essere effettuata entro 2 minuti.** Nel caso non dovesse avvenire entro 2 minuti, ripetere l’operazione di reset..	**TELECOMANDO SENZA PULSANTE WIFI (MODE e TURBO)** Direzionare il telecomando verso l’unità. Premere contemporaneamente i pulsanti “Mode” + “Turbo” per 10 secondi. Dopo che l’unità avrà prodotto per due volte un segnale acustico, questo vorrà dire che il reset è avvenuto con successo. **NB**: **La configurazione deve essere effettuata entro 2 minuti.** Nel caso non dovesse avvenire entro 2 minuti, ripetere l’operazione di reset

In alternativa dopo aver impostato e resettato il condizionatore, cliccare su *Aggiungi unità manualmente* (Add appliance manually) nell’angolo superiore destro per selezionare la rete Wi-Fi da associare.

Selezionare la rete desiderata e continuare la configurazione.

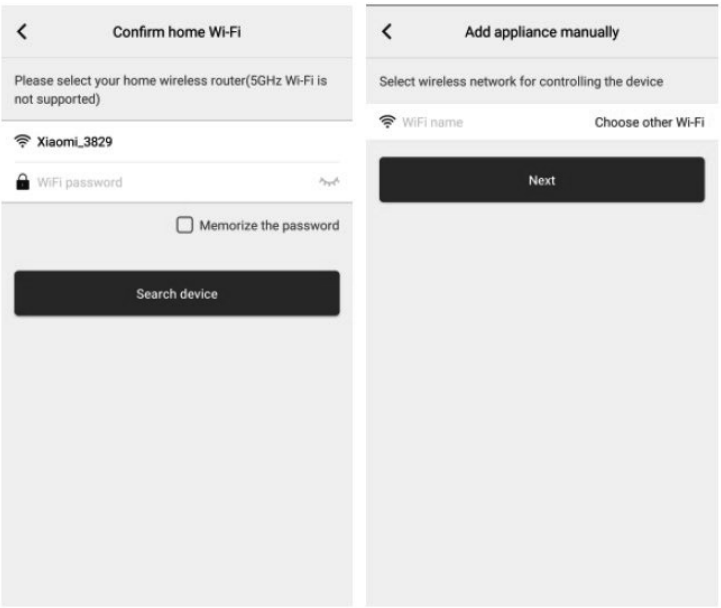

Dopo aver eseguito il reset elettrico dell'unità e aver inserito le informazioni, eseguire una ricerca dell'unità (Search appliance) e continuare la configurazione.

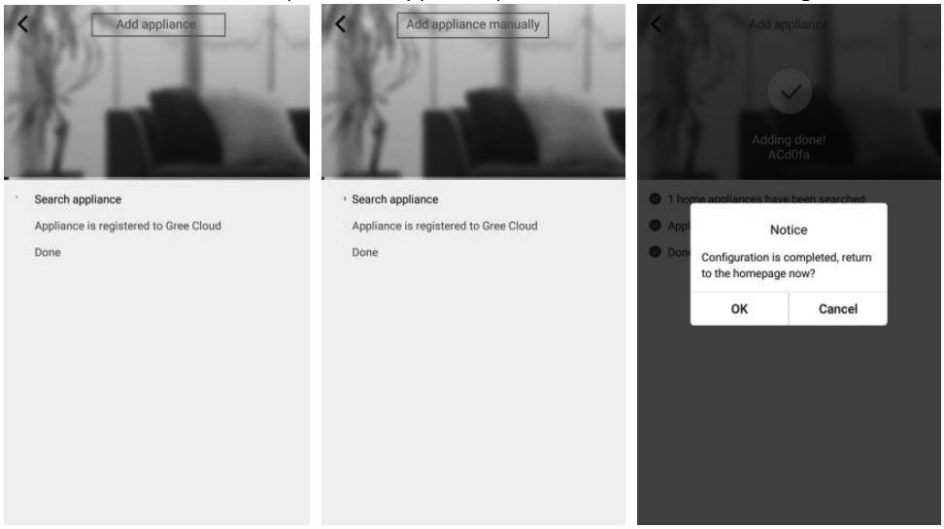

Configurazione delle funzioni principali

Nella Homepage cliccare sul dispositivo che si desidera comandare e accedere nell'interfaccia operativa dello stesso.

1. **Selezionare, la modalità di funzionamento, la temperatura e la velocità del ventilatore.**

   a. **Modalità**

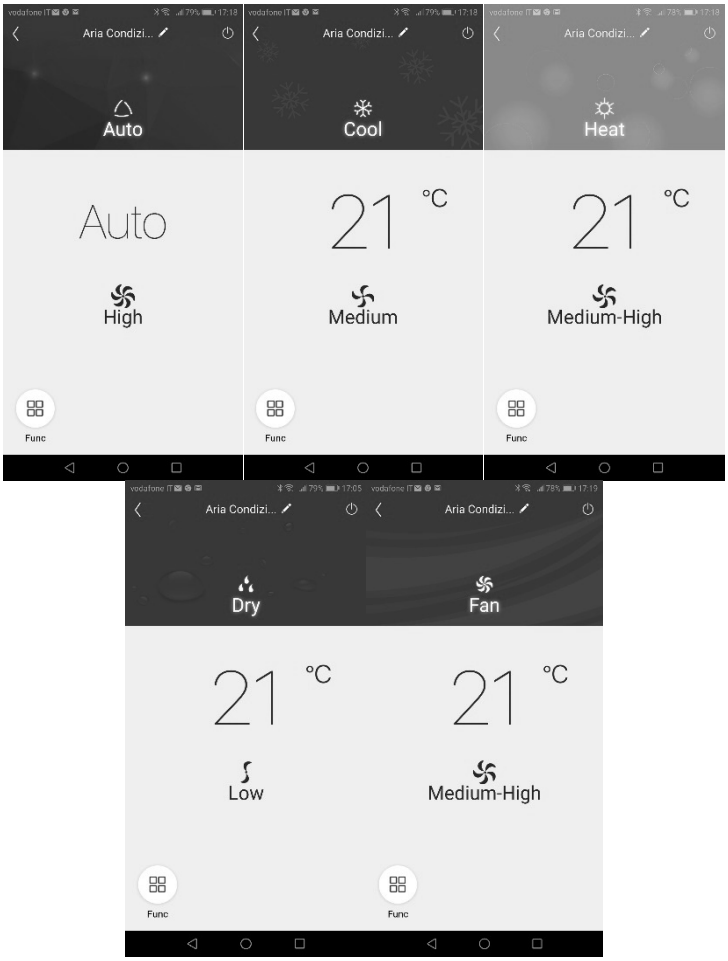

b. Temperatura per ciascuna modalità: basta far scorrere il dito sulla temperatura indicata

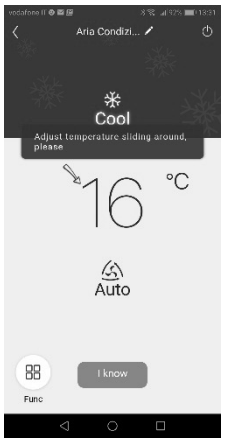

c. Velocità di ventilazione per ciascuna modalità: basta far scorrere il dito sul simbolo della ventola (le possibilità di regolazione variano a seconda della modalità)

2. Impostazione delle funzioni avanzate

Cliccare Funzione (Func) nell'angolo basso sinistro dell'interfaccia per entrare nei settaggi avanzati.

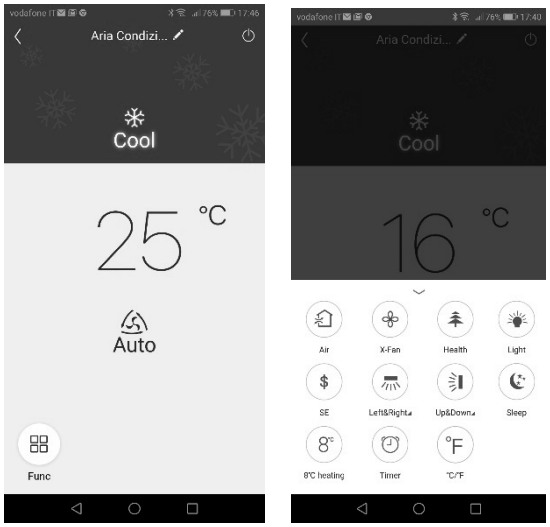

Funzione X-FAN

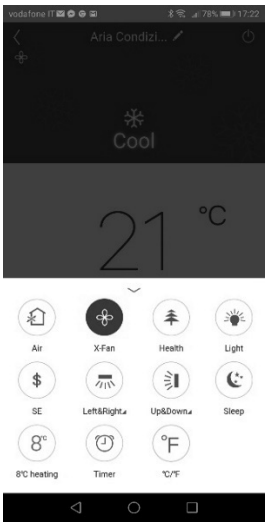

Oscillazione verticale flap

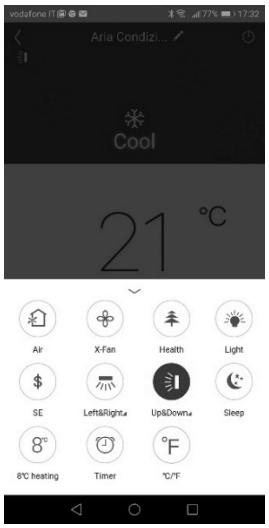

Oscillazione orizzontale flap (se disponibile)

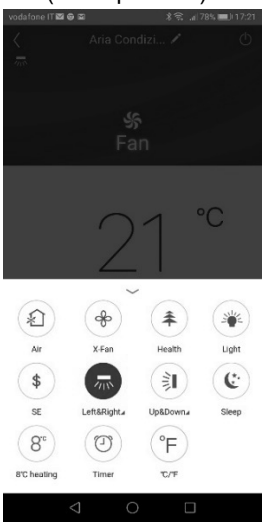

Funzione Sleep

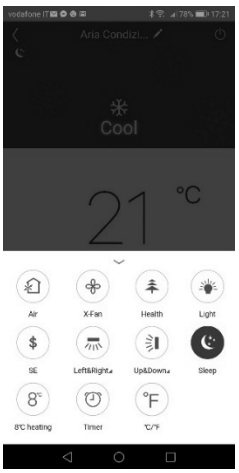

Luce su display unità

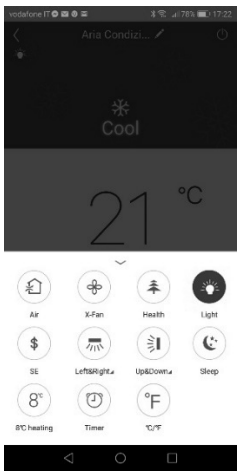

Conversione unita' misura temperatura

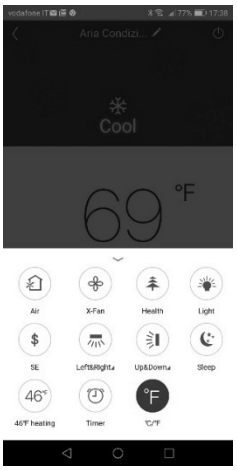

Settaggio Swing

Cliccare Up & down swing per attivare o spegnare la funzione Swing. Cliccare la freccia nell'angolo inferiore destro dell'icona per passare alla schermata successiva e impostare il livello di swing.

Lista Preselezioni

Cliccare Timer. Poi cliccare + ed eseguire le regolazioni.

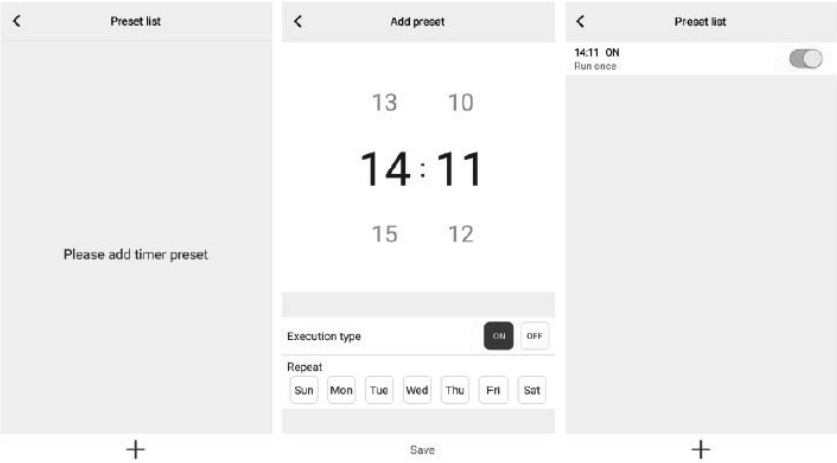

Altre funzioni

1. Homepage menù

Cliccare la foto profilo nell'angolo superiore sinistro dell'homepage e settare ogni funzione del menù.

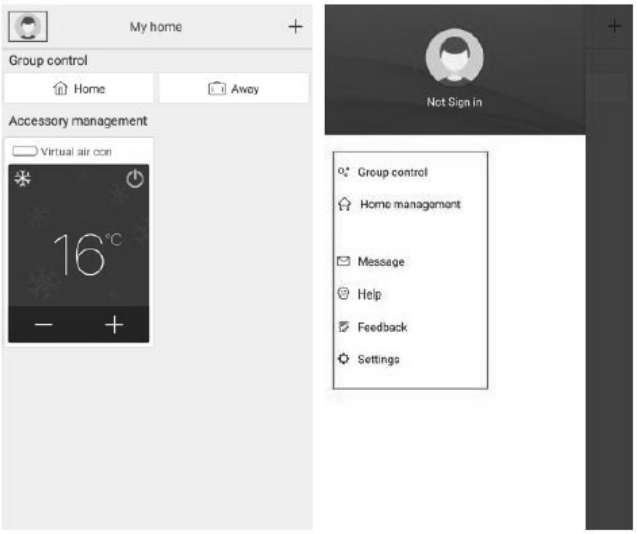

2. Group Control

Cliccare Group Control per poter utilizzare i dispositivi presenti (Ex. Modificare il nome del gruppo in “hhh” e predisporre i dispositivi presenti nell’elenco del gruppo). Quando questo gruppo è in funzione è possibile modificare i settaggi di tutto il gruppo.

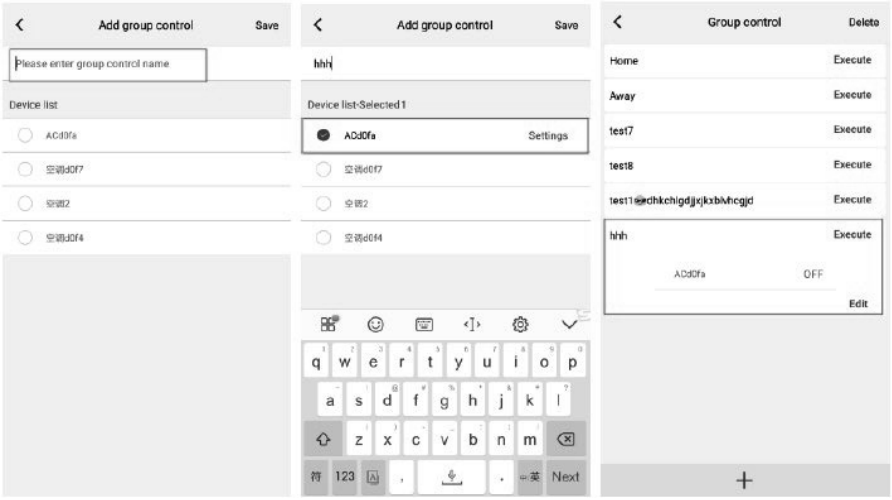

3. Home Management

Cliccare *Home Management* per creare o gestire un “ sistema famiglia ”.
È possibile aggiungere nuovi membri al sistema famiglia dell’account registrato.

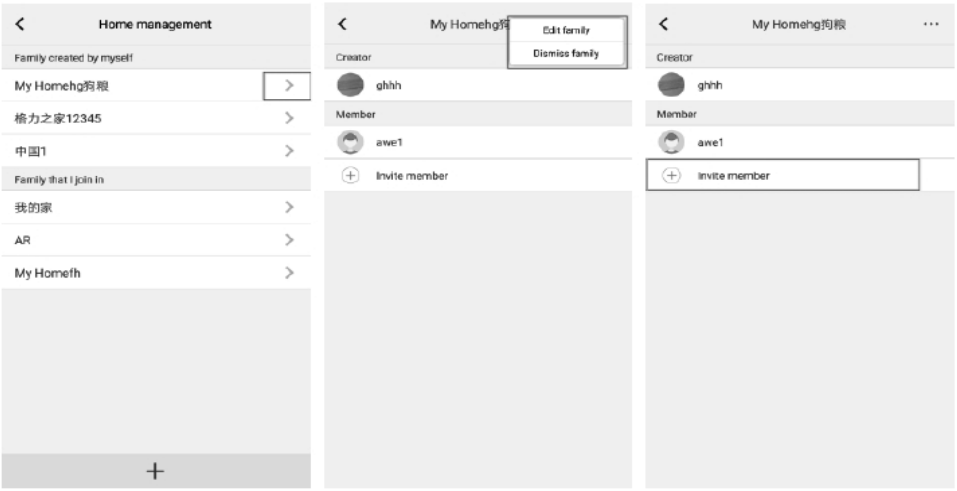

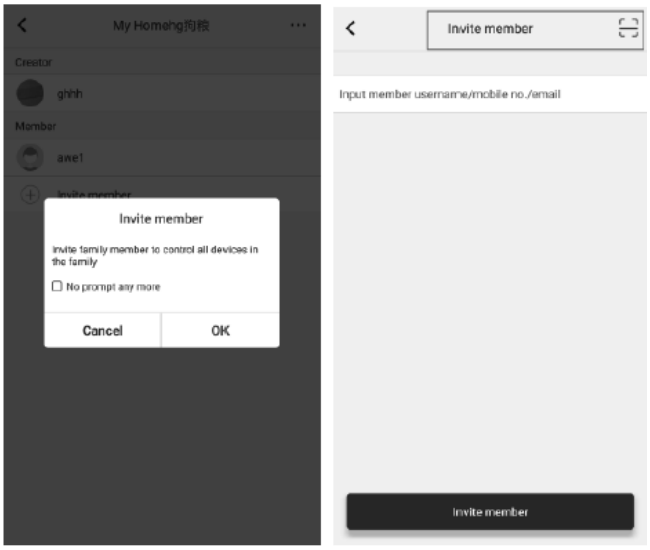

4. Help

Premere Help per visualizzare le istruzioni di **EWPE SMART APP.**

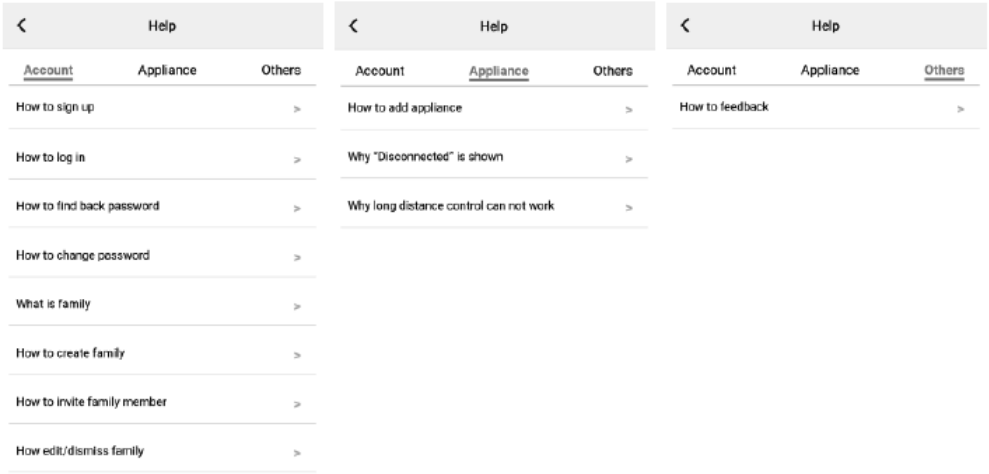

5. Feedback

Cliccare Feedback per inoltrare un feedback sul prodotto.

6. Come resettare il modulo WiFi del condizionatore:

Spegnere l'unità con il telecomando e scollegare l'alimentazione del condizionatore per almeno 10 secondi. Ricollegare l'alimentazione. Dopo 1 minuto, premere contemporaneamente i tasti "WiFi" e "Mode". Se il condizionatore emette un segnale acustico, significa che il modulo WiFi è stato resettato correttamente. Attenzione: La configurazione viene effettuata entro 2 minuti. Nel caso non dovesse avvenire entro 2 minuti, ripetere l'operazione di reset.

Analisi degli errori comuni di impostazione della rete:

Se il controllo a breve distanza non funziona, effettuare le verifiche specificate di seguito:

- Accertarsi che l'alimentazione del condizionatore sia collegata.
- Accertarsi che la funzione WiFi del condizionatore sia normalmente attiva.
- Accertarsi che il WiFi del telefono selezioni il condizionatore corrispondente.
- Resettare con il telecomando e ricominciare l'impostazione dal passaggio 3.

È importante ricordarsi quanto elencato di seguito.

1. La funzione WiFi del condizionatore richiede 1 minuto circa per avviarsi.
2. Il condizionatore è dotato della funzione di memoria.

www.argoclima.com

Manuale Uso e Installazione

Comando a filo con timer settimanale

.

Leggere attentamente il presente manuale prima dell'utilizzo dell'apparecchio e conservarlo per riferimenti futuri.

In caso di smarrimento del presente manuale, consultare la versione elettronica sul sito argoclima.com.

Argoclima si riserva il diritto di apportare al presente eventuali modifiche dovute a possibili miglioramenti dei prodotti senza alcun preavviso.

Agli utenti

Per utilizzare correttamente il prodotto, si raccomanda di leggere attentamente il presente manuale di istruzioni prima dell'installazione e dell'utilizzo. Per ottenere il funzionamento previsto del condizionatore, attenersi alle seguenti raccomandazioni per l'installazione e l'utilizzo corretti del prodotto:

(1) Questo apparecchio non è destinato a essere usato da individui (bambini compresi) con capacità fisiche, sensoriali o mentali ridotte, oppure privi di esperienza e conoscenze, a meno che non siano controllati o istruiti sull'uso dell'apparecchio da parte di persone responsabili della loro incolumità. I bambini devono essere sorvegliati per evitare che giochino con l'apparecchio.

(2) Il presente manuale di istruzioni è un manuale universale, alcune funzioni si applicano solo a determinati prodotti. Tutti i disegni e i dati del manuale di istruzioni sono forniti unicamente a titolo di riferimento e l'interfaccia di controllo deve essere verificata durante il normale funzionamento.

(3) Il prodotto è oggetto di continui miglioramenti e innovazioni diretti a ottimizzarne la qualità. La nostra azienda si riserva il diritto di apportare in qualsiasi momento le necessarie modifiche al prodotto per motivi commerciali o legati alla produzione, nonché di rivedere il contenuto del manuale senza alcun preavviso.

(4) La nostra azienda non risponderà per lesioni personali, perdite o danni materiali causati da usi impropri, comprese procedure di installazione e collaudo scorrette, interventi di manutenzione non necessari, violazione di leggi nazionali, norme e standard industriali vigenti e la mancata osservanza del presente manuale di istruzioni.

(5) Il diritto di interpretazione finale del presente manuale di istruzioni spetta ad Argoclima.

Sommario

1 Avvisi sulla sicurezza (da rispettare rigorosamente) 1
2 Display 2
2.1 Presentazione 2
2.2 Istruzioni relative ai simboli visualizzati sul display 3
3 Tasti 6
3.1 Schema dei tasti 6
3.2 Istruzioni relative alle funzioni dei tasti 7
4 Istruzioni operative 7
4.1 Struttura del menu 7
4.2 On/Off 9
4.3 Impostazione della modalità 10
4.4 Impostazione della temperatura 11
4.5 Impostazione della ventilazione 11
4.6 Impostazione dell'oscillazione 11
4.7 Impostazione delle funzioni 12
4.7.1 Impostazione funzione Fresh Air 17
4.7.2 Impostazione funzione Sleep ..... **Errore. Il segnalibro non è definito.**
4.7.3 Impostazione funzione Health 18
4.7.4 Impostazione funzione I-DEMAND 18
4.7.5 Impostazione funzione Holiday 19
4.7.6 Impostazione funzione Memory 19

4.7.7 Impostazione funzione Save 19
4.7.8 Impostazione funzione Auxiliary heating 20
4.7.9 Impostazione funzione Dry 20
4.7.10 Impostazione Promemoria pulizia filtro 20
4.7.11 Impostazione funzione Quiet 21
4.7.12 Impostazione della temperatura Fahrenheit 21
4.7.13 Impostazione della modalità Oscillazione ad angolo fisso 21
4.7.14 Impostazione della funzione di deumidificazione a bassa temperatura 22
4.7.15 Impostazione della funzione WiFi 22
4.7.16 Impostazione della funzione SETBACK 22
4.7.17 Impostazione della funzione di oscillazione indipendente 23
4.7.18 Impostazione della funzione di sollevamento pannello 24
4.7.19 Impostazione della lingua 24
4.8 Visualizzazione stato unità 25
4.9 Visualizzazione errore corrente 27
4.10 Impostazione del timer 29
4.10.1 Timer orologio One time 29
4.10.2 Timer Daily (Timer giornaliero) 30
4.10.3 Timer Weekly (Timer settimanale) 31
4.10.4 Timer Two Week (Bisettimanale) 34
4.10.5 Timer Conto alla rovescia 35
4.11 Impostazione orologio 37

4.11.1 Impostazione formato ora 37
4.11.2 Impostazione orologio 38
4.12 Impostazione blocco 40
5 Istruzioni di installazione 41
5.1 Parti e dimensioni del comando a filo 41
5.2 Requisiti di installazione 42
5.3 Metodo di installazione 43
5.4 Smontaggio 44

1 Avvisi sulla sicurezza (da rispettare rigorosamente)

	Avvertenza: la mancata osservanza di questa indicazione potrebbe causare gravi danni all'unità o alle persone.
	Nota: la mancata osservanza di questa indicazione potrebbe causare danni lievi o di moderata entità all'unità o alle persone.
	Questo segnale indica che il funzionamento deve essere vietato. Il funzionamento scorretto può causare gravi danni o comportare il pericolo di morte.
	Questo segnale indica che occorre controllare i componenti. Il funzionamento scorretto può causare danni a persone o proprietà.

AVVERTENZA!

Questo prodotto non può essere installato in ambiente corrosivo, infiammabile o esplosivo, oppure in luoghi con requisiti speciali, come la cucina. In caso contrario, l'unità potrebbe subire malfunzionamenti, una riduzione della vita utile e persino dare luogo al rischio di incendi o lesioni gravi. In caso di ambienti con requisiti speciali, scegliere un prodotto con funzione anticorrosione o antiesplosione.

2 Display

2.1 Presentazione

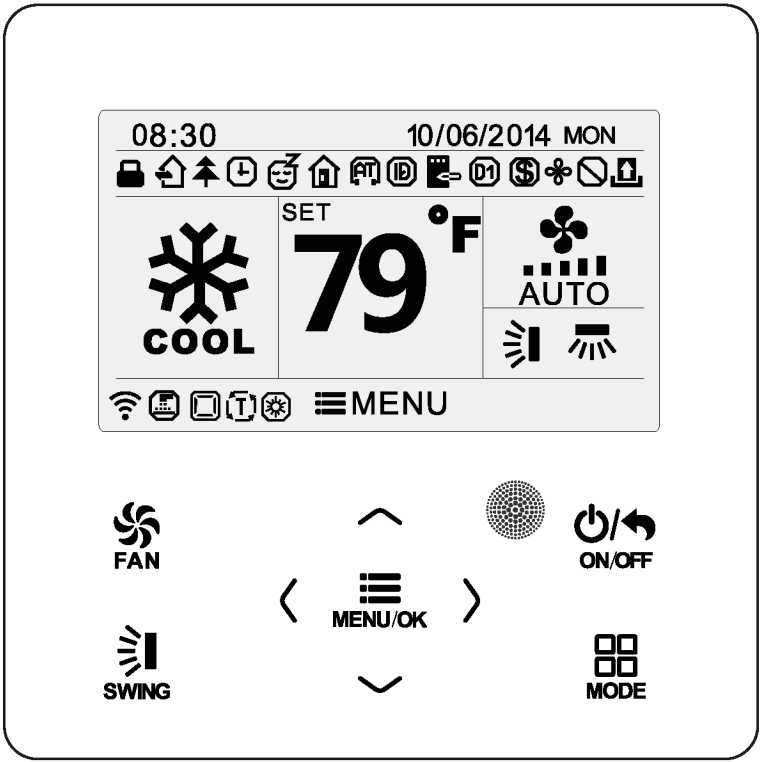

Figura 2-1 Aspetto del comando a filo

2.2 Istruzioni relative ai simboli visualizzati sul display

Tabella 2.2.1 Istruzioni relative ai simboli visualizzati sul display

N.	Simboli	Istruzioni
1		Funzione Up and down swing (Oscillazione alto/basso)
2		Funzione Left and right swing (Oscillazione sinistra/destra)
3		Funzione Fresh air
4		Funzione Sleep
5		Modalità automatica
6		Modalità raffreddamento
7		Modalità deumidificazione
8		Modalità ventilazione
9		Modalità riscaldamento
10		Funzione Health (Salute)
11		Funzione I-Demand
12		Funzione Holiday
13		Stato schermatura (Tasti, temperatura, ON/OFF, modalità o risparmio energetico schermati dal monitor a distanza)

N.	Simboli	Istruzioni
14		Velocità ventilazione corrente impostata
15		Funzione Memory (Memoria in interruzione di alimentazione)
16		Funzione Save (Risparmio energetico)
17		Funzione Dry (Deumidificazione)
18		Promemoria pulizia filtro
19		Stato timer attivo
20		Stato scheda gate estratta o non presente
21		Funzione Quiet (Silenzioso)
22		Funzione Lock (Blocco)
23		WiFi acceso
24		Oscillazione indipendente accesa
25		Funzione Setback (Mantenimento) attivata

N.	Simboli	Istruzioni
26		Stato del riscaldamento ausiliario
27	SET 79 °F	Visualizzazione della temperatura impostata: le temperature visualizzate negli schemi di questo manuale sono espresse in gradi Fahrenheit (°F). È possibile scegliere la visualizzazione della temperatura in gradi Fahrenheit o Celsius. Fare riferimento all’impostazione definita dall’utente.

3 Tasti

3.1 Schema dei tasti

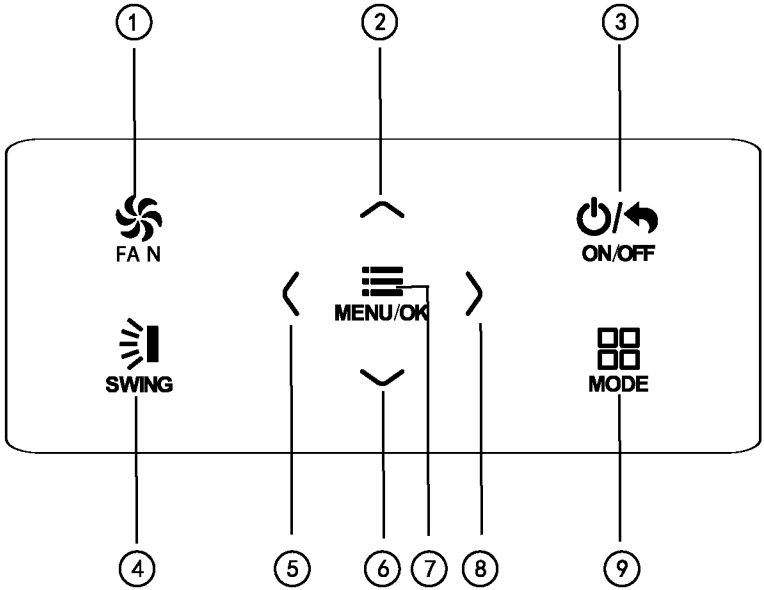

Figura 3-1 Schema dei tasti

3.2 Istruzioni relative alle funzioni dei tasti

Tabella 3.2.1 Istruzioni delle funzioni dei tasti

N.	Nome tasto	Funzione tasto
1	FAN (VENTOLA)	Impostazione bassa velocità, velocità medio-bassa, velocità media, velocità medio-alta, velocità alta, velocità turbo e automatica.
2	∧	(1) Impostazione della temperatura (2) Impostazione del parametro (3) Spostamento cursore opzioni
6	V	
3	ON/OFF	(1) Accensione o spegnimento unità (2) Ritorna alla schermata precedente
4	SWING (OSCILLAZIONE)	Impostazione oscillazione alto/basso e sinistra/destra
5	<	(1) Impostazione ON o OFF della funzione collegata (2) Spostamento cursore opzioni (3) Impostazione del parametro
8	>	
7	MENU/OK	(1) Accesso alla pagina del menu (2) Conferma impostazione
9	MODE (MODALITÀ)	Impostazione modalità automatica, raffreddamento, deumidificazione, ventilazione e riscaldamento per l'unità interna.

4 Istruzioni operative

4.1 Struttura del menu

La normale impostazione del comando a filo può essere effettuata direttamente nella schermata principale, includendo velocità di ventilazione, oscillazione, impostazione della temperatura, modalità, ON/OFF. L'impostazione e la visualizzazione dello stato di altre funzioni possono essere effettuate nel sottomenu corrispondente. La struttura del menu è illustrata in dettaglio nella figura riportata sotto.

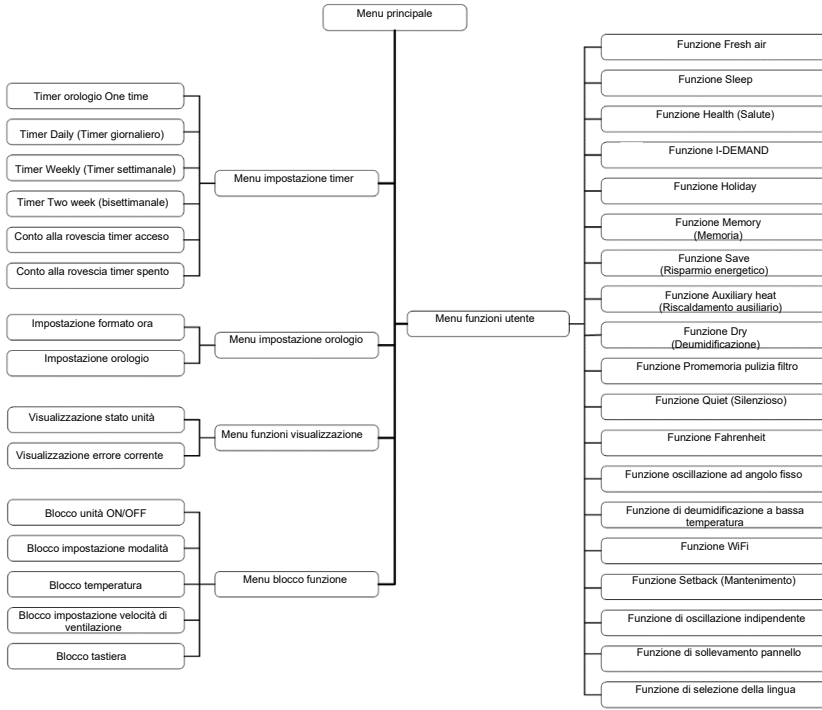

Fig. 4-1 Struttura del menu

4.2 On/Off

Quando il comando a filo si trova nella schermata principale, premere il tasto “ON/OFF” per accendere l’unità. Premere nuovamente il tasto “ON/OFF” per spegnere l’unità. Le interfacce dello stato On/Off sono illustrate nelle figure sottostanti.

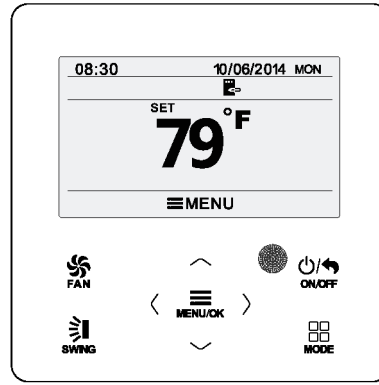

Figura 4-2 Schermata unità spenta

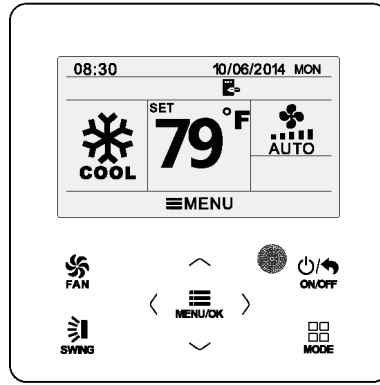

Figura 4-3 Schermata unità accesa

4.3 Impostazione della modalità

In stato On, premere il tasto “MODE” nella schermata principale per impostare in modo circolare le modalità come segue.

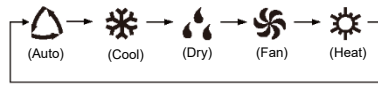

Figura 4-4 Impostazione della modalità

Nota:

(1) Se la funzione Save è attivata, la modalità Auto non è disponibile.

(2) La modalità riscaldamento non è disponibile per le unità di solo raffreddamento.

4.4 Impostazione della temperatura

Con l'unità in stato On, premere il tasto "∧" o "v" nella schermata principale per aumentare o diminuire la temperatura impostata di 1 °C (1 °F); tenere premuto il tasto "∧" o "v" per aumentare o ridurre la temperatura di 1 °C (1 °F) ogni 0,3s.

In modalità di raffreddamento, deumidificazione, ventilazione e riscaldamento, l'intervallo di impostazione della temperatura è compreso tra 16 e 30 °C (61 °F~86 °F). In modalità automatica esistono due possibilità: (1) la temperatura può essere impostata e l'intervallo di impostazione è compreso tra 16 e 30 °C (61 °F~ 86 °F); (2) la temperatura non può essere impostata. Dipende dal modello dell'unità.

4.5 Impostazione della ventilazione

Con l'unità in stato On, premere il tasto "FAN" per impostare in modo circolare la velocità della ventilazione come segue. Bassa → Medio-bassa → Media → Medio-alta → Alta → Turbo → Auto → Bassa I simboli visualizzati sono indicati nella figura riportata sotto.

Figura 4-5 Impostazione della ventola

4.6 Impostazione dell'oscillazione

Con l'unità in stato On, premere il tasto "SWING" per l'impostazione dell'oscillazione. Sono disponibili due modalità di oscillazione: oscillazione ad angolo fisso e oscillazione semplice.

Oscillazione ad angolo fisso: se è attiva la modalità di oscillazione ad angolo fisso, l'oscillazione si svolge nel modo seguente:

Con l'unità in stato On, premere il tasto "SWING" per selezionare l'oscillazione alto/basso, quindi premere il tasto "SWING", l'oscillazione alto/basso verrà regolata in modo circolare come segue:

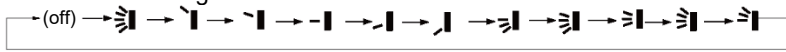

Figura 4-6 Oscillazione alto/basso

Selezionare l’oscillazione alto/basso e l’oscillazione sinistra/destra mediante il tasto “<” o “>”. In caso di scelta dell’oscillazione sinistra/destra, l’angolo di oscillazione viene regolato in modo circolare come segue:

Figura 4-7 Oscillazione sinistra/destra

Nota:

(1) Attivare la modalità di oscillazione ad angolo fisso nella pagina relativa all’impostazione delle funzioni.

(2) Se il modello non dispone dell’oscillazione ad angolo fisso, quest’ultima risulterà non valida quando il comando a filo attiva la modalità di oscillazione ad angolo fisso.

Modalità di oscillazione semplice: quando la modalità di oscillazione ad angolo fisso è spenta, l’oscillazione si svolge nel modo seguente:

Con l’unità in stato On, premere il tasto “SWING” per aprire la finestra di dettaglio. Premere il tasto “<” o “>” per selezionare l’oscillazione alto/basso o sinistra/destra. Premere il tasto SWING per attivare o disattivare l’oscillazione alto/basso o sinistra/destra. L’icona dell’oscillazione viene visualizzata quando la funzione di oscillazione è attiva, altrimenti non è visibile.

4.7 Impostazione delle funzioni

Premere il tasto “MENU/OK” nella schermata principale per accedere alla pagina del menu principale. Premere il tasto “<” o “>” per selezionare il simbolo relativo all’impostazione delle funzioni. Quindi premere il tasto “MENU/OK” per accedere alla pagina di impostazione delle funzioni utente. Premere il tasto “ ∧ ” o “v” per selezionare la voce corrispondente a una funzione specifica. Premere il tasto “<” o”>” per attivare o disattivare questa funzione, oppure passare alla fase successiva di impostazione della funzione premendo il tasto “MENU/OK”. Il colore grigio indica che la funzione non può essere impostata nella modalità corrente o in stato off. Per l’operazione fare riferimento alla figura riportata sotto.

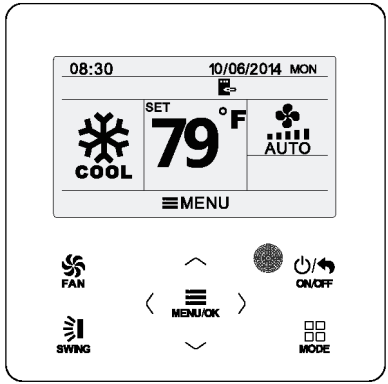

Schermata principale

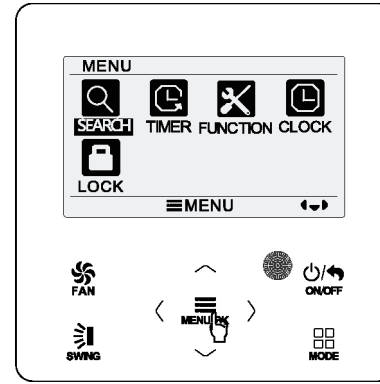

Premere il tasto MENU/OK per accedere alla pagina del menu principale

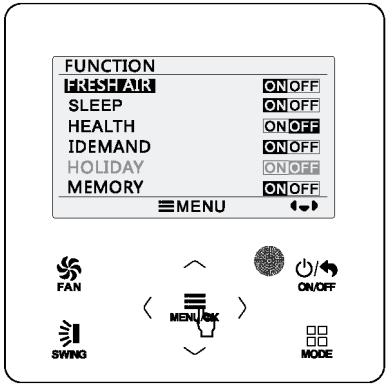

Premere il tasto MENU/OK per accedere alla pagina di impostazione delle funzioni; premere il tasto “∧” o "V' per scegliere la voce della funzione, e premere il tasto “＜” o “＞” per impostare la funzione

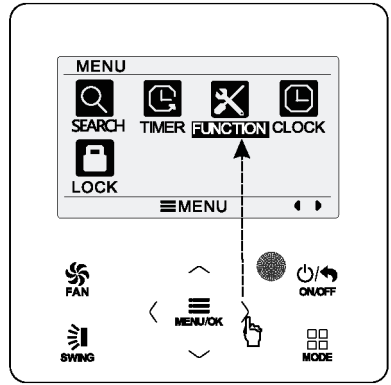

Premere il tasto “＞” per selezionare la voce di impostazione delle funzioni

Figura 4-8 Impostazione delle funzioni

La tabella riportata sotto riporta l’introduzione alle diverse funzioni.

Tabella 4.7.1 Introduzione alle funzioni

Funzione	Istruzione
Funzione Fresh air	Regola il volume di aria fresca per migliorare la qualità dell'aria e mantenere fresca l'aria interna. (L'unità deve essere installata con uno smorzatore nuovo).
Funzione Sleep	L'unità interna entra in modalità sleep e funziona in base a una curva di temperatura sleep preimpostata per consentire all'utente di riposare in un ambiente confortevole e migliorare la qualità del riposo.
Funzione Health (Salute)	Genera ioni negativi che creano una sensazione di benessere.
Funzione I-Demand	L'unità funziona in modalità di risparmio energetico.
Funzione Holiday	In modalità riscaldamento, se l'utente esce di casa, questa funzione viene utilizzata per mantenere la temperatura ambiente interna e garantire l'attivazione del riscaldamento in modalità turbo quando l'utente rientra.
Funzione Memory (Memoria)	Quando viene ripristinata l'alimentazione dopo un'interruzione, l'unità interna riprende a funzionare nello stato originale.
Funzione Save (Risparmio energetico)	Imposta il limite inferiore della temperatura impostata per la modalità deumidificazione e raffreddamento e il limite superiore per la modalità riscaldamento in modo che il condizionatore funzioni in un intervallo di temperatura ridotto per risparmiare energia.
Funzione Auxiliary heat (Riscaldamento ausiliario)	In modalità riscaldamento, la funzione di riscaldamento ausiliario si attiva per migliorare l'efficienza di riscaldamento.

Funzione Dry (Deumidificazione)	Serve per soffiare via l'umidità nell'evaporatore dell'unità interna dopo lo spegnimento in modo che non si formino muffe. La funzione di deumidificazione può essere attivata solo in modalità deumidificazione o raffreddamento.
Funzione Promemoria pulizia filtro	L'unità del condizionatore memorizza il proprio tempo di funzionamento. Quando viene raggiunto il tempo impostato dall'utente, la funzione ricorda di pulire il filtro per evitare problemi come un peggioramento dell'effetto di raffreddamento/riscaldamento, anomalie nella protezione e proliferazione batterica.
Funzione Quiet (Silenzioso)	Riduce il rumore dell'unità interna, fino ad ottenere l'effetto silenzioso.
Funzione di oscillazione ad angolo fisso	Consente il passaggio dalla modalità di oscillazione semplice a quella di oscillazione ad angolo fisso per soddisfare le esigenze dell'utente.
Funzione di deumidificazione a bassa temperatura	L'unità funziona in modalità deumidificazione ad una temperatura impostata inferiore per migliorare la capacità di eliminazione dell'umidità.
Funzione Setback (Mantenimento)	Dopo lo spegnimento, l'unità continua a funzionare in modalità automatica assicurando il mantenimento della temperatura ambiente interna entro l'intervallo di temperatura impostato.
Funzione di oscillazione indipendente	Consente di impostare la modalità di oscillazione su ciascuna delle 4 uscite dell'aria inclinabili facendo uscire l'aria in diverse direzioni per soddisfare al meglio le esigenze degli utenti.
Funzione di sollevamento pannello	Il pannello può abbassarsi per consentire all'utente di pulire il filtro.

4.7.1 Impostazione funzione Fresh Air

Con l'unità in stato On, una volta aperta la pagina delle funzioni utente, premere il tasto "∧" o "v" per selezionare la funzione Fresh Air e premere il tasto "<" o ">" per attivare o disattivare la funzione aria. Premere il tasto "MENU/OK" per accedere alla pagina delle impostazioni della modalità Fresh Air.

Una volta aperta la pagina di impostazione dell'aria fresca, premere il tasto "A" o "v" per regolare la modalità. Le modalità disponibili sono 10. Dopo aver completato l'impostazione, premere il tasto "MENU/OK" per salvarla.

Tabella 4.7.2 Istruzioni sulle modalità

Mode (Modalità)	Istruzione
1	L'unità funziona in modo continuo per 60 min. e la valvola dell'aria fresca funziona per 6 min.
2	L'unità funziona in modo continuo per 60 min. e la valvola dell'aria fresca funziona per 12 min.
3	L'unità funziona in modo continuo per 60 min. e la valvola dell'aria fresca funziona per 18 min.
4	L'unità funziona in modo continuo per 60 min. e la valvola dell'aria fresca funziona per 24 min.
5	L'unità funziona in modo continuo per 60 min. e la valvola dell'aria fresca funziona per 30 min.
6	L'unità funziona in modo continuo per 60 min. e la valvola dell'aria fresca funziona per 36 min.
7	L'unità funziona in modo continuo per 60 min. e la valvola dell'aria fresca funziona per 42 min.

8	L'unità funziona in modo continuo per 60 min. e la valvola dell'aria fresca funziona per 48 min.
9	L'unità funziona in modo continuo per 60 min. e la valvola dell'aria fresca funziona per 54 min.
10	Tutte attive

4.7.2 Impostazione funzione Sleep

Con l'unità in stato On, una volta aperta la pagina delle funzioni utente, premere il tasto "∧" o "V" per selezionare la funzione Sleep e premere il tasto "<" o ">" per attivare o disattivare la funzione Sleep con memorizzazione automatica.

Nota:

(1) Nella modalità Fan o Auto, la funzione Sleep non è disponibile.

(2) La funzione Sleep viene annullata allo spegnimento dell'unità oppure nella commutazione delle modalità.

4.7.3 Impostazione funzione Health

Con l'unità in stato On, una volta aperta la pagina delle funzioni utente, premere il tasto "∧" o "V" per selezionare la funzione Health e premere il tasto "<" o ">" per attivare o disattivare la funzione Health con memorizzazione automatica.

4.7.4 Impostazione funzione I-DEMAND

Con l'unità in stato On, una volta aperta la pagina delle funzioni utente, premere il tasto "∧" o "V" per selezionare la funzione I-DEMAND e premere il tasto "<" o ">" per attivare o disattivare questa funzione con memorizzazione automatica.

Nota:

(1) Questa funzione è disponibile soltanto in modalità Cooling.

(2) Se questa funzione è attiva, l'impostazione della velocità della ventola viene protetta.

(3) La funzione è annullata allo spegnimento dell'unità oppure nella commutazione

delle modalità.

(4) Questa funzione e la funzione Sleep non possono essere attivate contemporaneamente. Se la funzione I-Demand è impostata per prima e la funzione Sleep è impostata successivamente, la funzione I-Demand verrà annullata quando la funzione Sleep viene attivata e viceversa.

4.7.5 Impostazione funzione Holiday

Con l'unità in stato On, una volta aperta la pagina delle funzioni utente, premere il tasto "∧" o "V" per selezionare l'opzione della funzione Holiday e premere il tasto "<" o ">" per attivare o disattivare questa funzione con memorizzazione automatica.

Nota:

(1) Questa funzione è disponibile soltanto in modalità Heating.

(2) Se questa funzione è attiva, la temperatura impostata visualizzata è 8 °C (46 °F). In questo caso, l'impostazione della temperatura e della velocità della ventilazione sono schermate.

(3) La funzione è annullata nella commutazione delle modalità.

(4) Questa funzione e la funzione Sleep non possono essere attive contemporaneamente. Se questa funzione è impostata per prima e la funzione Sleep è impostata successivamente, questa funzione verrà annullata quando la funzione Sleep viene attivata e viceversa.

4.7.6 Impostazione funzione Memory

Una volta aperta la pagina delle funzioni utente, premere il tasto "∧" o "V" per selezionare la funzione Memory e premere il tasto "<" o ">" per attivare o disattivare la funzione Memory con memorizzazione automatica.

4.7.7 Impostazione funzione Save

Con l'unità in stato On, una volta aperta la pagina delle funzioni utente, premere il tasto "∧" o "V" per selezionare la funzione Save e premere il tasto "<" o ">" per attivare o disattivare la funzione Save. Premere il tasto "MENU/OK" per accedere alla pagina di impostazione della funzione Save.

Una volta aperta la pagina di impostazione della funzione Save, premere il tasto

“<” o “>” per selezionare la temperatura limite di raffreddamento o di riscaldamento. Dopo questa operazione, premere il tasto “∧” o “v” per regolare il valore della temperatura limite. Dopo aver completato l’impostazione, premere il tasto “MENU/OK” per salvarla.

Nota:

Una volta impostata la funzione Save, non è possibile impostare la modalità Auto.

4.7.8 Impostazione funzione Auxiliary heating

Con l’unità in stato On, una volta aperta la pagina delle funzioni utente, premere il tasto “∧” o “v” per selezionare l’opzione della funzione Auxiliary Heating e premere il tasto “<” o “>” per attivare o disattivare questa funzione con memorizzazione automatica.

Nota:

Questa funzione può essere impostata solamente nella modalità riscaldamento.

4.7.9 Impostazione funzione Dry

Con l’unità in stato On, una volta aperta la pagina delle funzioni utente, premere il tasto “∧” o “v” per selezionare la funzione Dry e premere il tasto “<” o “>” per attivare o disattivare questa funzione con memorizzazione automatica.

Nota:

Questa funzione può essere impostata solamente nelle modalità raffreddamento e deumidificazione.

4.7.10 Impostazione Promemoria pulizia filtro

Una volta aperta la pagina delle funzioni utente, premere il tasto “∧” o “v” per selezionare la funzione Pulizia filtro e premere il tasto “<” o “>” per attivare o disattivare questa funzione. Premere il tasto “MENU/OK” per accedere alla pagina delle impostazioni della funzione Promemoria pulizia filtro.

Dopo aver effettuato l’accesso alla pagina delle impostazioni della funzione Promemoria pulizia filtro, premere il tasto “∧” o “v” per selezionare il livello di sporco, quindi premere il tasto “<” o “>” per impostare il livello di sporco; premere il tasto “∧” o

“V” per selezionare l’impostazione del tempo accumulato quindi premere “<” o “>” per impostare il tempo richiesto. Dopo aver completato l’impostazione, premere il tasto “MENU/OK” per salvarla.

Quando viene scelto il livello 1, l’intervallo di regolazione del tempo di esercizio accumulato è 5.500~10.000 ore, con 500 ore per ogni aumento o diminuzione.

Quando viene scelto il livello 2, l’intervallo di regolazione del tempo di esercizio accumulato è 1.400~5.000 ore, con 400 ore per ogni aumento o diminuzione.

Quando viene scelto il livello 3, l’intervallo di regolazione del tempo di esercizio accumulato è 100~1.000 ore, con 100 ore per ogni aumento o diminuzione.

Ogni volta che si disattiva questa funzione, il tempo di esercizio dell’unità viene portato allo zero di compensazione.

4.7.11 Impostazione funzione Quiet

Con l’unità in stato On, una volta aperta la pagina delle funzioni utente, premere il tasto “∧” o “V” per selezionare la funzione Quiet e premere il tasto “<” o “>” per attivare o disattivare questa funzione con memorizzazione automatica.

Nota:

(1) Questa funzione è disponibile soltanto nelle modalità Cooling, Heating e Auto.

4.7.12 Impostazione della temperatura Fahrenheit

Una volta aperta la pagina delle funzioni utente, premere il tasto “∧” o “V” per selezionare la funzione di impostazione della temperatura Fahrenheit e premere il tasto “<” o “>” per attivare o disattivare questa funzione con memorizzazione automatica. Una volta disattivata questa funzione, verrà visualizzata la temperatura in gradi Celsius.

4.7.13 Impostazione della modalità Oscillazione ad angolo fisso

Una volta aperta la pagina delle funzioni utente, premere il tasto “∧” o “V” per selezionare la funzione di oscillazione ad angolo fisso e premere il tasto “<” o “>” per attivare o disattivare questa funzione con memorizzazione automatica.

Nota:

Se la funzione di oscillazione ad angolo fisso non è disponibile per l’unità collegata,

questa funzione viene annullata automaticamente una volta impostata.

4.7.14 Impostazione della funzione di deumidificazione a bassa temperatura

Con l'unità in stato On, una volta aperta la pagina delle funzioni utente, premere il tasto " ∧ " o "v" per selezionare la funzione di deumidificazione a bassa temperatura e premere il tasto "<" o ">" per attivare o disattivare questa funzione con memorizzazione automatica.

Nota:

(1) Questa funzione è disponibile soltanto in modalità Dry.

(2) Quando la funzione di deumidificazione a bassa temperatura è attiva, la temperatura impostata visualizzata in modalità deumidificazione è 12 °C (54 °F). Questa funzione viene disattivata in modo automatico dopo aver regolato nuovamente la temperatura impostata.

4.7.15 Impostazione della funzione WiFi

Una volta aperta la pagina delle funzioni utente, premere il tasto " ∧ " o "v" per selezionare la funzione WiFi e premere il tasto "<" o ">" per attivare o disattivare questa funzione. Premere il tasto "MENU/OK" per accedere alla pagina di reset del WiFi.

Una volta aperta la pagina di impostazione del reset del WiFi, premere il tasto "<" o ">" per selezionare se eseguire o meno il reset. Quindi premere il tasto "MENU/OK" per confermare.

4.7.16 Impostazione della funzione SETBACK

Una volta aperta la pagina delle funzioni utente, premere il tasto " ∧ " o "v" per selezionare la funzione SETBACK e premere il tasto "<" o ">" per attivare o disattivare questa funzione. Premere il tasto "MENU/OK" per accedere alla pagina di impostazione della funzione SETBACK.

Una volta aperta la pagina di impostazione della funzione SETBACK, premere il tasto "<" o ">" per selezionare la temperatura limite superiore e inferiore; premere il

tasto “ ∧ ” o “v” per regolare il valore della temperatura limite. Quindi premere il tasto “MENU/OK” per salvare l’impostazione.

4.7.17 Impostazione della funzione di oscillazione indipendente

Con l’unità in stato On, una volta aperta la pagina delle funzioni utente, premere il tasto “ ∧ ” o “v” per selezionare la funzione di oscillazione indipendente. Premere il tasto “MENU/OK” per accedere alla pagina di impostazione della funzione di oscillazione indipendente.

Premendo il tasto “ ∧ ” o “v” è possibile selezionare l’impostazione dell’oscillazione indipendente, reimpostare l’oscillazione indipendente e visualizzare l’elenco delle impostazioni dell’oscillazione indipendente. Quindi premere il tasto “MENU/OK” per accedere alla pagina di impostazione della voce corrispondente.

(1) Una volta aperta la pagina di impostazione dell’oscillazione indipendente, premere il tasto “∧” o “v” per selezionare l’uscita dell’aria (nel pannello sono indicate quattro uscite contrassegnate da cerchi. Sono numerate da 1 a 4. Il numero di “0” dell’uscita dell’aria corrisponde al numero di cerchi dell’uscita dell’aria sul pannello), quindi premere il tasto “<” o “>” per attivare o disattivare la funzione di oscillazione indipendente per l’uscita dell’aria corrispondente. Premendo il tasto “MENU/OK” è possibile impostare la modalità di oscillazione dettagliata per l’uscita dell’aria corrispondente. Premere il tasto “∧” o “v” per impostare la modalità dettagliata. La modalità di oscillazione avviene in modo circolare in base alla sequenza illustrata nella figura riportata di seguito. Dopo aver completato l’impostazione, premere “MENU/OK” per salvarla.

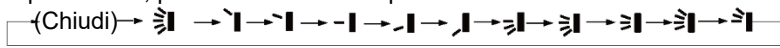

Figura 4-9 Impostazione dell’oscillazione

(2) Una volta aperta la pagina di impostazione del reset dell’oscillazione indipendente, premere il tasto “<” o “>” per selezionare se eseguire o meno il reset dell’oscillazione indipendente. Dopo aver completato la selezione, premere il tasto “MENU/OK” per salvarla. Se si è scelto di eseguire il reset dell’oscillazione indipendente, la funzione di oscillazione indipendente di tutte le uscite dell’aria verrà disattivata.

(3) Aprendo la pagina con l'elenco delle impostazioni dell'oscillazione indipendente, sarà possibile visualizzare lo stato on/off della funzione di oscillazione indipendente e la modalità di oscillazione per ciascuna uscita dell'aria.

Nota:

(1) Per la funzione di oscillazione indipendente è disponibile solo la modalità alto/basso.

(2) Per l'oscillazione indipendente è possibile chiudere al massimo una sola uscita dell'aria.

(3) Spegnendo la funzione di oscillazione indipendente può essere ripristinata l'impostazione dell'oscillazione alto/basso originale.

4.7.18 Impostazione della funzione di sollevamento pannello

Con l'unità in stato On, una volta aperta la pagina delle funzioni utente, premere il tasto "∧" o "v" per selezionare la funzione di sollevamento del pannello. Premere il tasto "MENU/OK" per accedere alla pagina di impostazione della funzione di sollevamento del pannello. Premere il tasto "∧" o "v" per controllare il sollevamento, l'abbassamento e l'arresto del pannello.

Premere il tasto "ON/OFF" per effettuare il reset del pannello. Viene visualizzata la finestra di reimpostazione che indica l'avanzamento del reset. Una volta completato il reset del pannello, si torna automaticamente alla schermata principale.

Nota:

(1) Una volta attivata la funzione, la modalità di funzionamento passa alla modalità ventilazione.

(2) Poiché il sollevamento del pannello avviene cambiando la temperatura impostata, premendo il tasto "∧" o "v" consecutivamente si raggiunge il valore limite. A questo punto, premere consecutivamente il tasto nella direzione opposta per regolarlo di nuovo.

(3) Una volta completato il reset del pannello, l'unità è in stato off.

4.7.19 Impostazione della lingua

Una volta aperta la pagina delle funzioni utente, premere il tasto "∧" o "v" per selezionare l'impostazione della lingua. Premere il tasto "MENU/OK" per accedere alla

pagina di impostazione della lingua. Premere il tasto “ ∧ ” o “v” per selezionare la lingua richiesta; successivamente premere il tasto “MENU/OK” per salvare l’impostazione.

4.8 Visualizzazione stato unità

Premere il tasto “MENU/OK” per accedere al menu e selezionare il simbolo della funzione da visualizzare. Quindi premere il tasto “MENU/OK” per accedere alla pagina di visualizzazione delle funzioni. Premere il tasto “ ∧ ” o “v” per selezionare la funzione di visualizzazione dello stato. Premere il tasto “MENU/OK” per accedere alla pagina di visualizzazione dello stato dell’unità. Premere il tasto “ON/OFF” per tornare alla pagina precedente. Fare riferimento alla figura riportata di seguito.

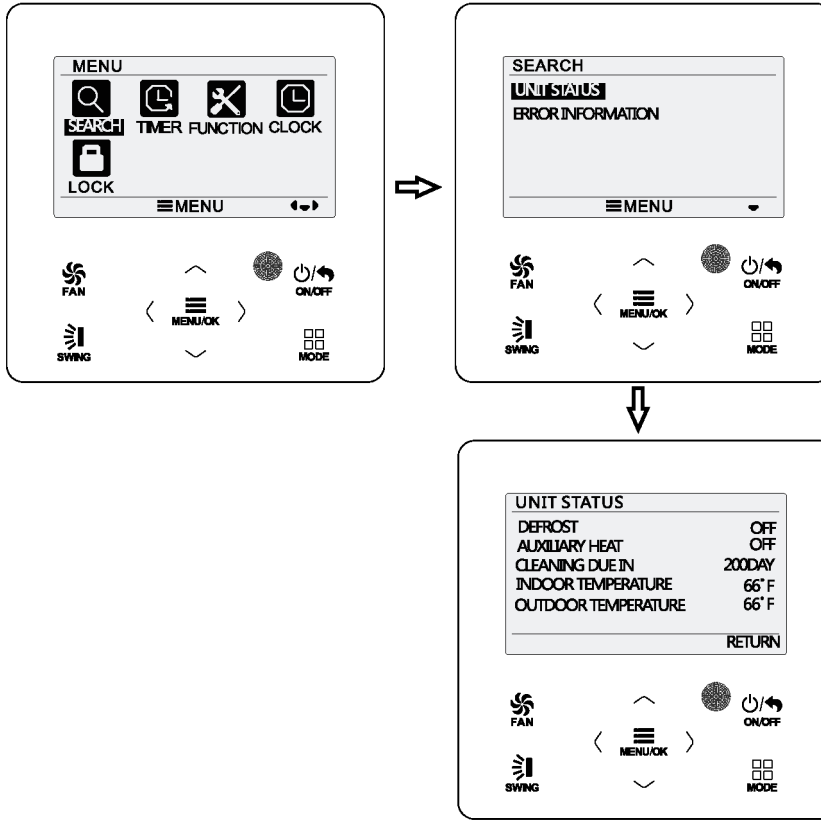

Fig. 4-10 Visualizzazione stato

È possibile visualizzare gli stati seguenti: funzionamento dello sbrinamento, funzionamento del riscaldamento ausiliario, tempo residuo del promemoria pulizia filtro; temperatura ambiente interna; temperatura ambiente esterna.

Nota:

(1) Il tempo residuo del promemoria pulizia filtro è valido solo quando la funzione di promemoria pulizia filtro è attiva.

(2) Se non è presente un sensore di temperatura ambiente esterna per l'unità o il sensore non è entrato in funzione, il parametro di visualizzazione della temperatura ambiente esterna non è valido.

4.9 Visualizzazione errore corrente

In caso di errore, il simbolo di errore viene visualizzato sulla pagina principale del comando a filo. L'utente può quindi accedere alla pagina di visualizzazione dell'errore per visualizzare l'errore corrente.

Premere il tasto "MENU/OK" per accedere al menu e selezionare il simbolo della funzione da visualizzare. Quindi premere il tasto "MENU/OK" per accedere alla pagina di visualizzazione delle funzioni. Premere il tasto "∧" o "v" per selezionare l'informazione corrispondente all'errore. Premere il tasto "MENU/OK" per accedere alla pagina di visualizzazione errore. Se si verificano più errori, premere "∧" o "v" per girare le pagine.

Premere il tasto "ON/OFF" per tornare alla pagina precedente. Vedere la figura riportata di seguito.

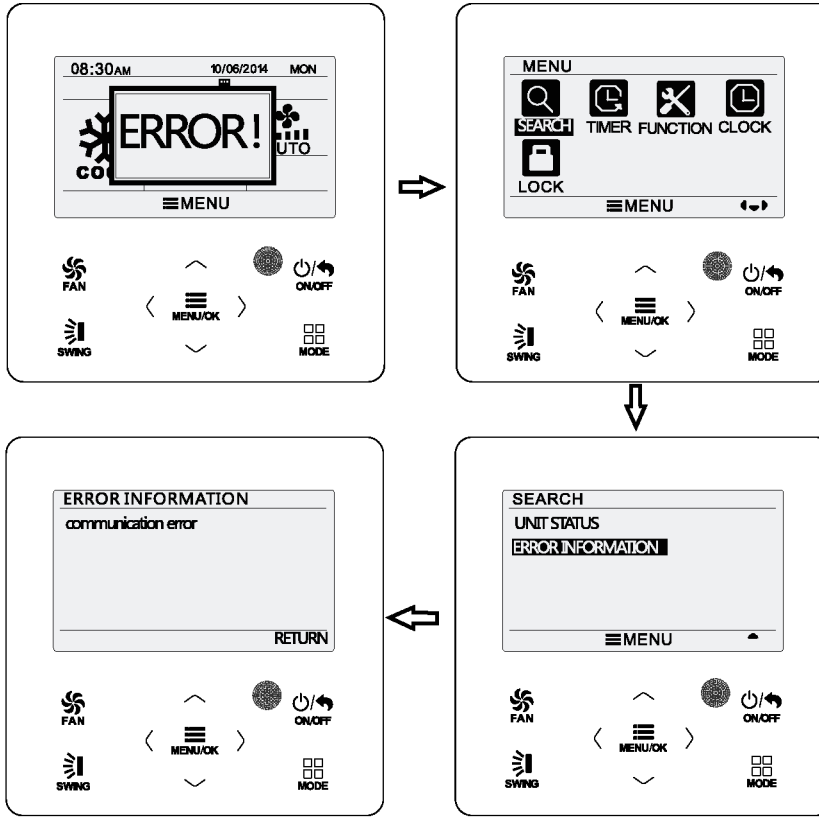

Fig.4-11 Visualizzazione errore corrente

4.10 Impostazione del timer

Il comando a filo può impostare 6 tipi di timer: il timer orologio One time (una volta), il timer Daily (giornaliera), il timer Two week (bisettimanale), il timer Countdown on (conto alla rovescia acceso) e il timer Countdown off (conto alla rovescia spento). Selezionare il simbolo del timer dopo l'accesso alla pagina del menu. Premere il tasto "MENU/OK" per accedere alla pagina di impostazione timer. Premere il tasto " ∧ " o "v" per selezionare un tipo di timer. Premere il tasto "<" o ">" per accendere o spegnere il timer selezionato. Fare riferimento alla figura riportata di seguito.

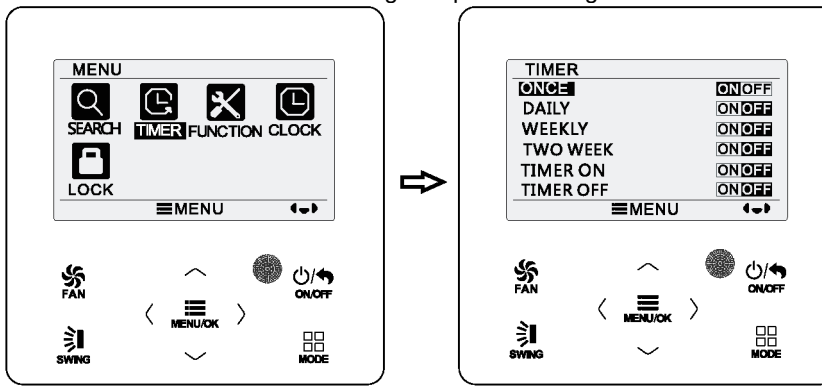

Fig. 4-12 Accensione o spegnimento del timer

4.10.1 Timer orologio One time

Il comando a filo può impostare il timer orologio One time. È possibile impostare Timer On se l'unità è in stato off. È possibile impostare Timer Off se l'unità è in stato on. Il timer può essere attivato una volta sola: quando si raggiunge il valore impostato, il timer si spegne automaticamente.

Nella pagina di impostazione della funzione timer, quando viene selezionato il timer One time, premere il tasto "<" o ">" per accendere o spegnere questa funzione. Premere il tasto "MENU/OK" per accedere alla pagina di impostazione timer. Fare riferimento alla

figura riportata di seguito.

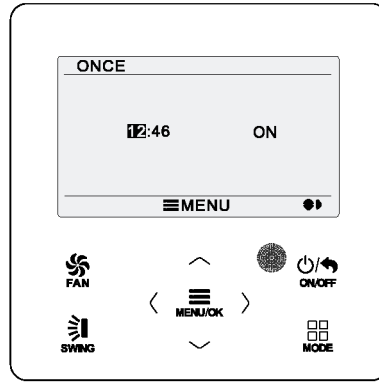

Figura 4-13 Timer orologio One time

Premere il tasto “<” o “>” per selezionare l’ora o i minuti del timer; premere il tasto “∧” per regolare il valore del timer. Tenendo premuto il tasto “∧” o “v” è possibile diminuire o aumentare rapidamente il valore. Dopo aver effettuato l’impostazione, premere il tasto “MENU/OK” per salvarla.

Nota:

(1) Se questa funzione Timer è attiva, verrà annullata automaticamente all’accensione o allo spegnimento dell’unità.

4.10.2 Timer Daily (Timer giornaliero)

Grazie alla funzione Daily del timer, l’utente può impostare singolarmente otto segmenti del timer. Ogni singolo segmento è valido solo quando il timer è acceso. In ciascun segmento l’utente può impostare quanto segue: tempo, accensione/spegnimento dell’unità, temperatura in raffreddamento (funzione valida solo quando la modalità corrente è Cooling), temperatura in riscaldamento (funzione valida solo quando la modalità corrente è Heating). Fare riferimento alla figura riportata di seguito.

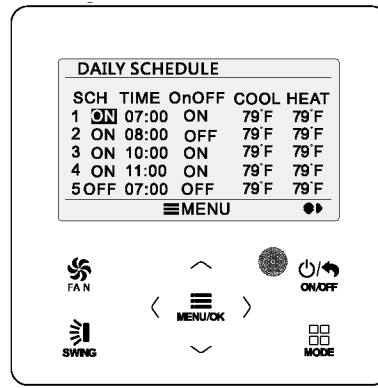

Fig. 4-14 Impostazione del timer Daily

Nella pagina di impostazione del timer Daily, premere il tasto “<” o “>” per selezionare la voce relativa all’impostazione. Premere il tasto “∧” o “v” per regolare il valore. Premere il tasto “MENU/OK” per salvare l’impostazione.

4.10.3 Timer Weekly (Timer settimanale)

L’utente può impostare i valori giornalieri del timer per una settimana. Ogni giorno l’utente può impostare otto segmenti del timer. L’unità seguirà l’impostazione corrispondente del timer per una settimana.

Nella pagina di impostazione del timer Weekly, premere il tasto “<” o “>” per selezionare il giorno da impostare. Premere successivamente il tasto “MENU/OK” per accedere alla programmazione del timer corrispondente al giorno selezionato. Premere il tasto “<” o “>” per selezionare la voce da impostare. Premere il tasto “∧” o “v” per regolare i valori. Premere il tasto “MENU/OK” per salvare l’impostazione. Fare riferimento alla figura riportata di seguito.

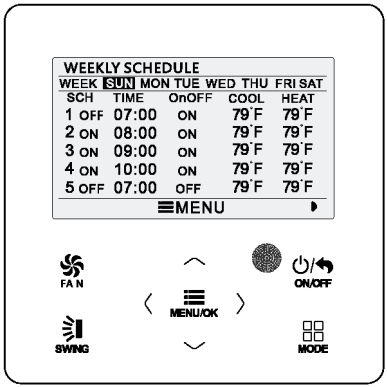

Accesso alla pagina relativa all'impostazione del programma del timer settimanale

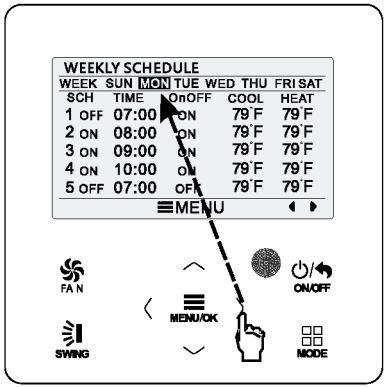

Premere il tasto "<" o ">" per selezionare il giorno da impostare

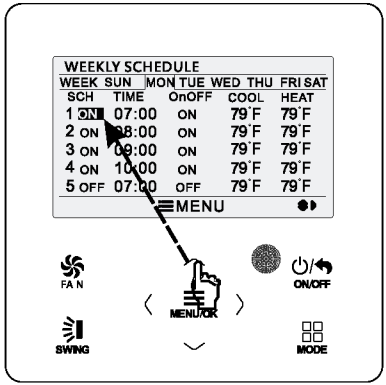

Premere il tasto “∧” o “V” per regolare i valori

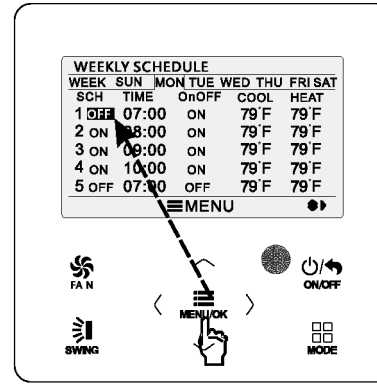

Premere successivamente il tasto MENU/OK per inserire la programmazione giornaliera del timer

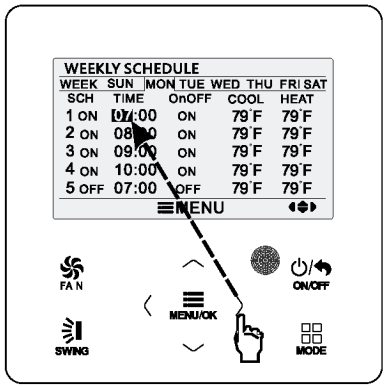

Premere il tasto “<” o “>” per selezionare la voce da impostare

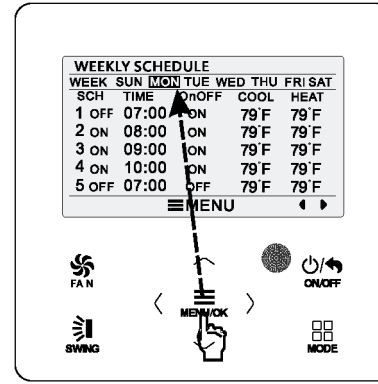

Dopo aver completato l’impostazione, premere il tasto MENU/OK per salvare l’impostazione del timer. Successivamente, il cursore torna alla selezione del giorno

Fig. 4-15 Impostazione del timer Weekly

4.10.4 Timer Two Week (Bisettimanale)

L’utente può impostare i valori giornalieri del timer per due settimane. Ogni giorno l’utente può impostare otto segmenti del timer. L’unità seguirà l’impostazione del timer corrispondente per due settimane.

Nella pagina di impostazione della funzione timer, premere il tasto “∧” o “v” per selezionare l’impostazione del timer bisettimanale; premere successivamente il tasto “MENU/OK” per accedere alla pagina del menu relativa al timer bisettimanale. Premere il tasto “∧” o “v” per selezionare l’opzione della settimana corrente, quindi premere il tasto “<” o “>” per impostare la settimana corrente come prima o seconda settimana. Fare riferimento alla figura riportata di seguito.

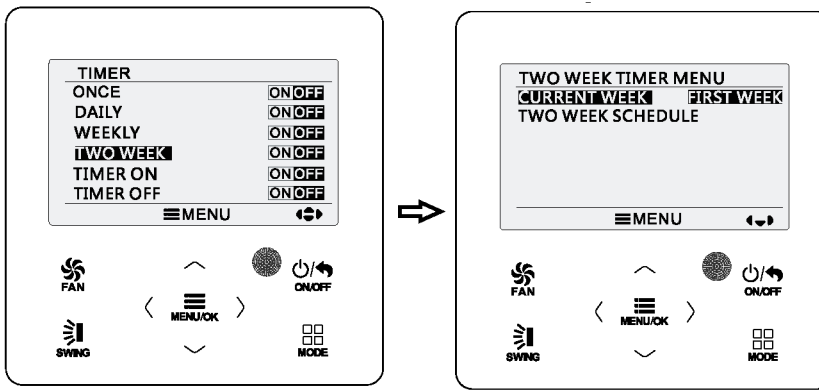

Fig.4-16 Impostazione settimana corrente

Nella pagina del menu del timer bisettimanale, premere il tasto “ ∧ ” o “v” per selezionare l’opzione di programmazione del timer bisettimanale, quindi premere il tasto “MENU/OK” per accedervi. Nella pagina di impostazione del timer bisettimanale, premere il tasto “<” o “>” per selezionare il giorno da impostare. Premere successivamente il tasto “MENU/OK” per accedere alla programmazione del timer corrispondente al giorno selezionato. Premere il tasto “<” o “>” per selezionare la voce da impostare. Premere il tasto “ ∧ ” o “v” per regolare i valori. Premere il tasto “MENU/OK” per salvare l’impostazione. Premere il tasto “ON/OFF” per uscire dalla pagina. Fare riferimento all’impostazione del timer settimanale per le impostazioni dei simboli.

4.10.5 Timer Conto alla rovescia

Il timer Conto alla rovescia comprende l’accensione e lo spegnimento del timer. È possibile impostare l’unità su On/Off dopo l’ora prestabilita. Con l’unità in stato On, è possibile impostare lo spegnimento del timer, oppure lo spegnimento e l’accensione del timer possono essere impostati contemporaneamente. Con l’unità in stato Off, è possibile impostare l’accensione del timer, oppure lo spegnimento e l’accensione del

timer possono essere impostati contemporaneamente. Se lo spegnimento del timer tra “x” ore e l’accensione del timer tra “y” ore sono impostati contemporaneamente con l’unità in stato On, l’unità verrà spenta tra “x” ore e verrà accesa tra “y” ore dopo lo spegnimento del timer.

Nella pagina di impostazione dell’accensione del timer, premere il tasto “ ∧ ” o “v” per aumentare o diminuire l’orario del timer di 0,5 h. Premere il tasto “ON/OFF” per tornare alla pagina precedente. Fare riferimento alla figura riportata di seguito.

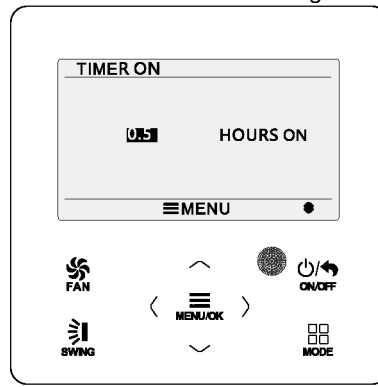

Fig.4-17 Conto alla rovescia timer acceso

Nella pagina di impostazione dello spegnimento del timer, premere il tasto “ ∧ ” o “v” per aumentare o diminuire l’orario del timer di 0,5 h. Premere il tasto “ON/OFF” per tornare alla pagina precedente. Fare riferimento alla figura riportata di seguito.

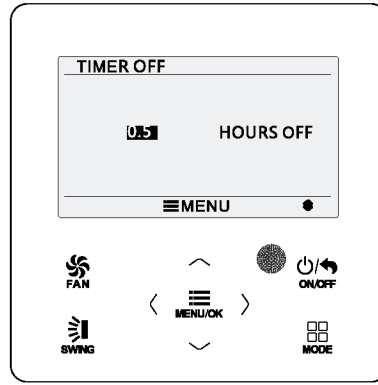

Fig.4-18 Conto alla rovescia timer spento

Se la funzione Timer è attivata, le ore impostate diminuiranno all'aumento del tempo di funzionamento dell'unità. In questo caso, il numero di ore residue può essere visualizzato dopo l'accesso alla pagina relativa all'impostazione del timer. Questa funzione Timer può essere eseguita una sola volta, dopodiché verrà annullata automaticamente.

Nota:

Se questa funzione Timer è attiva, verrà annullata automaticamente all'accensione o allo spegnimento dell'unità.

4.11 Impostazione orologio

4.11.1 Impostazione formato ora

L'utente può impostare il formato dell'ora adottando il sistema a 12 o a 24 ore. Selezionare il simbolo dell'orologio nella pagina del menu, poi premere il tasto "MENU/OK" per accedere alla pagina relativa all'impostazione dell'orologio. Premere il tasto "∧" per selezionare il formato dell'ora; premere il tasto "<" o ">" per selezionare il sistema a 12 o a 24 ore. Fare riferimento alla figura riportata di seguito.

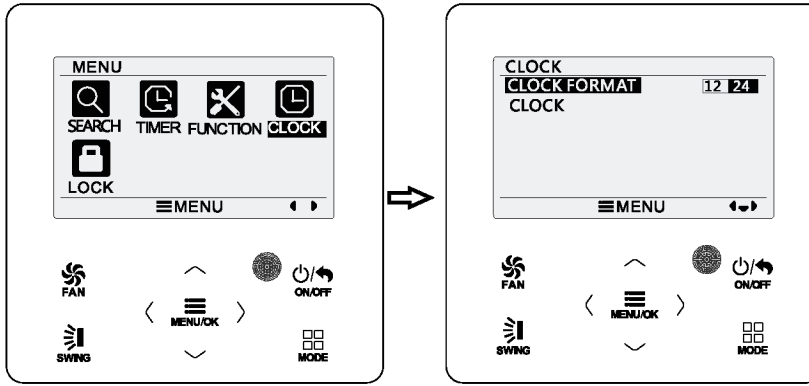

Fig.4-19 Selezione formato ora

4.11.2 Impostazione orologio

Selezionare il simbolo dell'orologio nella pagina del menu, poi premere il tasto "MENU/OK" per accedere alla pagina relativa all'impostazione dell'orologio. Premere il tasto "∧" o "v" per selezionare l'impostazione dell'ora; successivamente premere il tasto "MENU/OK" per accedervi.

Premere il tasto "<" o ">" per selezionare le voci di impostazione: ora, minuto, anno, mese, giorno; premere il tasto "∧" o "v" per impostare il valore; premere successivamente il tasto "MENU/OK" per salvare le impostazioni. Fare riferimento alla figura riportata di seguito.

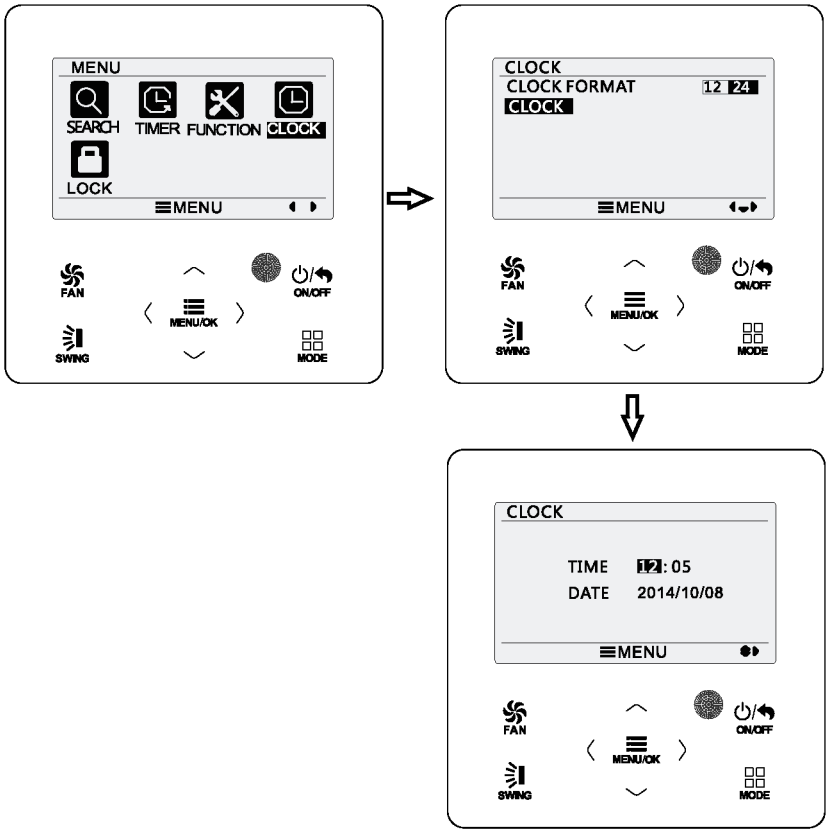

Figura 4-20 Impostazione dell’orologio

4.12 Impostazione blocco

Selezionare il simbolo di blocco nella pagina del menu, poi premere il tasto “MENU/OK” per accedere alla schermata relativa all’impostazione del blocco. Premere il tasto “ ∧ ” o “v” per selezionare la voce da bloccare; premere successivamente il tasto “<” o “>” per attivare o disattivare il blocco. Fare riferimento alla figura riportata di seguito.

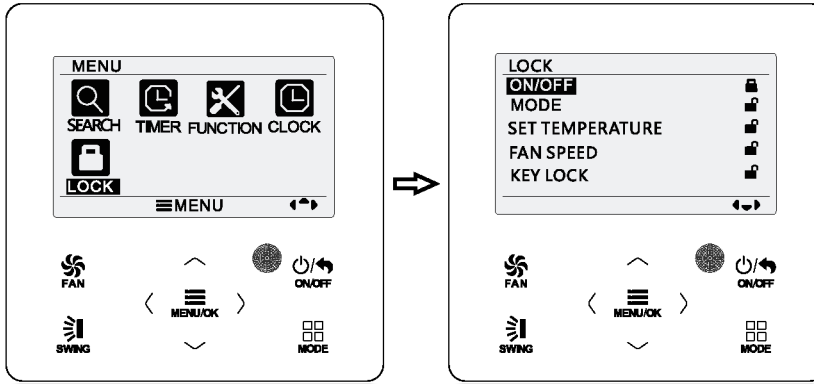

Figura 4-21 Impostazione del blocco

È possibile attivare il blocco delle seguenti voci: ON/OFF, impostazione modalità, impostazione temperatura, impostazione velocità ventilazione, tastiera. Una volta completata l’attivazione del blocco, non è possibile impostare la voce corrispondente mediante i tasti.

Se la tastiera è bloccata, tutti i tasti non funzionano fino al ritorno alla schermata principale. Procedere quindi all’operazione di sblocco seguendo le istruzioni fornite nella schermata principale. Nella fase di sblocco, premere il tasto “MENU/OK”, premere il tasto “<” e poi il tasto “>” per sbloccare la tastiera.

5 Istruzioni di installazione

5.1 Parti e dimensioni del comando a filo

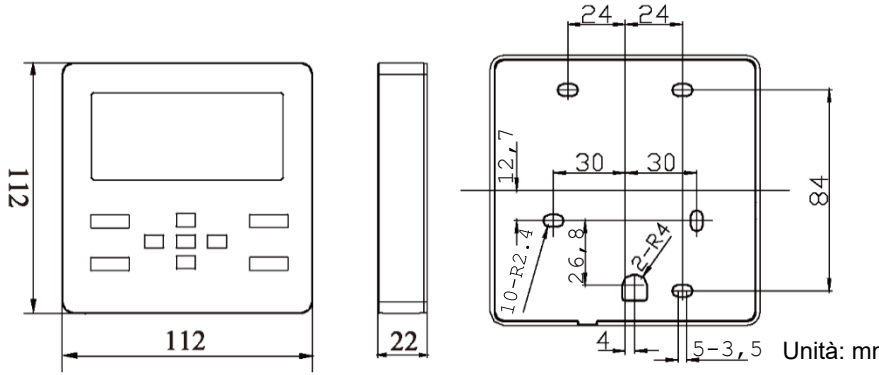

Figura 5-1 Dimensioni del comando a filo

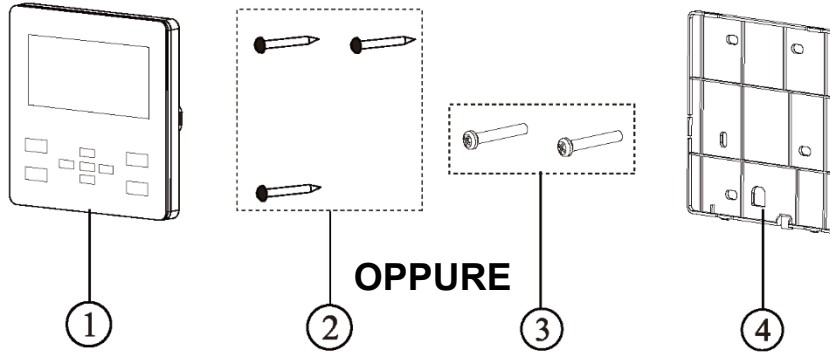

Figura 5-2 Parti del comando a filo

Tabella 5.1.1 Componenti standard

N.	1	2	3	4
Nome	Pannello del comando a filo	Vite autofilettante ST3.9X25 MA	Vite M4x25	Base di montaggio del comando a filo
Quantità	1	3	2	1

5.2 Requisiti di installazione

(1) Non installare il comando a filo in luoghi umidi.
(2) Non installare il comando a filo in luoghi esposti alla luce diretta del sole.
(3) Non installare il comando a filo in prossimità di oggetti ad alta temperatura o in luoghi esposti a spruzzi d'acqua.
(4) Selezionare il cavo del segnale appropriato per il comando a filo: cavo del segnale a 2 fili (diametro del cavo >=0,75 mm, lunghezza <30 m, lunghezza consigliata 8 m).

5.3 Metodo di installazione

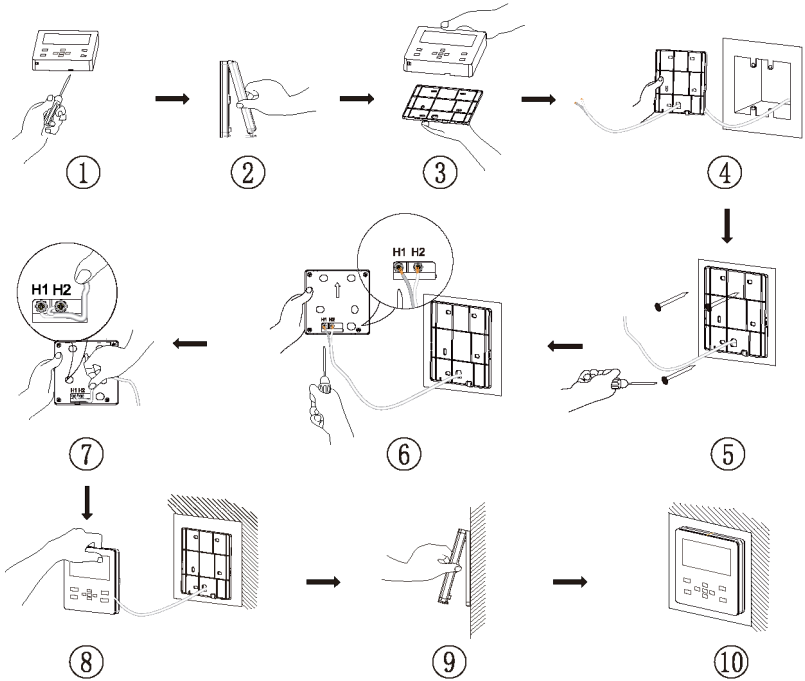

Fig.5-3. Schema di installazione del comando a filo

La figura riportata sopra mostra il semplice procedimento di installazione del comando a filo. Prestare attenzione ai punti seguenti:

(1) Prima dell'installazione, scollegare l'alimentazione dell'unità interna.

(2) Estrarre il cavetto intrecciato bipolare dal foro di installazione sulla parete, quindi tirare questo cavo attraverso il foro a “H” sul retro della base di montaggio del comando a filo;
(3) Fissare la base di montaggio del comando a filo alla parete, quindi utilizzare la vite autofilettante ST3.9X25 MA o la vite M4x25 per fissare la base di montaggio nel foro di installazione sulla parete;
(4) Collegare il cavetto intrecciato bipolare alle colonne passacavi H1 e H2, quindi fissare le viti.
(5) Sistemare i cavi nella scanalatura per i cavi sul retro del pannello e legare il pannello frontale del comando a filo alla rispettiva piastra di montaggio.

Nota:

Se le procedure di cui al punto 2 e al punto 5 sopra menzionate risultano difficili da eseguire in quanto il diametro del cavo di comunicazione selezionato è grande, spelare lo strato rivestito da guaina della lunghezza appropriata a seconda della situazione effettiva.

5.4 Smontaggio

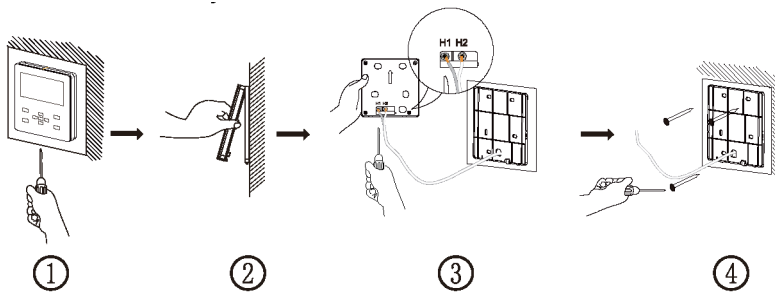

Fig.5-4. Schema di smontaggio del comando a filo

argo

improve your life

www.argoclima.com

Manuale d'uso

Telecomando a infrarossi di serie con unità interne tipo cassette e pavimento/soffitto (wifi optional)

Leggere attentamente il presente manuale prima dell'utilizzo dell'apparecchio e conservarlo per riferimenti futuri.
In caso di smarrimento del presente manuale, consultare la versione elettronica sul sito gree.argoclima.com.
Argoclima si riserva il diritto di apportare al presente eventuali modifiche dovute a possibili miglioramenti dei prodotti senza alcun preavviso.

V 01/20

Sommario

Tasti telecomando 1
Introduzione alle icone del display..... 1
Introduzione ai tasti del telecomando 2
Introduzione alle funzioni delle combinazioni di tasti..... 9
Guida operativa 11
Sostituzione delle batterie nel telecomando 11
Guida alla Wifi (opzionale)……....13

Informazioni per l'utente

- **Il presente apparecchio può essere utilizzato da bambini di età superiore agli 8 anni e da individui con capacità fisiche, sensoriali o mentali ridotte, oppure privi di esperienza e conoscenze, a condizione che vengano controllati o siano stati istruiti in merito a un utilizzo sicuro dell'apparecchio e abbiano compreso i rischi correlati. Tenere sotto controllo i bambini per evitare che giochino con l'apparecchio. Le operazioni di pulizia e manutenzione non devono essere eseguite da bambini senza un'adeguata supervisione.**

INFORMAZIONE PER IL CORRETTO SMALTIMENTO DELPRODOTTO ai sensi dell'art. 26 D.Lgs 14/03/14, no. 49 "ATTUAZIONE DELLA DIRETTIVA EUROPEA 2012/19/UE SUI RIFIUTI DA APPRECCHIATURE ELETTRICHE ED ELETTRONICHE"

Alla fine della sua vita utile questo apparecchio non deve essere smaltito insieme ai rifiuti domestici. Richiamiamo l'importante ruolo del consumatore nel contribuire al riutilizzo, al riciclaggio e ad altre forme di recupero di tali rifiuti. L'apparecchio deve essere consegnato in modo differenziato presso appositi centri di raccolta comunali oppure gratuitamente presso i rivenditori, all'atto dell'acquisto di una nuova apparecchiatura di tipo equivalente. Smaltire separatamente un apparecchio elettrico ed elettronico consente di evitare possibili effetti negativi sull'ambiente e sulla salute umana derivanti da uno smaltimento inadeguato e permette di recuperare ericiclare i materiali di cui è composto, con importanti risparmi di energia e risorse. Per sottolineare l'obbligo di smaltire separatamente queste apparecchiature, sul prodotto è riportato ilsimbolo del cassonetto barrato.

Tasti telecomando

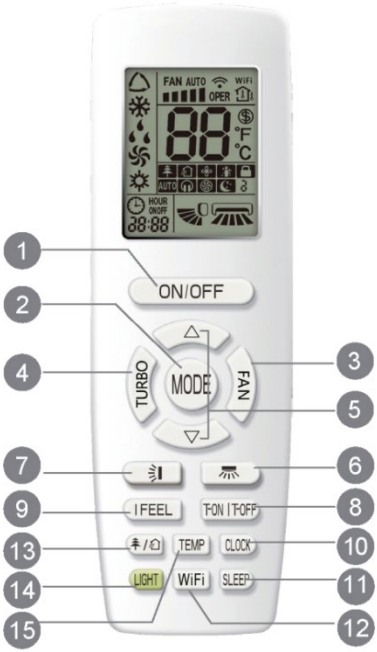

1. Tasto ON/OFF (ACCENSIONE/SPEGNIMENTO)
2. Tasto MODE (MODALITÀ)
3. Tasto FAN (VENTILAZIONE)
4. Tasto TURBO
5. Tasto ▲/ ▼
6. tasto
7. tasto
8. Tasto T-ON / T-OFF
9. Tasto I FEEL (SENSORE TELECOMANDO)
10. Tasto CLOCK (OROLOGIO)
11. Tasto SLEEP (ATTESA)
12. Tasto WiFi (attivo solo in caso di integrazione del modulo wifi (optional)
13. / tasto purificazione
14. Tasto LIGHT (LUCE)
15. Tasto TEMP (TEMPERATURA)

Introduzione alle icone del display

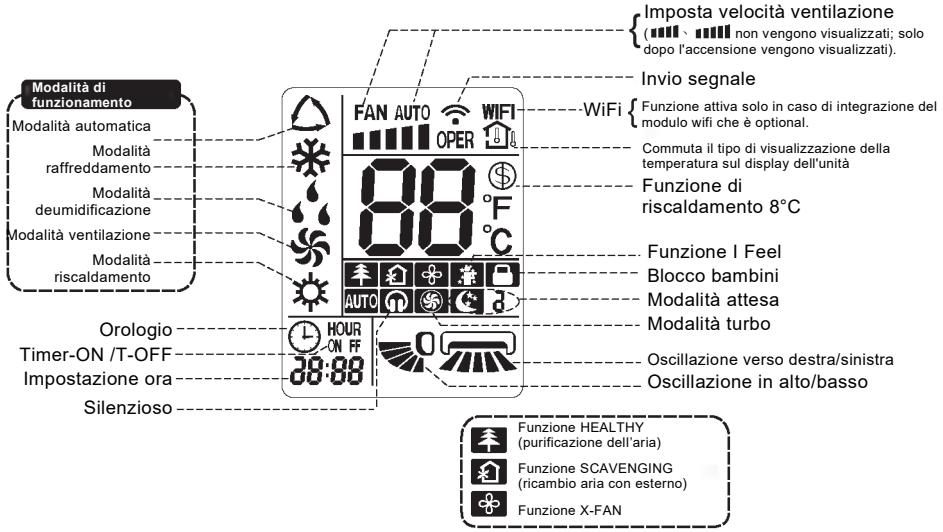

Introduzione ai tasti del telecomando

Nota:

- Questo è un telecomando di impiego generico che può essere utilizzato per climatizzatori multifunzione. Per qualsiasi funzione che il modello non possiede, se si preme il tasto corrispondente sul telecomando, l'unità manterrà lo stato di funzionamento originale.
- Una volta collegata l'alimentazione, il climatizzatore emette un segnale acustico.

  La spia di funzionamento "⏻" è accesa (rossa; il colore varia a seconda del modello). A questo punto, è possibile utilizzare il climatizzatore mediante il telecomando.
- Nello stato di accensione, premendo il tasto sul telecomando, l'icona di segnalazione " " sul display del telecomando lampeggia una volta e il condizionatore emette un suono, il che significa che il segnale è stato inviato all'unità.

  Premere questo tasto per accendere l'unità. Premere nuovamente questo tasto per spegnere l'unità.

2 Tasto MODE (MODALITÀ)

Premere questo tasto per selezionare la modalità di funzionamento desiderata.

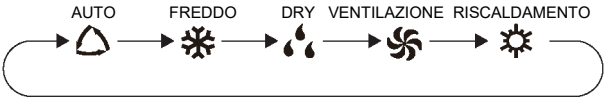

- Quando si seleziona la modalità automatica, il climatizzatore funziona automaticamente in base alle impostazioni di fabbrica. La temperatura impostata non può essere regolata e non viene visualizzata. Premendo il tasto "FAN" è possibile regolare la velocità della ventola. Premendo il tasto " " / " " è possibile regolare l'angolo di inclinazione del flap.
- Dopo aver selezionato la modalità raffreddamento, il climatizzatore funziona in modalità raffrescamento. La spia di raffrescamento " " sull'unità interna è accesa (questa spia di funzionamento non è disponibile per alcuni modelli). Premere "▲" o "▼" per regolare la temperatura impostata. Premere il tasto "FAN" per regolare la velocità della ventola. Premere il tasto " " / " " per regolare l'angolo di inclinazione del flap.
- Quando si seleziona la modalità deumidificazione, il climatizzatore funziona a bassa velocità in modalità deumidificazione. La spia di deumidificazione " " sull'unità interna è accesa (questa spia di funzionamento non è disponibile per alcuni modelli). In modalità deumidificazione, la velocità della ventola non può essere regolata. Premere il tasto " " / " " per regolare l'angolo di inclinazione del flap.
- Quando si seleziona la modalità ventilazione, il climatizzatore mette in funzione solo la ventola, senza raffreddamento né riscaldamento. Tutte le spie sono spente. Premere il tasto "FAN" per regolare la velocità della ventola. Premere il tasto " " / " " per regolare l'angolo di inclinazione del flap.
- Quando si seleziona la modalità riscaldamento, il climatizzatore funziona in modalità riscaldamento.

La spia di riscaldamento "☼" sull'unità interna è accesa (questa spia di funzionamento non è disponibile per alcuni modelli). Premere "▲" o "▼" per regolare la temperatura impostata. Premere il tasto "FAN" per regolare la velocità della ventola.

Premere il tasto "" / "" per regolare l'angolo di inclinazione del flap.. (l'unità solo raffreddamento non riceve il segnale in modalità riscaldamento; se si imposta la modalità riscaldamento con il telecomando premendo il tasto ON / OFF non si può avviare l'unità).

Nota:

- Per evitare l'aria fredda, dopo l'avvio in modalità riscaldamento, l'unità interna ritarda di 1~5 minuti l'erogazione dell'aria (il tempo di ritardo effettivo dipende dalla temperatura ambiente interna).
- Intervallo temperatura impostata dal telecomando: 16~30 °C (61-86 °F); velocità ventola: automatica, medio-bassa, media, medio-alta, alta.

3 Tasto FAN (VENTILAZIONE)

Premendo questo tasto è possibile impostare la velocità della ventola in modo circolare, ovvero: automatica (AUTO), bassa (▮), media (▮▮), alta (▮▮▮).

Nota:

- Con la velocità automatica (AUTO), il climatizzatore seleziona automaticamente la velocità appropriata in base alle impostazioni di fabbrica.
- La velocità della ventola in modalità deumidificazione è bassa.
- Funzione X-FAN: premendo il tasto della velocità della ventola per 2 secondi in modalità raffreddamento o deumidificazione, viene visualizzata l'icona "" e la ventola dell'unità interna si mantiene in funzione per alcuni minuti per asciugare l'unità interna anche dopo che questa è stata spenta. La funzione X-FAN non attiva è la condizione predefinita all'accensione. La funzione X-FAN non è disponibile nelle modalità auto, ventilazione o riscaldamento.
  Questa funzione indica che l'umidità sull'evaporatore dell'unità interna viene eliminata dopo l'arresto dell'unità al fine di evitare la formazione di muffa.
  - Funzione X-FAN attivata: dopo lo spegnimento dell'unità mediante pressione del tasto ON/OFF, la ventola interna continua a funzionare per alcuni minuti a bassa velocità. In questo intervallo di tempo, premere il tasto della velocità della ventola per 2 secondi per arrestare direttamente la ventola interna.
  - Funzione X-FAN disattivata: dopo lo spegnimento dell'unità mediante pressione del tasto ON/OFF, l'unità completa viene spenta direttamente.

4 Tasto TURBO

In modalità raffreddamento / riscaldamento, premere questo tasto per passare alla modalità raffreddamento / riscaldamento rapido. L'icona "" viene visualizzata sul telecomando. Premere nuovamente questo tasto per uscire dalla funzione turbo: l'icona "

" scompare.
Attivando questa funzione, l'unità funzionerà alla massima velocità della ventola in modalità di raffreddamento o di riscaldamento, per portare rapidamente la temperatura ambiente al valore preimpostato.

5 Tasto ▲ / ▼

- Premere "▲" o "▼" una sola volta per aumentare o diminuire la temperatura impostata di 1 °C (°F). Tenendo premuto il tasto "▲" o "▼" per 2 secondi, la temperatura impostata sul telecomando cambia rapidamente. Una volta rilasciato il tasto al termine dell'impostazione, la spia della temperatura dell'unità interna cambia di conseguenza.
- Quando si imposta T-ON, T-OFF o CLOCK, premere "▲" o "▼" per regolare il tempo (fare riferimento ai tasti CLOCK, T-ON, T-OFF). Quando si imposta T-ON, T-OFF o CLOCK, premere il tasto "▲" o "▼" per regolare il tempo (fare riferimento ai tasti CLOCK, T-ON, T-OFF).

6 Tasto oscillazione orizzontale

- Premere questo tasto per impostare l'angolo di oscillazione orizzontale (verso sinistra/destra). L'angolo di inclinazione del flap può essere impostato in modo circolare, come illustrato qui sotto:

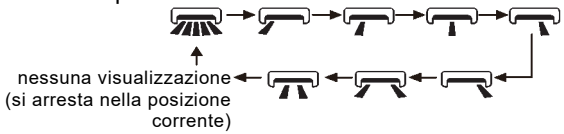

Nota:

- Tenendo premuto questo tasto per più di 2 secondi, il flap oscilla in automatico da sinistra a destra; rilasciando quindi il tasto, l'unità smette di oscillare e viene mantenuta immediatamente la posizione corrente del deflettore.
- Nella modalità oscillazione sinistra e destra, quando lo stato passa da Off (spento) a , premendo nuovamente questo tasto dopo 2 secondi, lo stato passerà direttamente a Off (spento); premendo nuovamente questo tasto entro 2 secondi, la modifica dello stato di oscillazione dipende anche dalla sequenza di circolazione sopra indicata.

7 Tasto oscillazione verticale

Premere questo tasto per impostare l'angolo di oscillazione (verso l'alto/il basso). L'angolo di inclinazione verticale del flap può essere impostato in modo circolare, come illustrato qui sotto:

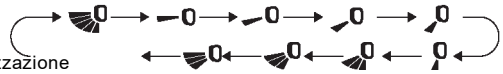

nessuna visualizzazione
(il deflettore orizzontale si arresta
nella posizione corrente)

- Quando si seleziona "", il flap entra in modalità automatica: oscilla automaticamente verso l'alto e il basso con la massima angolazione.
- Quando si seleziona "", il flap si ferma in posizione fissa.
- Quando si seleziona "", il flap oscilla in un determinato range di inclinazione.
- Tenere premuto il tasto "" per 2 secondi per impostare l'angolo di oscillazione desiderato. Una volta ottenuto l'angolo desiderato, rilasciare il tasto.

Nota:

- "" potrebbe non essere disponibile. Quando il climatizzatore riceve questo segnale, la ventola entra in azione automaticamente.
- Tenendo premuto questo tasto per più di 2 secondi, l'unità principale oscilla in avanti e all'indietro dall'alto al basso; rilasciando quindi il tasto, l'unità smette di oscillare e viene mantenuta immediatamente la posizione corrente del deflettore.
- Nella modalità oscillazione in alto e in basso, quando lo stato passa da Off (spento) a , premendo nuovamente questo tasto dopo 2 secondi, lo stato passerà direttamente a Off (spento); premendo nuovamente questo tasto entro 2 secondi, la modifica dello stato di oscillazione dipende anche dalla sequenza sopra indicata.

8 Tasto T-ON / T-OFF

- **Tasto T-ON**
  Il tasto "T-ON" serve per impostare l'orario di accensione del timer. Dopo aver premuto questo tasto, scompare l'icona "" e la parola "ON" sul telecomando lampeggia. Premere "▲" o "▼" per regolare l'impostazione T-ON. Dopo ogni pressione di "▲" o "▼", l'impostazione T-ON aumenta o diminuisce di 1 minuto. Tenere premuto il tasto "▲" o "▼" per 2 secondi per modificare l'ora rapidamente, fino a raggiungere il valore desiderato.
  Premere "T-ON" per confermare. La parola "ON" smette di lampeggiare. Compare nuovamente l'icona "".
  Annullamento di T-ON: A condizione che la funzione T-ON sia abilitata, premere il tasto "T-ON" per annullarla.

- **Tasto T-OFF**
  Il tasto "T-OFF" serve per impostare l'orario di spegnimento timer. Dopo aver premuto questo tasto, l'icona "" scompare e la parola "OFF" sul telecomando lampeggia. Premere "▲" o "▼" per regolare l'impostazione T-OFF. Dopo ogni pressione di "▲" o "▼", l'impostazione T-OFF aumenta o diminuisce di 1 minuto. Tenere premuto il tasto

"▲" o "▼" per 2 secondi per modificare l'ora rapidamente, fino a raggiungere il valore desiderato.
Premere "T-OFF": la parola "OFF" smette di lampeggiare. Compare nuovamente l'icona "". Annullamento di T-OFF: A condizione che la funzione T-OFF sia abilitata, premere il tasto "T-OFF" per annullarla.

Nota:

- In modalità ON e OFF, è possibile impostare T-OFF e T-ON simultaneamente.
- Prima di impostare T-ON o T-OFF, regolare l'ora dell'orologio.
- Dopo l'avvio di T-ON o T-OFF, impostare una circolazione costante valida.
  Il condizionatore sarà quindi attivato o disattivato in base all'ora impostata. Il tasto ON/OFF non ha alcun effetto sull'impostazione. Se questa funzione non è necessaria, annullarla con il telecomando.

9 Tasto I FEEL (SENSORE TELECOMANDO)

Premere questo tasto per avviare la funzione I FEEL: sul telecomando compare "". Una volta impostata questa funzione, il telecomando invia la temperatura ambiente rilevata al telecomando senza fili e l'unità regola automaticamente la temperatura interna in funzione della temperatura rilevata. Premere nuovamente il tasto per uscire dalla funzione I FEEL: "" scompare.

- Posizionare il telecomando vicino all'utente quando viene impostata questa funzione. Non mettere il telecomando vicino a oggetti con temperatura elevata o bassa per evitare di rilevare una temperatura ambiente imprecisa.

10 Tasto CLOCK (OROLOGIO)

Premere questo tasto per impostare l'ora dell'orologio. L'icona "" sul telecomando lampeggia. Premere il tasto "▲" o "▼" entro 5 secondi per impostare l'ora dell'orologio. Ad ogni pressione del tasto "▲" o "▼", l'ora dell'orologio aumenta o diminuisce di 1 minuto. Se si tiene premuto il tasto "▲" o "▼" per 2 secondi, l'ora cambia rapidamente. Rilasciare il tasto una volta ottenuta l'ora desiderata. Premere "CLOCK" per confermare l'ora dell'orologio. L'icona "" smette di lampeggiare.

Nota:

- L'orario dell'orologio adotta il formato di 24 ore.
- L'intervallo tra due operazioni non può superare i 5 secondi. In caso contrario, il telecomando esce dalla modalità di impostazione. Il funzionamento di T-ON/T-OFF è lo stesso.

11 Tasto SLEEP (ATTESA)

In modalità raffreddamento o riscaldamento, premere questo tasto per avviare la funzione Sleep.

L'icona "☾" viene visualizzata sul telecomando. Premere nuovamente il tasto per uscire dalla funzione SLEEP: l'icona "☾" scompare. All'accensione, la funzione Sleep non è attiva per impostazione predefinita. Spegnendo l'unità, la funzione Sleep viene annullata. In questa modalità, è possibile regolare l'ora. Nelle modalità ventilazione, deumidificazione e Auto, questa funzione non è disponibile.

12 Tasto WiFi (attivo solo se il modulo optional è stato integrato nelle unità)

Premere il tasto " **WiFi** " per accendere o spegnere la funzione WiFi. Quando la funzione WiFi è attiva, l'icona " **WiFi** " viene visualizzata sul telecomando senza fili; nello stato Off del telecomando, tenere premuti i tasti "MODE" e " **WiFi** " contemporaneamente per 1 secondo: il modulo WiFi ripristina le impostazioni predefinite in fabbrica.

- Questa funzione è disponibile solo per alcuni modelli.

13 Tasto

Premere questo tasto per attivare e disattivare le funzioni di purificazione e ricambio aria. Premere questo tasto per la prima volta per avviare la funzione di ricambio aria; il display LCD visualizza "". Premere il tasto per la seconda volta per avviare contemporaneamente le funzioni di purificazione e ricambio aria; il display LCD visualizza " " e "". Premere questo tasto per la terza volta per uscire contemporaneamente dalle funzioni di purificazione e ricambio aria. Premere il tasto per la quarta volta per avviare la funzione di purificazione; il display LCD visualizza "". Premere nuovamente questo tasto per ripetere l'operazione descritta sopra.

- Questa funzione è disponibile solo su alcuni modelli.

14 Tasto LIGHT (LUCE)

Premere questo tasto per spegnere la luce del display sull'unità interna. L'icona "" sul telecomando scompare. Premere nuovamente questo tasto per accendere la luce del display. Compare l'icona "".

15 Tasto TEMP (TEMPERATURA)

Premendo questo tasto, è possibile visualizzare la temperatura impostata interna, la temperatura ambiente interna o la temperatura ambiente esterna sul display dell'unità interna. L'impostazione sul telecomando è selezionata in modo circolare, come illustrato qui sotto:

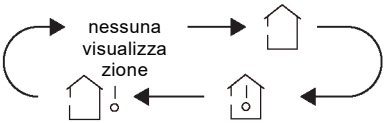

- Quando si seleziona "" o nessuna visualizzazione con il telecomando, la spia della temperatura dell'unità interna mostra la temperatura impostata.
- Quando si seleziona "" con il telecomando, la spia della temperatura dell'unità interna mostra la temperatura ambiente interna.
- Quando si seleziona "" con il telecomando, la spia della temperatura dell'unità interna mostra la temperatura ambiente esterna.

Nota:

- In alcuni modelli non è disponibile la visualizzazione della temperatura esterna. L'unità interna riceve il segnale "" mentre visualizza la temperatura impostata interna.
- L'impostazione predefinita è la visualizzazione della temperatura impostata quando si accende l'apparecchio. Il telecomando non dispone di display.
- Solo per i modelli la cui unità interna è dotata di display a doppio 8.
- Quando si seleziona la visualizzazione della temperatura ambiente interna o esterna, la spia della temperatura interna mostra la temperatura corrispondente e automaticamente torna alla temperatura impostata dopo tre o cinque secondi.

Introduzione alle funzioni delle combinazioni di tasti

Funzione di risparmio energetico

In modalità raffreddamento, premere i tasti "TEMP" e "CLOCK" contemporaneamente per avviare o disattivare la funzione di risparmio energetico. Quando la funzione di risparmio energetico si avvia, "SE " compare sul telecomando senza fili e il climatizzatore regola la temperatura impostata automaticamente secondo l'impostazione di fabbrica, fino a ottenere il risparmio energetico ottimale. Premere nuovamente i tasti "TEMP" e "CLOCK" simultaneamente per uscire dalla funzione di risparmio energetico.

Nota:

- Con la funzione di risparmio energetico, la velocità della ventola è impostata sulla velocità automatica come valore predefinito e non può essere regolata.
- Con la funzione di risparmio energetico, non è possibile regolare la temperatura impostata. Premere il tasto "TURBO": il telecomando non invierà il segnale.
- Le funzioni SLEEP e risparmio energetico non possono funzionare contemporaneamente. Se la funzione di risparmio energetico è stata impostata in modalità raffreddamento, premere il tasto SLEEP per annullarla. Se la funzione SLEEP è stata impostata in modalità raffreddamento, avviare la funzione di risparmio energetico per annullarla.

Funzione di riscaldamento 8°C

In modalità riscaldamento, premere i tasti "TEMP" e "CLOCK" contemporaneamente per avviare o disattivare la funzione di riscaldamento 8°C. Quando questa funzione è attiva, sul telecomando senza fili compaiono "$" e "8°C" e il climatizzatore mantiene il riscaldamento a 8°C. Premere nuovamente i tasti "TEMP" e "CLOCK" simultaneamente per uscire dalla funzione di riscaldamento 8°C.

Nota:

- Con la funzione di riscaldamento 8°C, la velocità della ventola è impostata sulla velocità automatica come valore predefinito e non può essere regolata.
- Con la funzione di riscaldamento 8°C, non è possibile regolare la temperatura impostata. Premere il tasto "TURBO": il telecomando non invierà il segnale.
- Le funzioni SLEEP e riscaldamento 8°C non possono funzionare contemporaneamente. Se la funzione di riscaldamento 8°C è stata impostata in modalità raffreddamento, premere il tasto SLEEP per annullare la funzione di riscaldamento 8°C. Se la funzione SLEEP è stata impostata in modalità raffreddamento, avviare la funzione di riscaldamento 8°C per annullarla.
- Con la visualizzazione della temperatura in °F, il telecomando visualizza il riscaldamento a 46 °F.

Funzione blocco bambini

Premere "▲" e "▼" simultaneamente per attivare o disattivare la funzione di blocco bambini. Quando la funzione di blocco bambini è attiva, compare "🔒" sul telecomando senza fili. Se si aziona il telecomando, l'icona "🔒" lampeggia tre volte senza inviare il segnale all'unità.

Funzione di commutazione della visualizzazione temperatura

In modalità OFF, premere i tasti "▼" e "MODE" contemporaneamente per passare da una visualizzazione della temperatura in °C a una in °F.

Guida operativa

1. Una volta collegata l'alimentazione, premere il tasto "ON/OFF" sul telecomando per accendere il climatizzatore.
2. Premere il tasto MODE per selezionare la modalità di funzionamento desiderata. AUTO, RAFFREDDAMENTO, DEUMIDIFICAZIONE, VENTILAZIONE, RISCALDAMENTO.
3. Premere "▲" o "▼" per regolare la temperatura desiderata. (In modalità automatica non è possibile regolare la temperatura).
4. Premere il tasto "FAN" per impostare la velocità della ventola desiderata: automatica, medio-bassa, media, medio-alta, alta.
5. Premere il tasto "" per selezionare l'angolo di erogazione della ventola.

Sostituzione delle batterie nel telecomando senza fili

1. Sollevare il coperchio nella direzione della freccia (come illustrato in Fig. 1 ①).
2. Estrarre le batterie originali (come illustrato in Fig. 1 ②).
3. Inserire due batterie tipo (AAA 1,5 V), verificando che la posizione dei poli "+" e "-" sia corretta (come illustrato in Fig. 2 ③).
4. Reinserire il coperchio (come illustrato in Fig. 2 ④).

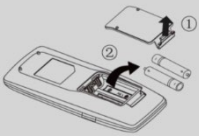

Fig. 1

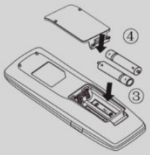

Fig. 2

AVVISO

- Durante il funzionamento, puntare il trasmettitore di segnale del telecomando verso il ricevitore dell'unità interna.
- La distanza tra il trasmettitore e il ricevitore non deve superare gli 8 metri, senza la presenza di ostacoli tra i due dispositivi.
- Se nella stanza è presente una lampada fluorescente o un telefono wireless, è probabile che si verifichi un'interferenza con il segnale. Durante il funzionamento tenere il telecomando accanto all'unità interna.
- Sostituire le vecchie batterie con batterie dello stesso modello, quando necessario.
- Se il telecomando non viene utilizzato per un periodo prolungato, estrarre le batterie.
- Se le immagini sul display del telecomando appaiono sfocate o non sono visibili, sostituire le batterie.

INFORMAZIONE PER ILCORRETTO SMALTIMENTO DELLE BATTERIE AI SENSI DELLA DIRETTIVA EUROPEA 2006/66/EC

Prego sostituire la batteria quando la sua carica elettrica è esaurita: alla fine della sua vita utile questa pila non deve essere smaltita insieme ai rifiuti indifferenziati. Deve essere consegnata presso appositi centri di raccolta differenziata oppure presso i rivenditori che forniscono questo servizio. Smaltire separatamente una batteria consente di evitare possibili effetti negativi sull'ambiente e sulla salute umana derivanti da uno smaltimento inadeguato e permette di recuperare e riciclare i materiali di cui è composta, con importanti risparmi di energia e risorse. Per sottolineare l'obbligo di smaltire separatamente le batterie, sulla pila è riportato il simbolo del cassonetto barrato. Lo smaltimento abusivo del prodotto da parte dell'utente comporta l'applicazione delle sanzioni amministrative previste dalla normativa vigente.

GUIDA ALLA WIFI
(solo per unità con modulo Wifi optional integrato)

Come settare e far funzionare il climatizzatore con la Wifi

1. Assicurarsi che il dispositivo (smartphone o Tablet) utilizzato sia dotato di una versione standard di Android (versione 4.4 o superiori) e iOS (iOS7.0 o superiori) come sistema operativo. Per maggiori dettagli fare riferimento all'App.

2. Le unità possono essere connesse e controllate solamente tramite rete Wi-Fi o tramite funzione Hotspot.

3. I router con crittografia WEP non sono supportati.

4. L'interfaccia dell'applicazione è universale per tutti i prodotti e molte funzioni potrebbero non corrispondere per tutte le unità. Essa può variare a seconda del sistema operativo utilizzato o dell'aggiornamento in uso. Fare riferimento alla versione attuale.

5. Se è attiva la protezione di accesso sul proprio Router nella voce "Filtro MAC"/"MAC address filter", abilitare l'accesso alla rete dell'indirizzo MAC del dispositivo.

Istruzioni di installazione e utilizzo

1. Inquadrare il QR code utilizzando il *QR Code Reader*

oppure cercare l'applicazione **"EWPE SMART"** nello store delle app.

Scaricare e installare l'applicazione.

Installare l'App facendo riferimento alla relativa guida. Una volta completata l'installazione, nella pagina iniziale dello smartphone compare l'icona .

NB:
Prima di iniziare qualsiasi procedura, scollegare l'alimentazione dal prodotto, lasciare passare qualche minuto e ricollegarla.

2. Registrazione e accesso.

Dopo avere installato l'applicazione, aprire **"EWPE SMART" e** cliccare Sign up **(*Registrati)*** per eseguire la registrazione.

NOTA BENE:

- USERNAME: deve essere UNIVOCO, composto da nome + numero, senza spazi (es. **Rossi57**)
- Email personale: se già registrata, recuperare Username/Password. Non è possibile creare un altro account con la stessa mail.
- PASSWORD: deve avere almeno una maiuscola, simboli o caratteri speciali (-;,ecc) e numeri.
- Ripetere PASSWORD scritta sopra
- Paese EUROPA

Aprire la app

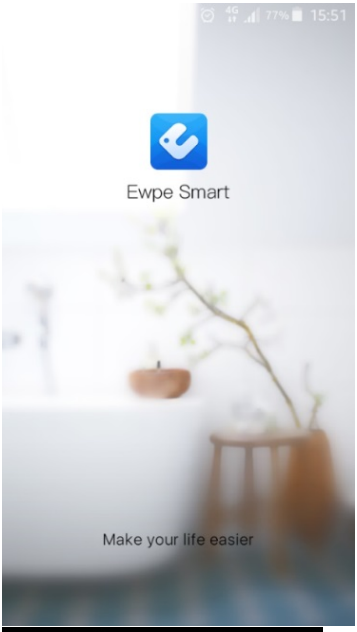

Fare la prima registrazione

Accesso

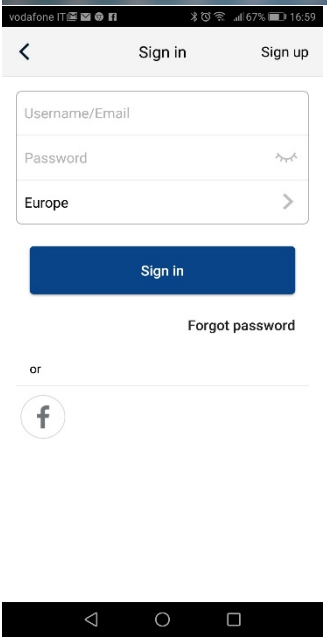

3. Aggiunta unità

Cliccando sull'icona dell'omino si apre un menù che comprende tra l'altro la funzione "Aiuto".
Seguire le istruzioni che compaiono sul vostro dispositivo per l'aggiunta dell'unità.
Per aggiungere una nuova unità, premere + nell'angolo superiore destro della homepage.

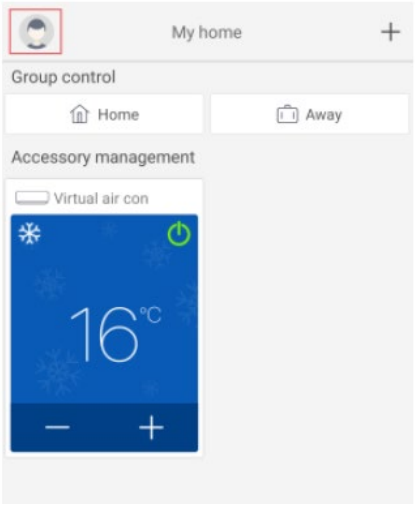

Compare un menù con tutte le categorie di apparecchi collegabili.

Selezionare la tipologia interessata:

Nel caso di un **climatizzatore fisso residenziale**: il primo riquadro a sinistra

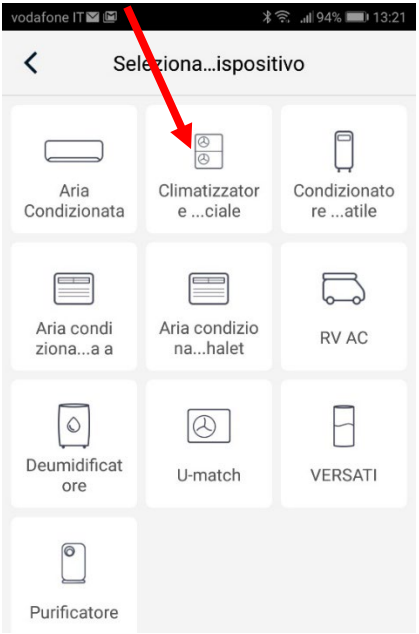

Dopo aver scelto la categoria di interesse, procedure con il reset dell'unità.
Si possono scegliere diversi *sistemi di reset* dell'unità a seconda del tipo di apparecchio/impianti e telecomando (con o senza tasto wifi)

Seguire passo-passo le istruzioni operative a seconda del *sistema* di reset selezionato.

Una volta eseguito il reset secondo le istruzioni, cliccare su *Successivo* per aggiungere automaticamente l'unità (è necessario inserire la password del Wi-Fi).

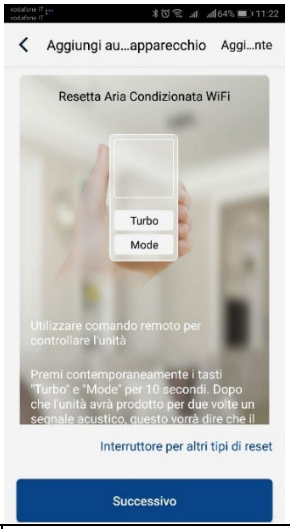

COMANDO A FILO OPPURE CLIMATIZZATORE PORTATILE (RESET DA PANNELLO COMANDI) Premere il pulsante sul pannello touch. A unità spenta, tenere premuto il pulsante “Wifi” per 10 secondi. Quando l’unità emette un bip, significa che il reset è andato a buon fine. **NB:** **La configurazione deve essere effettuata entro 2 minuti.** Nel caso non dovesse avvenire entro 2 minuti, ripetere l’operazione di reset.	**TELECOMANDO CON PULSANTE WIFI** Direzionare il telecomando verso l’unità. A telecomando spento, premere contemporaneamente i pulsanti “Mode” + “Wifi” per 1 secondo. Quando l’unità emette un bip, significa che il reset è andato a buon fine. **NB**: **La configurazione deve essere effettuata entro 2 minuti.** Nel caso non dovesse avvenire entro 2 minuti, ripetere l’operazione di reset..	**TELECOMANDO SENZA PULSANTE WIFI (MODE e TURBO)** Direzionare il telecomando verso l’unità. Premere contemporaneamente i pulsanti “Mode” + “Turbo” per 10 secondi. Dopo che l’unità avrà prodotto per due volte un segnale acustico, questo vorrà dire che il reset è avvenuto con successo. **NB**: **La configurazione deve essere effettuata entro 2 minuti.** Nel caso non dovesse avvenire entro 2 minuti, ripetere l’operazione di reset

In alternativa dopo aver impostato e resettato il condizionatore, cliccare su *Aggiungi unità manualmente* (Add appliance manually) nell’angolo superiore destro per selezionare la rete Wi-Fi da associare.

Selezionare la rete desiderata e continuare la configurazione.

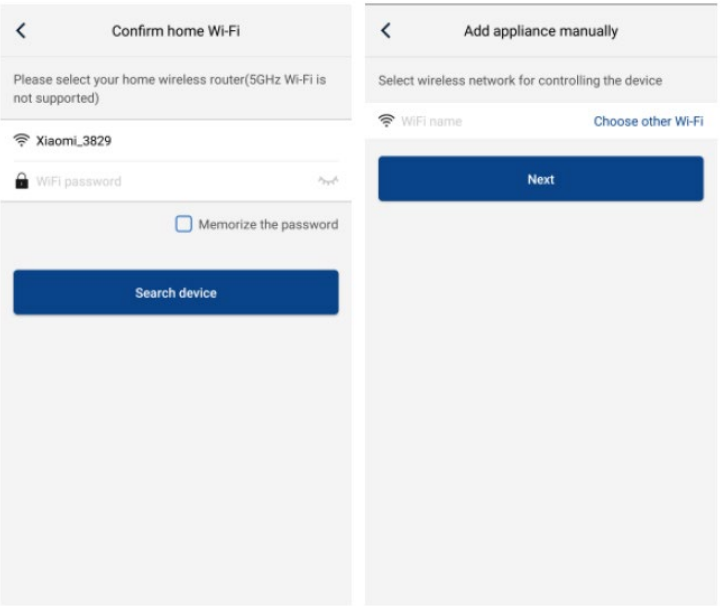

Dopo aver eseguito il reset elettrico dell'unità e aver inserito le informazioni, eseguire una ricerca dell'unità (Search appliance) e continuare la configurazione.

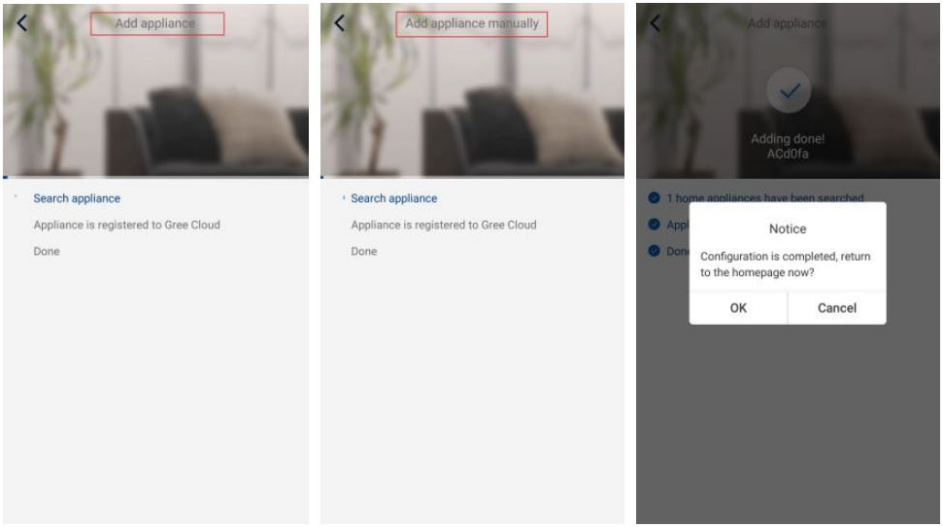

Configurazione delle funzioni principali

Nella Homepage cliccare sul dispositivo che si desidera comandare e accedere nell'interfaccia operativa dello stesso.

1. **Selezionare, la modalità di funzionamento, la temperatura e la velocità del ventilatore.**

   a. **Modalità**

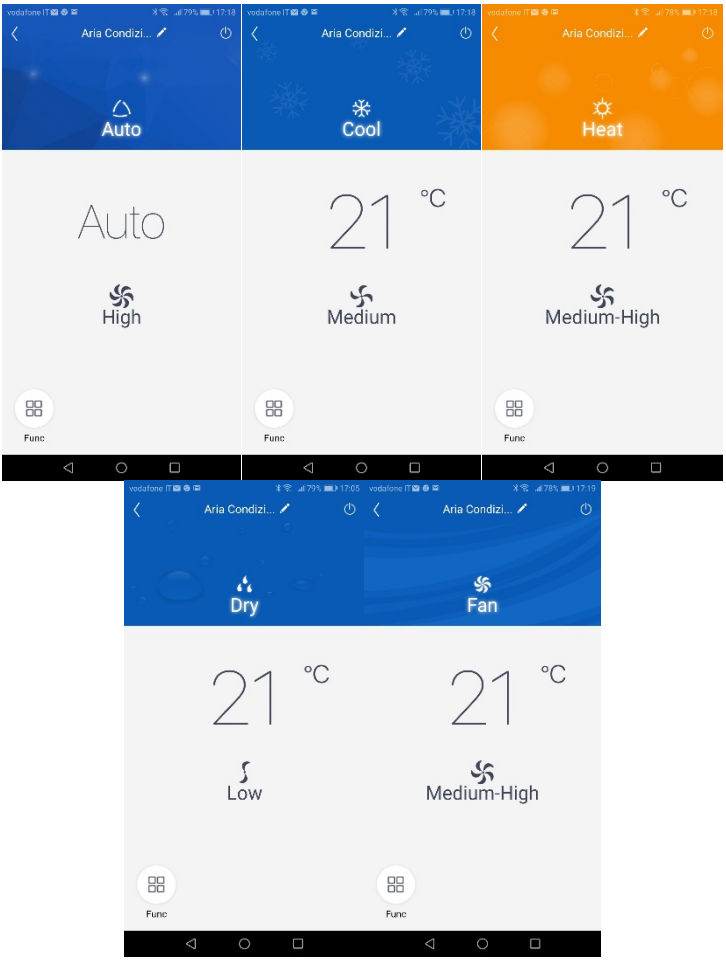

b. Temperatura per ciascuna modalità: basta far scorrere il dito sulla temperatura indicata

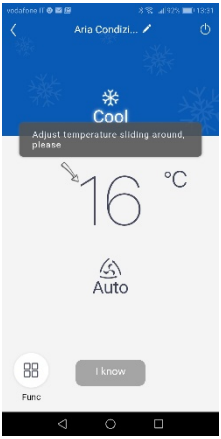

c. Velocità di ventilazione per ciascuna modalità: basta far scorrere il dito sul simbolo della ventola (le possibilità di regolazione variano a seconda della modalità)

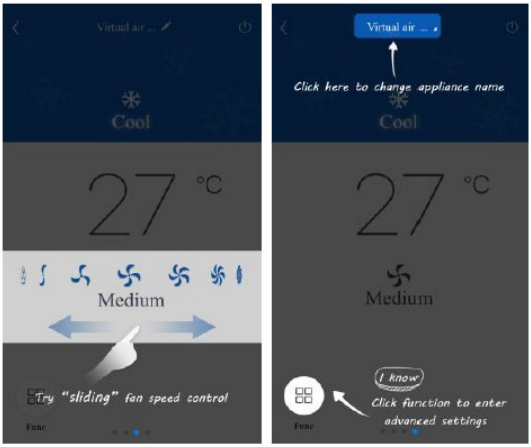

2. Impostazione delle funzioni avanzate

Cliccare Funzione (Func) nell’angolo basso sinistro dell’interfaccia per entrare nei settaggi avanzati.

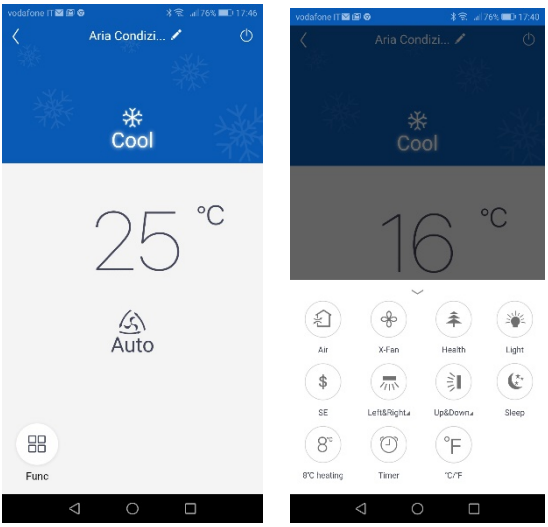

Funzione X-FAN

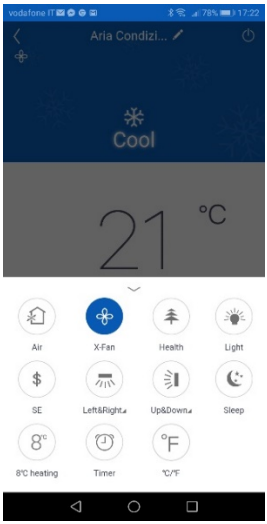

Oscillazione verticale flap

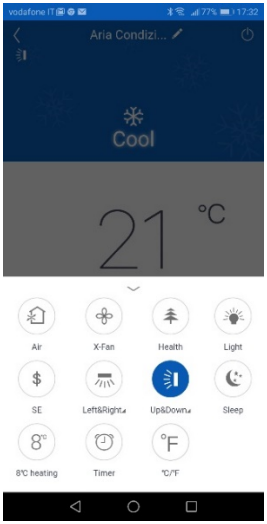

Oscillazione orizzontale flap (se disponibile)

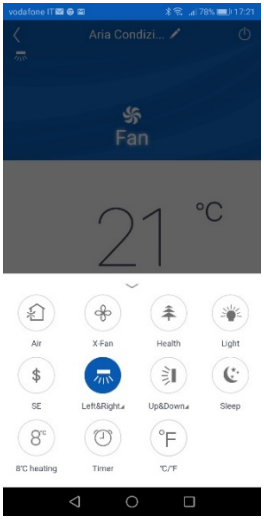

Funzione Sleep

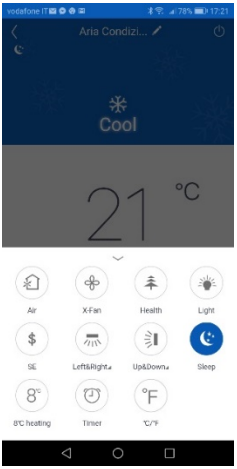

Luce su display unità

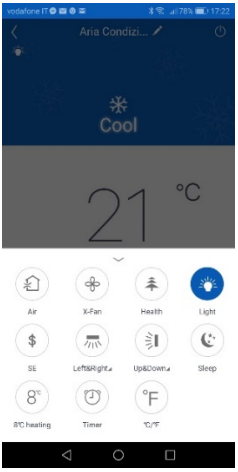

Conversione unita' misura temperatura

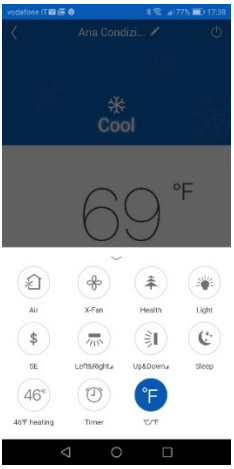

Settaggio Swing

Cliccare Up & down swing per attivare o spegnare la funzione Swing. Cliccare la freccia nell'angolo inferiore destro dell'icona per passare alla schermata successiva e impostare il livello di swing.

Lista Preselezioni

Cliccare Timer. Poi cliccare + ed eseguire le regolazioni.

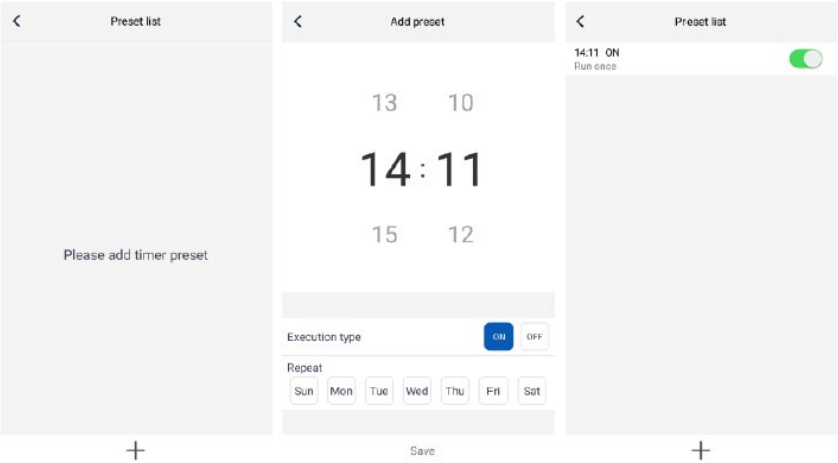

Altre funzioni

1. Homepage menù

Cliccare la foto profilo nell'angolo superiore sinistro dell'homepage e settare ogni funzione del menù.

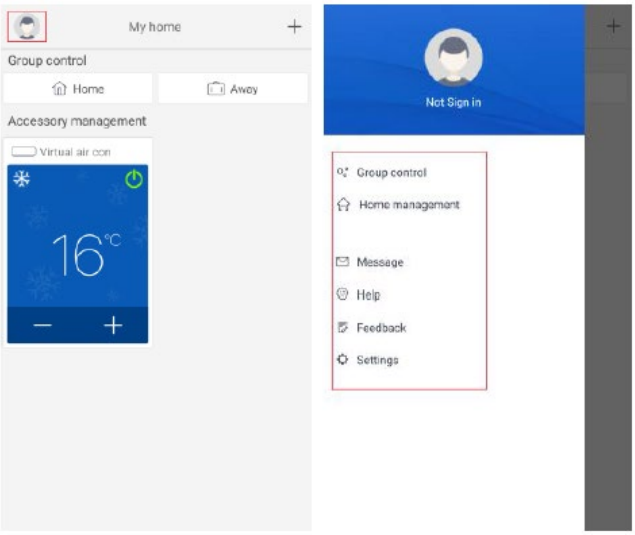

2. Group Control

Cliccare Group Control per poter utilizzare i dispositivi presenti (Ex. Modificare il nome del gruppo in “hhh” e predisporre i dispositivi presenti nell’elenco del gruppo). Quando questo gruppo è in funzione è possibile modificare i settaggi di tutto il gruppo.

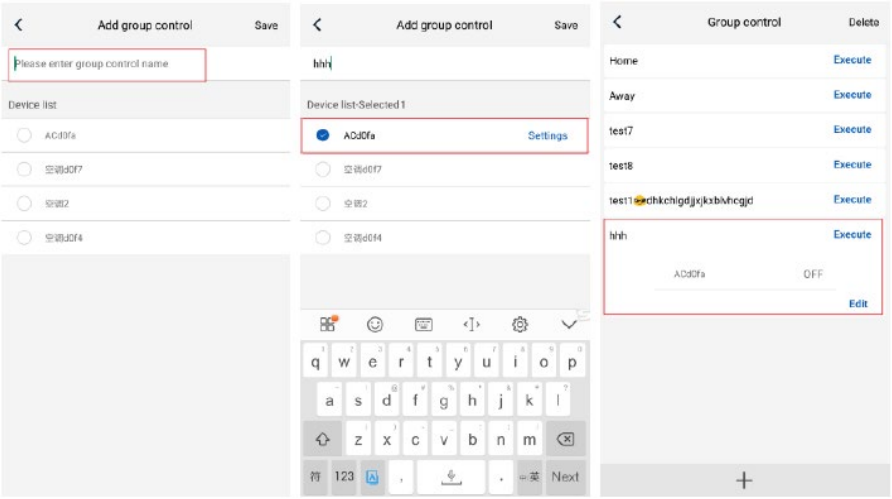

3. Home Management

Cliccare *Home Management* per creare o gestire un “ sistema famiglia ”.
È possibile aggiungere nuovi membri al sistema famiglia dell’account registrato.

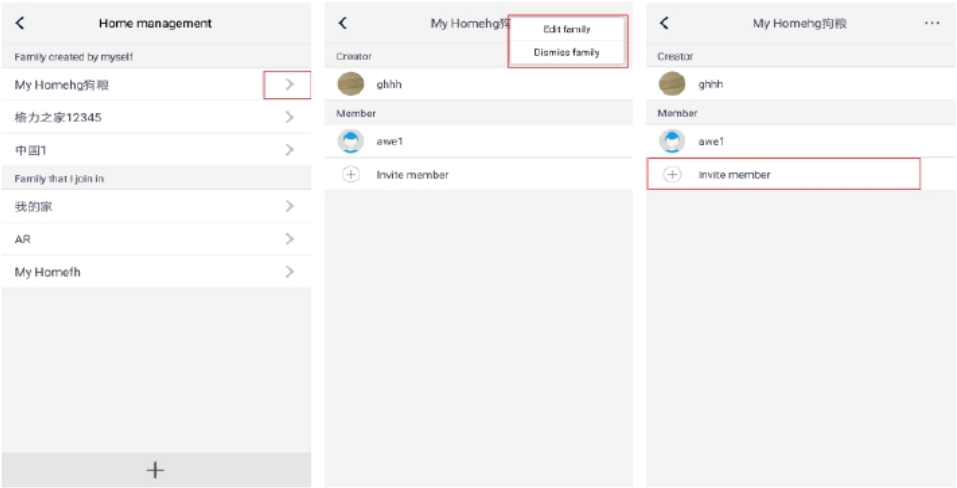

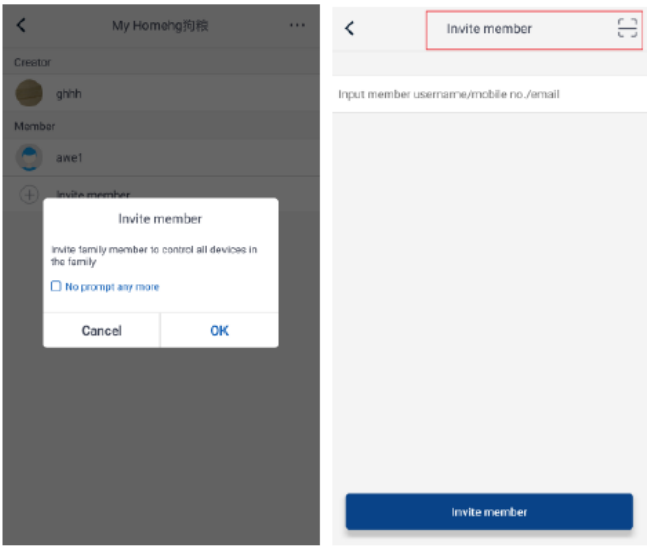

4. Help

Premere Help per visualizzare le istruzioni di **EWPE SMART APP.**

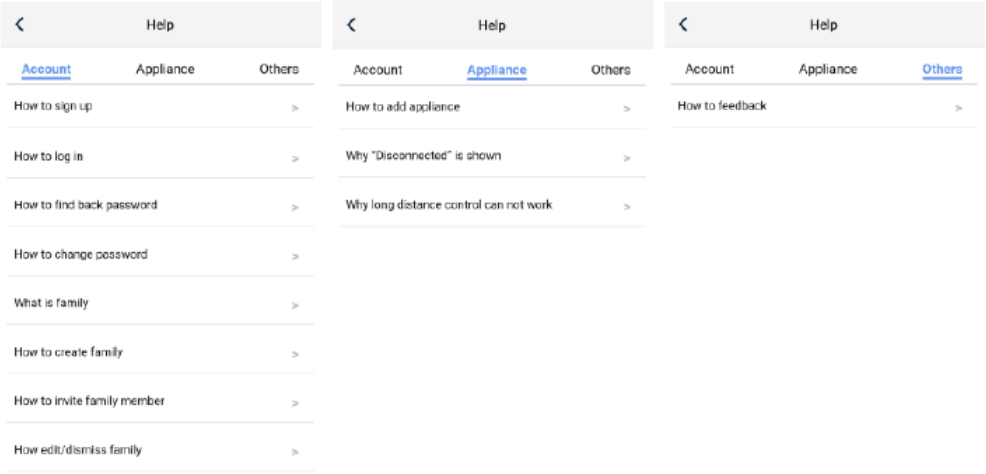

5. Feedback

Cliccare Feedback per inoltrare un feedback sul prodotto.

6. Come resettare il modulo WiFi del condizionatore:

Spegnere l'unità con il telecomando e scollegare l'alimentazione del condizionatore per almeno 10 secondi. Ricollegare l'alimentazione. Dopo 1 minuto, premere contemporaneamente i tasti "WiFi" e "Mode". Se il condizionatore emette un segnale acustico, significa che il modulo WiFi è stato resettato correttamente. Attenzione: La configurazione viene effettuata entro 2 minuti. Nel caso non dovesse avvenire entro 2 minuti, ripetere l'operazione di reset.

Analisi degli errori comuni di impostazione della rete:

Se il controllo a breve distanza non funziona, effettuare le verifiche specificate di seguito:

- Accertarsi che l'alimentazione del condizionatore sia collegata.
- Accertarsi che la funzione WiFi del condizionatore sia normalmente attiva.
- Accertarsi che il WiFi del telefono selezioni il condizionatore corrispondente.
- Resettare con il telecomando e ricominciare l'impostazione dal passaggio 3.

È importante ricordarsi quanto elencato di seguito.

1. La funzione WiFi del condizionatore richiede 1 minuto circa per avviarsi.
2. Il condizionatore è dotato della funzione di memoria.

argo
improve your life

www.argoclima.com